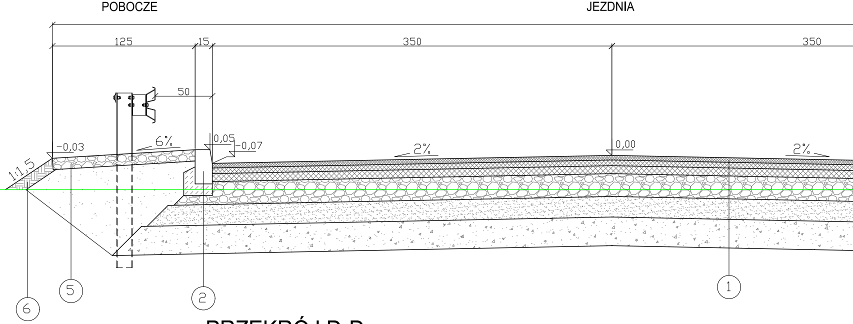
POBOCZE
JEZDNIA
125
15
350
350
50
6%
2%
2%
-0,03
0,05
-0,07
0,00
1:1,5
⑥
⑤
②
①

PRZEKRÓJ D-D

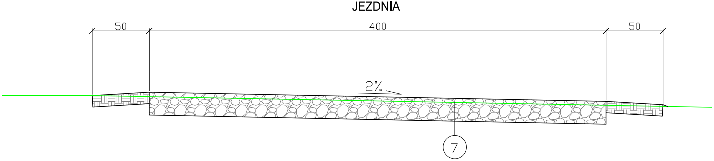
JEZDNIA
50
400
50
2%
⑦

PRZEKRÓJ E-E

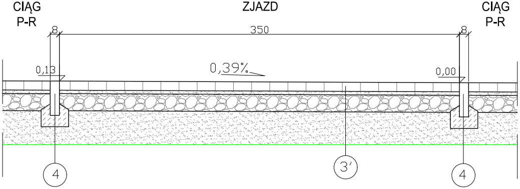
CIĄG
P-R
ZJAZD
CIĄG
P-R
8
350
8
0,13
0,39%
0,00
④
3'
④

PRZEKRÓJ B-B

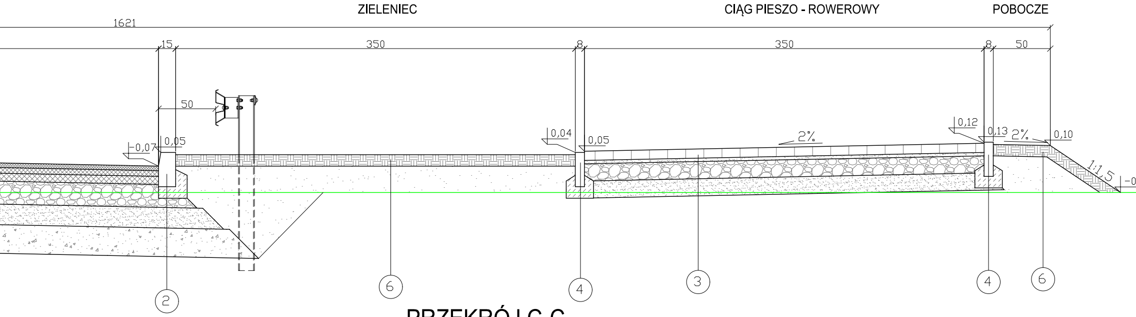
ZIELENIEC
CIĄG PIESZO - ROWEROWY
POBOCZE
1621
15
350
8
350
8
50
50
-0,07
0,05
0,04
0,05
2%
0,12
0,13
2%
0,10
1:1,5
-0,30
2
6
4
3
4
6

PRZEKRÓJ C-C

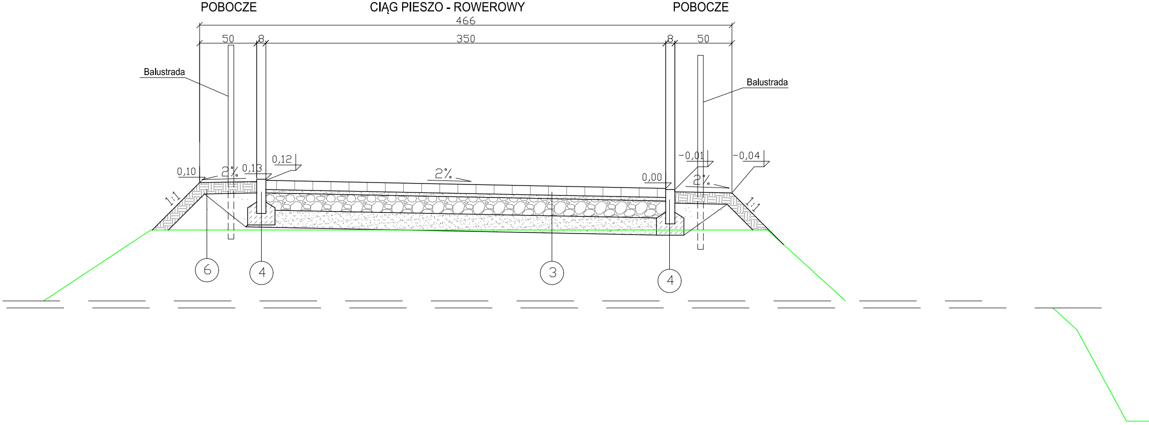
POBOCZE
CIĄG PIESZO - ROWEROWY
POBOCZE
466
50
8
350
8
50
Balustrada
Balustrada
0,10
2%
0,13
0,12
2%
0,00
-0,01
2%
-0,04
1:1
1:1
6
4
3
4

Warstwa ścieralna z betonu asfaltowego, gr. 4 cm
Warstwa wiążąca z betonu asfaltowego, gr. 5 cm
Podbudowa z betonu asfaltowego, gr. 7 cm
Podbudowa z kruszywa łamanego, gr. 20 cm
Podbudowa pomocnicza z gruntu stabilizowanego cementem, gr. 18 cm
Ulepszone podłoże z gruntu niewysadzinowego, gr. 25 cm

1

Warstwa ścieralna z betonu asfaltowego, gr. 4 cm
Warstwa wiążąca z betonu asfaltowego, gr. 5 cm
Podbudowa z betonu asfaltowego, gr. 7 cm
Podbudowa z kruszywa łamanego, gr. 20 cm
Nasyp z gruntu niewysadzinowego

1'

Krawężnik betonowy 15x30 cm
Ława z bet. C12/15 z oporem, gr. 10 cm

2

Kostka betonowa bezfazowa, gr. 8 cm
Podsypka cem. - pias., gr. 3 cm
Podbudowa z kruszywa łamanego, gr. 15 cm
Gruntu stabilizowany cementem, gr. 15 cm

3

Kostka betonowa bezfazowa, gr. 8 cm
Podsypka cem. - pias., gr. 3 cm
Podbudowa z kruszywa łamanego, gr. 15 cm
Nasyp z gruntu niewysadzinowego

3'

Obrzeże betonowe 8x30 cm
Ława z bet. C12/15 z oporem, gr. 10 cm

4

Pobocze z kruszywa łamanego, gr. 10 cm

5

Humusowanie, gr. 10 cm z obsiewem trawą
i zabezpieczenie siatką przeciwerozyjną

6

Jezdnia z kruszywa łamanego, gr. 20 cm

7

NOVA–PROJECT
ul. Parkowa 25/70b
51-616 WROCŁAW

INWESTOR
GMINA WOŁÓW
UL. RYNEK 34
56-100 WOŁÓW

Tytuł projektu:
Opracowanie koncepcji Śródmiejskiego Obejścia Wołowa (ŚOW)
wraz z wiaduktem nad linią kolejową nr 273

Nazwa i adres obiektu budowlanego: Śródmiejskie Obejście Wołowa

Nazwa rys.: PRZEKROJE KONSTRUKCYJNE

Stadium: Koncepcja
Branża: DROGOWA
Kod archiwalny 328
Data: wrzesień 2020
Skala: 1:25
Nr rys.: 4.2

Funkcja	Imię i nazwisko	Specjalność i nr uprawnień	Podpis
Projektant	dr inż. Maciej Wdowiak	5207/99/u konst.-bud. bez ograniczeń	