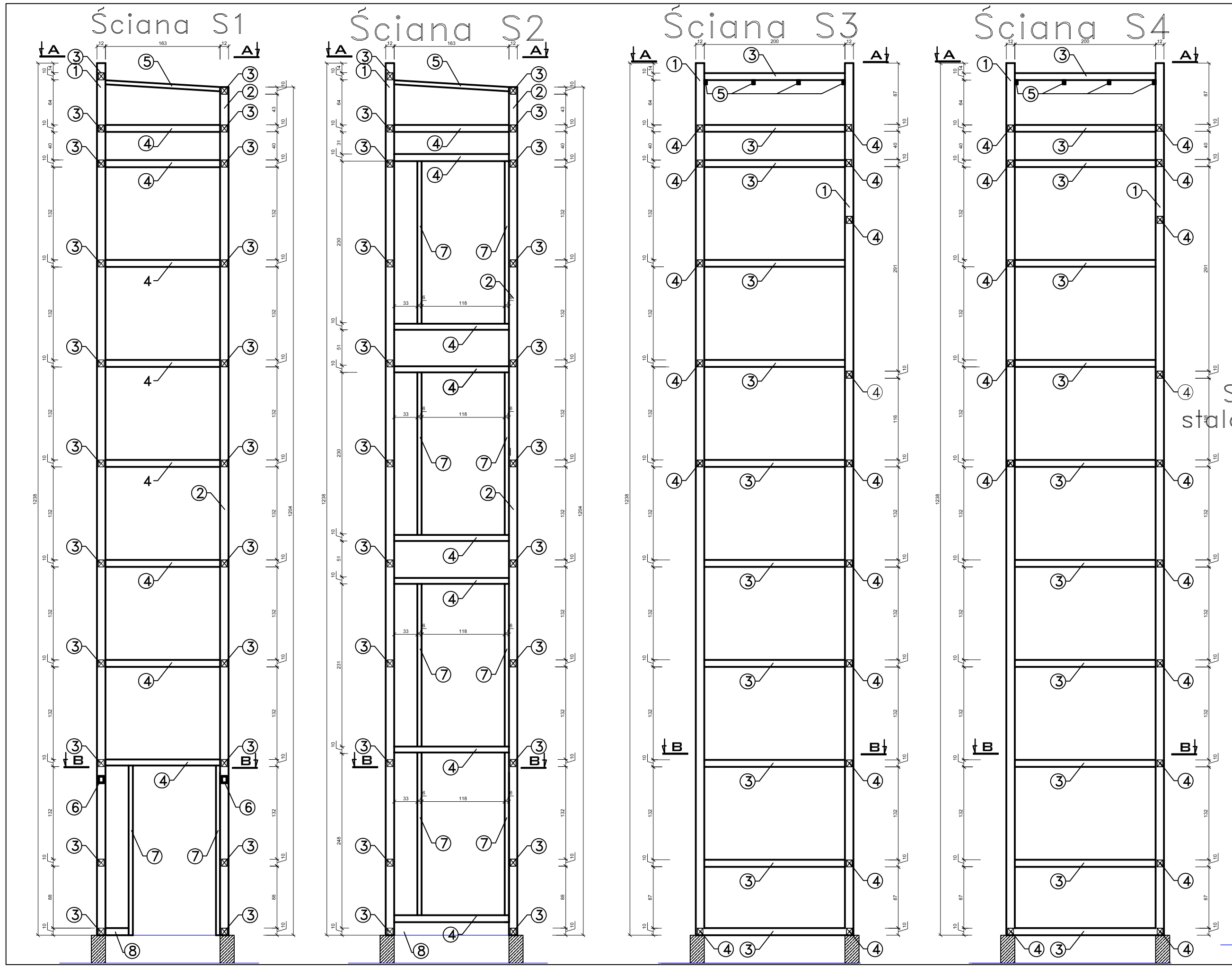

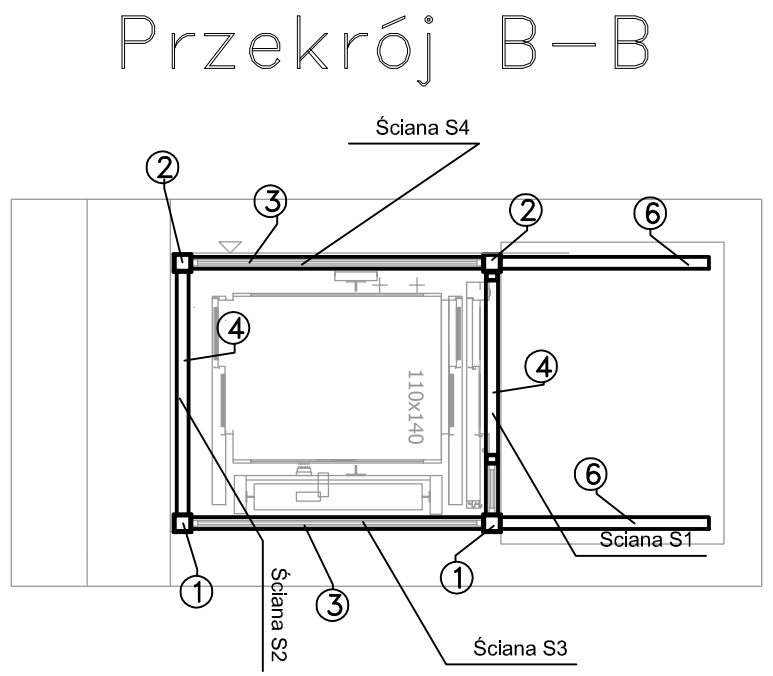

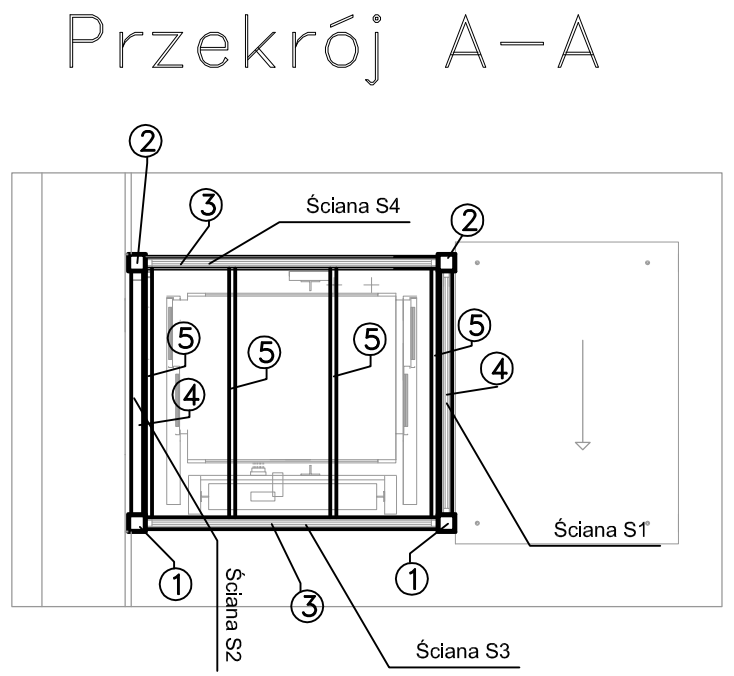

Szczegół połączenia
słupa z ele. poziomymi
skala 1:10

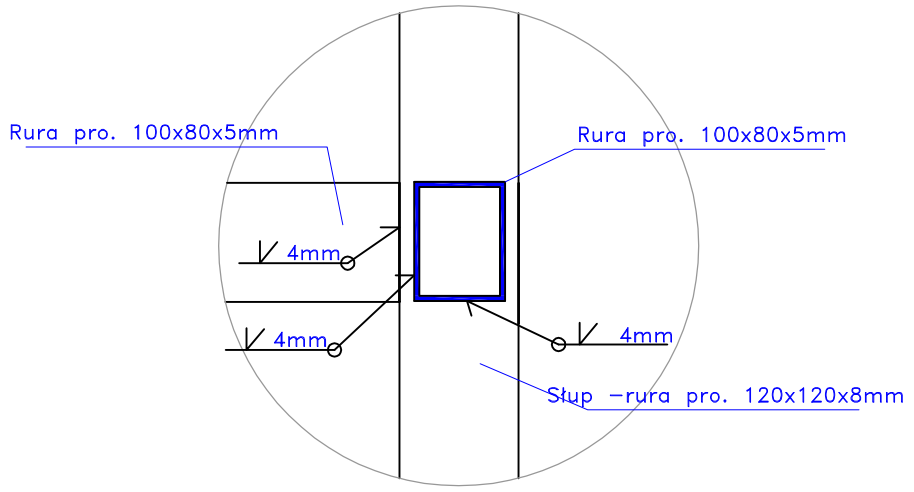

W analogiczny sposób wykonać pozosłałe połączenia
spoina pachwinowa obwodowa 4mm.

Szczegół mocowania
stalowej ramy do podszybia

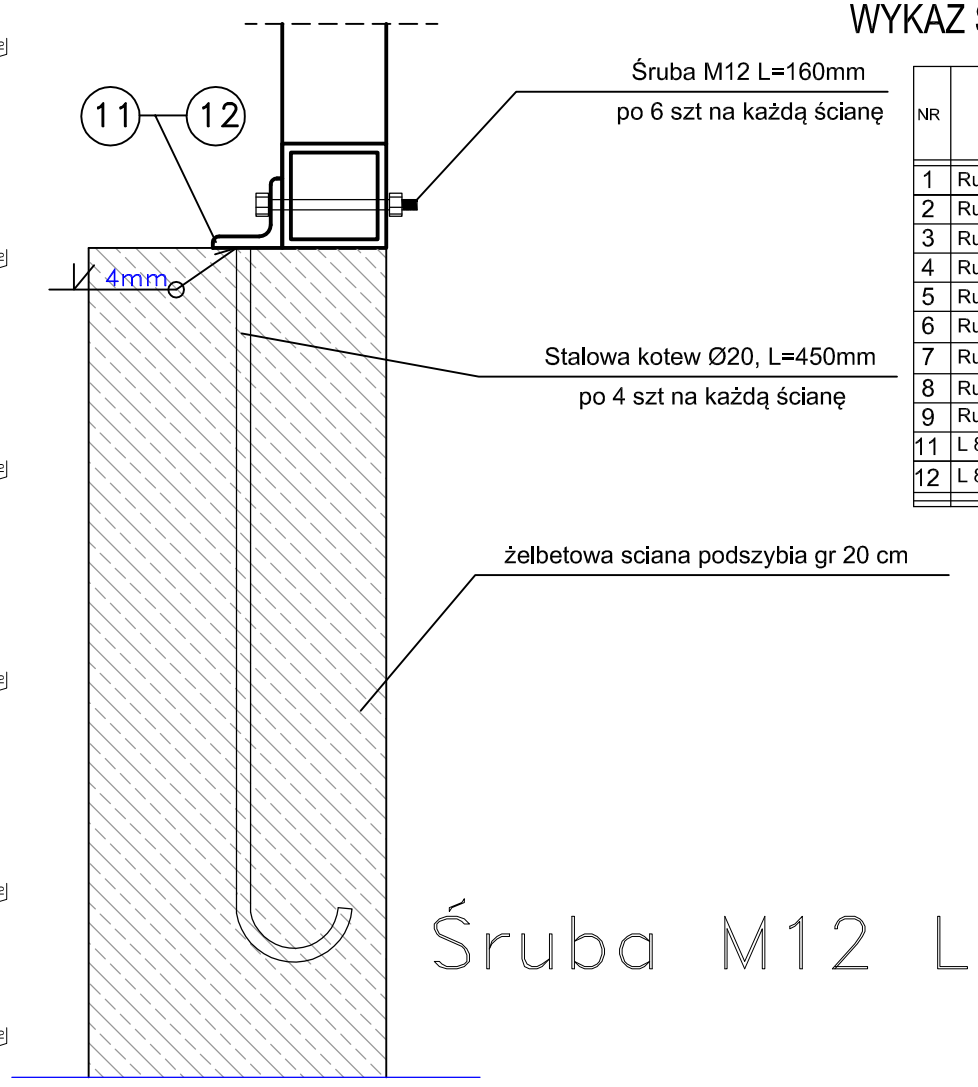

WYKAZ STALI DLA KONSTRUKCJI STALOWEJ SZYBU WINDY

NR	RODZAJ	ILOŚĆ [SZTUK]	DŁUGOŚĆ 1szt. [mb]	DŁUGOŚĆ CAŁK. [mb]	Masa 1 mb [kg]	Masa całkowita [kg]
1	Rura kwadr.120x120x8	2	12,38	24,76	26,41	653,91
2	Rura kwadr.120x120x8	2	12,04	24,08	26,41	635,90
3	Rura prost.100x80x5	22	2,00	44,00	12,84	564,96
4	Rura prost.100x80x5	16	1,63	26,08	12,84	334,87
5	Rura prost .60x40x5	4	1,87	7,48	6,85	51,24
6	Rura prost.100x80x5	2	1,40	2,80	12,84	35,95
7	Rura prost. 80x60x5	10	2,20	22,00	10,00	220,00
8	Rura prost.100x80x5	1	0,33	0,33	12,84	4,24
9	Rura prost. 80x60x5	2	2,40	4,80	10,00	48,00
11	L 80x80x10	2	2,36	4,72	11,90	56,16
12	L 80x80x10	1	2,03	2,03	11,90	22,52
			Dodatek na spoiny 1,5% [kg]			39,40
			MASA OGÓŁEM [kg]			2 667,15

Stal: S235JR
Spoiny 4 mm

Śruba M12 L=140mm – 18 szt.

PRACOWNIA KONSTRUKCYJNO-ARCHITEKTONICZNA "KONSTRUKTOR'
MARCIN KORŁUB
Pracownia:
45-256 OPOLE, ul. Bytnara Rudego 20A/1, tel. (+48 77) 455 88 40, 0602 522 774, e-mail: korlub@poczta.onet.pl

INWESTOR
GMINA GALEWICE
UL. WIELUŃSKA 5, 98-405 GALEWICE

INWESTYCJA
BUDOWA WINDY ZEWNĘTRZNEJ PRZY BUDYNKU URZĘDU GMINY W GALEWICACH

OBIEKT
BUDYNEK ADMINISTRACJI PUBLICZNEJ
98-405 Galewice, ul. Wieluńska 5

TREŚĆ RYSUNKU
Konstrukcja szybu stalowego

KONSTRUKCJA	PROJEKTOWAŁ: mgr inż. Marcin Korłub Specjalność: konstrukcyjno-budowlana	NR UPRAWNIEŃ OPL/0832/PWOK/12	ODPIS	DATA 15.01.2022	STADIUM: PROJEKT TECHNICZNY
	PROJEKTOWAŁ: mgr inż. Jędrzej Kapica Specjalność: konstrukcyjno-budowlana	NR UPRAWNIEŃ OPL/1004/PWOK/14	ODPIS	DATA 15.01.2022	
					BRANŻA KONSTRUKCJA
					SKALA 1:50
					NR RYSUNKU K-2

NIEZBĘDNE PRAWA AUTORSKIE ZASTRZEŻONE