RZUT KONSTRUKCJI
skala 1:50

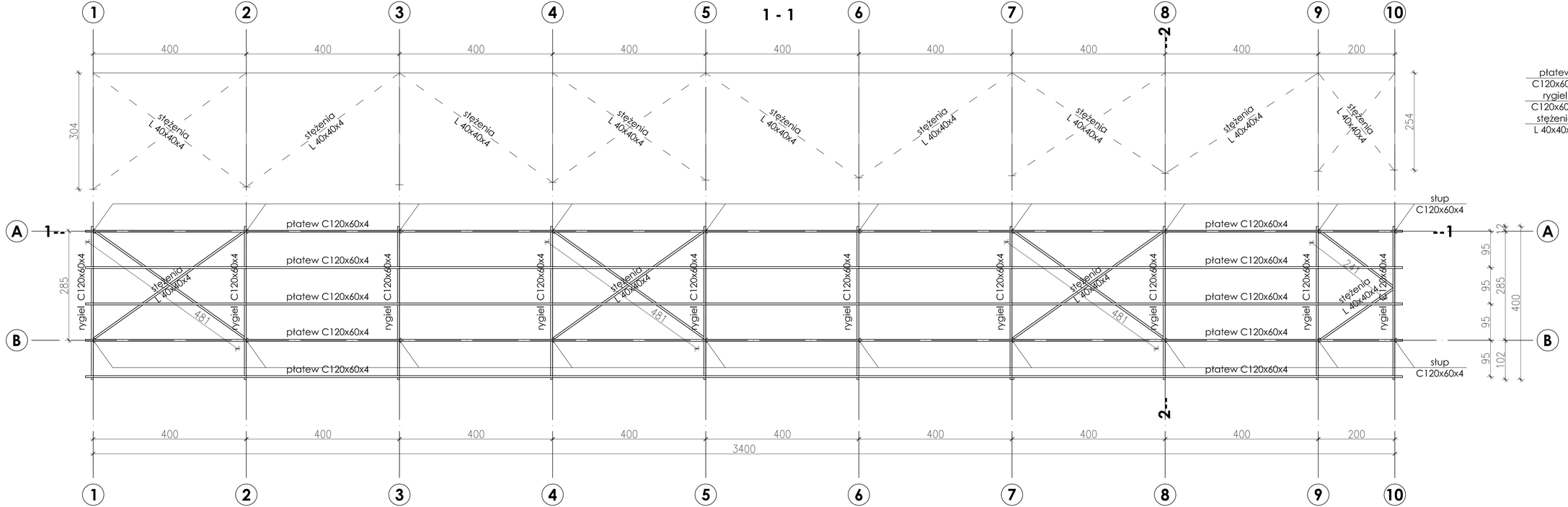

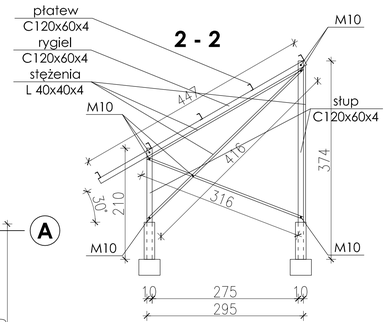

STAL: St3, śruby M10 (klasa 8)
Ceownik zimnogięty równoramienny:
(wg PN-73/H-93460.03)
konstrukcja cynkowana
dopuszcza się wykonanie konstrukcji
w lekkiej konstrukcji aluminiowej
dołączając projekt wykonawczy

RZUT KONSTRUKCJI		SKALA: 1:50
BRANŻA	KONSTRUKCYJNO-BUDOWLANA	DATA: 12-08-2022
OPRACOWANIE	INSTALACJE FOTOWOLTAICZNE WRAZ ZE STACJĄ ŁADOWANIA SAMOCHODÓW ELEKTRYCZNYCH	
ADRES BUDOWY	Elbląg, ul. Marymoncka 5 działka nr 346/8	
Projektował konstrukcję	mgr inż. Daniel Gromek specjalność konstrukcyjno-budowlana nr ewid.: POM/0121/POOM/10 nr ewid.: POB POM/BG/0271/07	PODPIS
DEBEX ZAKŁAD USŁUG DOKUMENTACYJNYCH BUDOWNICTWA		K2

Projekt podlega ochronie prawa autorskiego, Podstawa prawna: Ustawa o prawie autorskim i prawach pokrewnych z dnia 04.02.1994; Dz.U. nr 24, poz. 83 z dnia 23.02.1994 r.