Stadium:	**MATERIAŁY DO ZGŁOSZENIA ROBÓT BUDOWLANYCH**		
Nazwa obiektu budowlanego lub zamierzenia budowlanego:	**Remont drogi wewnętrznej (niepublicznej) "Do Bogdan (Korwaś)" w m. Lipinki w km 0+000 - km 0+100 w ramach zadania pn: Modernizacja drogi wewnętrznej (niepublicznej) "Do Bogdan (Korwaś)" w m. Lipinki w km 0+000 - km 0+100**		
Adres obiektu budowlanego:	**województwo małopolskie powiat gorlicki gmina Lipinki m. Lipinki**		
Nr ewidencyjne działek:	**2386 jednostka ewidencyjna: Lipinki [120505_2], obręb: Lipinki [Nr 0003]**		
Zamawiający:	**GMINA LIPINKI 38-305 Lipinki 53**		
Nr projektu:	**4923.27**	Nr i data umowy:	**b/d**
Rewizja:	**1.0**	Data opracowania:	**01.2024**
Jednostka opracowująca:	**BP „PASSOŃ" sp. z o.o. 38-312 Ropa, Łosie 171A**		
Funkcja	Imię i nazwisko	Podpis	Data
Projektował:	**mgr inż. Tomasz Passoń upr. nr: PDK/0199/PWOD/14 spec. inż: drogowej**		**01.2024**

Zawartość opracowania

I. Część opisowa

1. Strona tytułowa
2. Karta zawartości opracowania
3. Opis techniczny

II. Część rysunkowa

1.1	Orientacja	skala 1: 10 000
2.1	Mapa zasadnicza	skala 1: 1000
3.1	Mapa ewidencyjna	skala 1: 1000
4.1	Przekrój typowy	skala 1: 50

OPIS TECHNICZNY

do projektu technicznego p.n.
Remont drogi wewnętrznej (niepublicznej)
"Do Bogdan (Korwaś)" w m. Lipinki
w km 0+000 - km 0+100
w ramach zadania pn:
Modernizacja drogi wewnętrznej (niepublicznej)
"Do Bogdan (Korwaś)" w m. Lipinki
w km 0+000 - km 0+100

1. Podstawa opracowania

1.1. Zlecenie Inwestora z listopada 2023r.

1.2. Mapa zasadnicza

1.3. Mapa ewidencyjna

1.4. Katalog Powtarzalnych Elementów Drogowych (KPED), Transprojekt, Warszawa 1979 i 82

1.5. Pomiary geodezyjne uzupełniające.

1.6. Wizja lokalna

2. Zakres opracowania

Opracowaniem objęto remont drogi gminnej wewnętrznej (niepublicznej) " Do Bogdan (Korwaś) " w m. Lipinki w km 0+000 - km 0+100 o łącznej długości 100 mb.

3. Opis stanu istniejącego

Przedmiotowa droga przebiega przez teren płaski. Łączna długość odcinka remontowanego drogi gminnej wynosi 100m. Droga posiada nawierzchnię twardą nieulepszoną oraz ulepszoną. Na przedmiotowym odcinku nawierzchnia jest w stanie niezadawalającym. Liczne ubytki w nawierzchni powodują tworzenie się zastoisk wodnych, co w konsekwencji prowadzi do niszczenia konstrukcji. Zawyżone pobocza gruntowe utrudniają spływ wód opadowo roztopowych, a lokalne ich braki zawężają koronę drogi. Celem poprawy komfortu podróży i bezpieczeństwa ruchu na przedmiotowym odcinku drogi konieczny jest jego remont.

4. Opis stanu projektowanego

Projektuje się remont drogi gminnej wewnętrznej w m. Lipinki w km 0+000 - km 0+100 . W zakres robót budowlanych wchodzi: na odcinku 0+050 – 0+100 wzmocnienie konstrukcji istniejącej drogi mieszanką kruszyw niezwiązanych $C_{90/3}$ 0-31,5 mm. Na całym odcinku drogi zostanie wykonana warstwa bitumiczna o grubości 6cm z mieszanki mineralno-asfaltowej. Warstwa ścieralna będzie miała szerokość 2,50. Obustronne pobocza szerokości 0,25m zostaną ścięte i uzupełnione 10cm warstwą kruszywa łamanego stabilizowanego mechanicznie.

CAŁOŚĆ REMONTU ZOSTANIE WYKONANA W GRANICACH ISTN. PASA DROGOWEGO DROGI GMINNEJ.

PRZEBIEG SYTUACYJNY ORAZ WYSOKOŚĆ DROGI POZOSTANIE BEZ ZMIAN

Przekrój normalny

Przekrój normalny drogi ma następujące parametry:

- szerokość jezdni	- 2,50m
- pobocze jednostronne	- 2 x 0,25m
- spadek poprzeczny jezdni	- daszkowy 2,00%
- spadek poprzeczny pobocza	- 8,00%
- pochylenie skarp	- 1 : 1,5

km 0+000 – km 0+050

- 4cm – WARSTWA ŚCIERALNA – Mieszanka mineralno asfaltowa
- 2cm – WARSTWA WYRÓWNAWCZA – Mieszanka mineralno asfaltowa
- istniejąca konstrukcja drogi

km 0+050 – km 0+100

- 4cm – WARSTWA ŚCIERALNA – Mieszanka mineralno asfaltowa
- 2cm – WARSTWA WYRÓWNAWCZA – Mieszanka mineralno asfaltowa
- 15cm – Podbudowa zasadnicza z mieszanki kruszyw niezwiązanych $C_{90/3}$ o uziarnieniu 0-31,5mm
- istniejąca konstrukcja drogi

5. Infrastruktura inżynierska

Remont drogi polega na wykonaniu nowej nawierzchni bitumicznej. Nie będzie on ingerował w sieci podziemne i nadziemne. Nie zmienią się żadne parametry charakterystyczne, które mogły by oddziaływać na uzbrojenie inżynierskie terenu.

6. Organizacja ruchu

6.1 Stała organizacja ruchu

Remont drogi nie wymaga wprowadzenia zmian w stałej organizacji ruchu.

6.2 Organizacja ruchu na czas budowy

Na czas wykonywania robót, na odcinku objętym niniejszym projektem zostanie wprowadzone oznakowanie wg „Projektu czasowej organizacji ruchu”. Projekt czasowej organizacji ruchu opracuje Wykonawca robót.

Stadium:	**INFORMACJA DOTYCZĄCA BEZPIECZEŃSTWA I OCHRONY ZDROWIA**		
Nazwa obiektu budowlanego lub zamierzenia budowlanego:	**Remont drogi wewnętrznej (niepublicznej) "Do Bogdan (Korwaś)" w m. Lipinki w km 0+000 - km 0+100 w ramach zadania pn: Modernizacja drogi wewnętrznej (niepublicznej) "Do Bogdan (Korwaś)" w m. Lipinki w km 0+000 - km 0+100**		
Adres obiektu budowlanego:	**województwo małopolskie powiat gorlicki gmina Lipinki m. Lipinki**		
Nr ewidencyjne działek:	**2386 jednostka ewidencyjna: Lipinki [120505_2], obręb: Lipinki [Nr 0003]**		
Zamawiający:		**GMINA LIPINKI 38-305 Lipinki 53**	
Nr projektu:	**4923.27**	Nr i data umowy:	**b/d**
Rewizja:	**1.0**	Data opracowania:	**01.2024**
Jednostka opracowująca:	**BP „PASSOŃ" sp. z o.o. 38-312 Ropa, Łosie 171A**		
Funkcja	Imię i nazwisko	Podpis	Data
Projektował:	**mgr inż. Tomasz Passoń upr. nr: PDK/0199/PWOD/14 spec. inż: drogowej**		**01.2024**

INFORMACJA DOTYCZĄCA BEZPIECZEŃSTWA I OCHRONY ZDROWIA

Zgodnie z Rozporządzeniem Ministra Infrastruktury z dnia 23 czerwca 2003 r. w sprawie informacji dotyczącej bezpieczeństwa i ochrony zdrowia oraz planu bezpieczeństwa i ochrony zdrowia, każde planowane zamierzenie winno być poprzedzone analizą bezpieczeństwa i ochrony zdrowia w zależności od zakresu i warunków realizacji planowanej inwestycji.

1. Zakres robót dla całego zamierzenia budowlanego oraz kolejność realizacji poszczególnych obiektów

Przy realizacji zamierzenia budowlanego p.n.:
"Do Bogdan (Korwaś)" w m. Lipinki
w km 0+000 - km 0+100
w ramach zadania pn:
Modernizacja drogi wewnętrznej (niepublicznej)
"Do Bogdan (Korwaś)" w m. Lipinki
w km 0+000 - km 0+100

- **Roboty przygotowawcze:**
  - oznakowanie miejsca robót,
  - zabezpieczenie terenu budowy przed osobami nieupoważnionymi,
  - roboty pomiarowe i geodezyjne,
  - usunięcie warstwy humusu,

- **Z zakresu robót branży drogowej:**
  - wykonanie wykopów,
  - wykonanie nasypów,
  - wykonanie robot rozbiórkowych
  - profilowanie i zagęszczanie podłoża pod warstwy konstrukcyjne,
  - wbudowanie warstw konstrukcyjnych,
  - zagęszczenie warstw konstrukcyjnych,
  - wykonanie nawierzchni bitumicznych, brukowanych,
  - plantowanie terenu
  - rozścielenie warstwy ziemi urodzajnej (humusu) obsianie,
  - porządkowanie terenu,
  - montaż urządzeń bezpieczeństwa ruchu,
  - odbiór końcowy robót,
  - inwentaryzacja robót zanikających i powykonawcza.

Kolejność wykonywanie robót należy tak zaplanować, aby niedogodności związane z robotami ziemnymi ograniczyć do niezbędnego minimalnego czasu ich wykonania. Prace należy skoordynować z innymi robotami prowadzonymi w strefie budowy drogi i innej infrastruktury technicznej.
Całość prac należy wykonać zgodnie z wiedzą techniczną i przepisami .

2. Wykaz istniejących obiektów budowlanych

W pasie przewidzianym pod realizację omawianego zamierzenia budowlanego istnieje szereg obiektów budowlanych. Zakres tych obiektów jest następujący:

- rów,
- droga

3. Elementy zagospodarowania terenu mogące stworzyć zagrożenie bezpieczeństwa i zdrowia ludzi

- czynny układ komunikacyjny,
- prace pod liniami energetycznymi,

4. Przewidywane zagrożenia występujące podczas realizacji robót

- Prowadzenie robót w obrębie pasa drogowego przy równocześnie występującym ruchu drogowym - wypadki i zdarzenia drogowe przez cały okres trwania budowy,
- Prowadzenie robót w obrębie uzbrojenia inżynieryjnego – możliwość porażenia prądem.
- Możliwość przygniecenia, uderzenia ciężkimi przedmiotami i elementami konstrukcyjnymi,
- Wpadnięcie do wykopów – występuje w obrębie wszystkich wykopów,
- Zasypanie urobkiem – występuje w wykopach posiadających bezpieczne nachylenie skarp o wysokości powyżej 3,0m oraz o ścianach pionowych bez rozparcia o głębokości większej niż 1,5 m,
- Uderzenie przez przemieszczane przedmioty – występuje na terenie placu budowy i zaplecza budowy w czasie ręcznego i mechanicznego przemieszczania materiałów i przedmiotów przez cały czas trwania budowy,
- Montaż przepustu itp. z użyciem dźwigu – występuje podczas pracy dźwigu,
- Kontakt z przedmiotami ostrymi i szorstkimi – występuje na terenie placu budowy i zaplecza budowy oraz miejsca składowania materiałów,
- Kontakt z przedmiotami będącymi w ruchu – elektronarzędzia urządzeń znajdujących się na budowie przez cały okres trwania budowy,
- Porażenie prądem elektrycznym – występuje przez cały okres trwania budowy w czasie posługiwania się elektronarzędziami oraz innymi urządzeniami zasilanych energią elektryczną.
- Zachlapanie oczu – występuje w czasie wykonywania robót betoniarskich, murarskich i tynkarskich przez cały czas trwania budowy,
- Potknięcie i poślizgnięcie się na tym samym poziomie – nierówności terenu, zbrojenie, namoknięty grunt, lód i śnieg w zimie,
- Najechanie przez środki transportu – występuje przez cały czas trwania budowy na placu budowy i zapleczu budowy,
- Uderzenie o nieruchome przedmioty – występuje przez cały czas trwania budowy na placu budowy i zapleczu budowy,
- Hałas – występuje podczas obsługi urządzeń pneumatycznych, elektronarzędzi, przez cały okres trwania budowy,
- Urazy kręgosłupa – występują podczas ręcznego transportu materiałów przez cały okres trwania budowy.

5. Zasady prowadzenia instruktażu pracowników przed przystąpieniem do realizacji robót szczególnie niebezpiecznych

5.1. Instruktaż prowadzą:
- pracodawca,
- kierownik budowy lub kierownik robót,
- brygadzista.

5.2. Instruktaż powinien być prowadzony każdorazowo przed rozpoczęciem prac wymienionych w „Wykazie prac szczególnie niebezpiecznych”.

5.3 Instruktaż powinien obejmować w szczególności:
- imienny podział pracy,
- kolejność wykonywania zadań,
- określenie zasad postępowania w przypadku wystąpienia zagrożeń,
- wymagania bezpieczeństwa i higieny pracy przy poszczególnych czynnościach,
- konieczność stosowania przez pracowników środków ochrony indywidualnej, zabezpieczających przed skutkami zagrożeń,

- zasady bezpośredniego nadzoru nad pracami szczególnie niebezpiecznymi przez wyznaczone w tym celu osoby.

5.4. Udokumentować przeprowadzenie instruktażu w „Zeszycie szkolenia instruktażowego”. Fakt odbycia szkolenia instruktażowego pracownik ma potwierdzić własnoręcznym podpisem.

5.5. W trakcie prowadzenia instruktażu należy wykorzystać instrukcje bhp oraz oceny ryzyka zawodowego stanowiące załącznik do planu bioz:

- instrukcja bezpieczeństwa i higieny pracy podczas wykonywania robót budowlanych,
- instrukcja bezpieczeństwa i higieny pracy przy robotach ziemnych,
- instrukcja bezpieczeństwa i higieny pracy podczas eksploatacji maszyn i innych urządzeń technicznych do robót ziemnych, budowlanych i drogowych,
- instrukcja bhp przy transporcie ręcznym,
- instrukcja bhp przy składowaniu materiałów budowlanych luzem,
- instrukcja bhp eksploatacji elektronarzędzi,
- instrukcja przeciwpożarowa,
- instrukcja bhp betoniarki.

6. Środki techniczne i organizacyjne, zapobiegające niebezpieczeństwom wynikającym z wykonywania robót budowlanych w strefach szczególnego zagrożenia zdrowia lub w ich sąsiedztwie, w tym zapewniających bezpieczną i sprawną komunikację, umożliwiającą szybką ewakuację na wypadek pożaru, awarii i innych zagrożeń

6.1. Kierownik budowy pełniący nadzór nad przestrzeganiem na terenie budowy przepisów bezpieczeństwa i higieny pracy oraz egzekwowania od wykonawców i podwykonawców przestrzegania tych przepisów.

6.2 Nadzór nad bezpieczeństwem i higieną pracy oraz stanem ochrony przeciwpożarowej na stanowiskach pracy sprawowany przez odpowiednio:
-kierownik robót,
-mistrz budowlany,
-brygadzista
stosownie do zakresu obowiązków.

6.3 Dla zapobieżenia przewidywanym zagrożeniom należy przedsięwziąć następujące środki:

- oznakować i zabezpieczyć teren przed dostępem osób postronnych,
- stosować odzież ochronną oraz ochronne nakrycia głowy,
- zadbać o dobrą komunikację na terenie budowy (wyznaczenie dojścia pracowników, dostawy i miejsca składowania materiałów budowlanych, zejścia do wykopów oraz uwzględnić możliwość ewentualnej ewakuacji osób zagrożonych lub poszkodowanych),
- przy wykopach płytszych (do 1,5m) i gruncie spoistym wykonać ściany wykopu pochylone z uwzględnieniem klina naturalnego odłamu gruntu,
- ograniczyć napływ wód deszczowych i zapewnić ich odprowadzenie z dna wykopu,
- przed każdorazowym rozpoczęciem robót w wykopie sprawdzić stan skarp, umocnień i zabezpieczeń,
- zaleca się aby pojazd budowy, w czasie jazdy tyłem, automatycznie wysyłał sygnał dźwiękowy.

Kierownik budowy lub inna uprawniona osoba winna sporządzić dla inwestycji plan bezpieczeństwa i ochrony zdrowia (plan BIOZ) w oparciu o niniejszą informację oraz rysunki i ewentualne inne szczegółowe wytyczne zawarte w projekcie budowlanym.

ORIENTACJA
SKALA 1:10 000

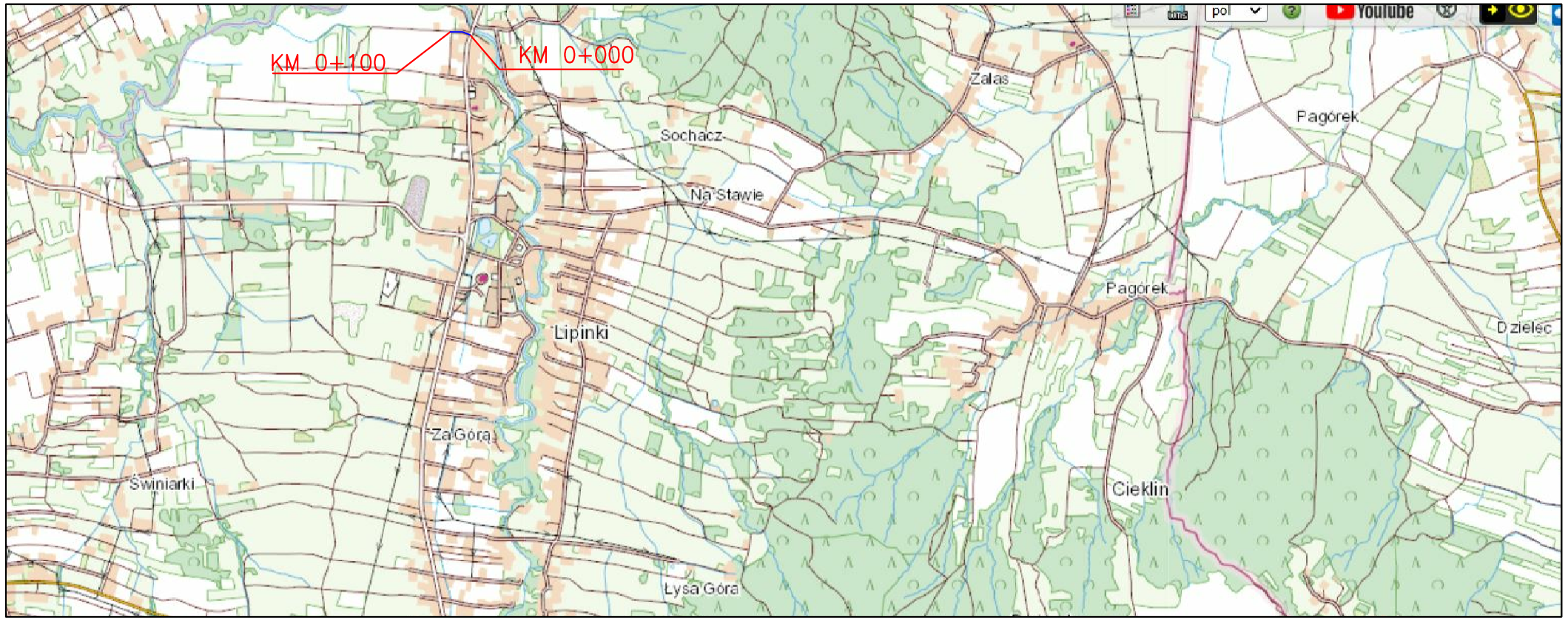

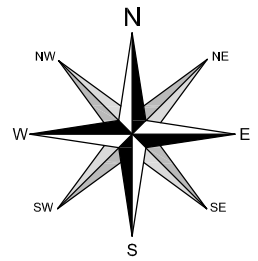

LOKALIZACJA INWESTYCJI

BP "PASSOŃ" Sp. z o.o. Łosie 171a 38–312 Ropa NIP: 738 216 71 96	Zleceniodawca/Inwestor: GMINA LIPINKI Lipinki 53 38–305 Lipinki	
Rodzaj projektu: PROJEKT WYKONAWCZY	Temat: Remont drogi wewnętrznej (niepublicznej) "Do Bogdan (Korwaś)" w m. Lipinki w km 0+000 – km 0+100.	
Tytuł rysunku: ORIENTACJA		
Projektował: mgr inż. Tomasz Passoń upr. nr PDK/0199/PWOD/14, spec. inż. drogowej	Podpis:	
AutoCAD Civil 3D Rysunek utworzno w licencionowanym programie AutoCAD Civil 3D	Data: 01.2024	Skala: 1:10 000 / Nr rys.: 1 / Nr ark.: 1

Nieautoryzowane kopiowanie, modyfikowanie, rozpowszechnianie oraz wykorzystywanie do innych opracowań zabronione.

MAPA ZASADNICZA
SKALA 1:1000

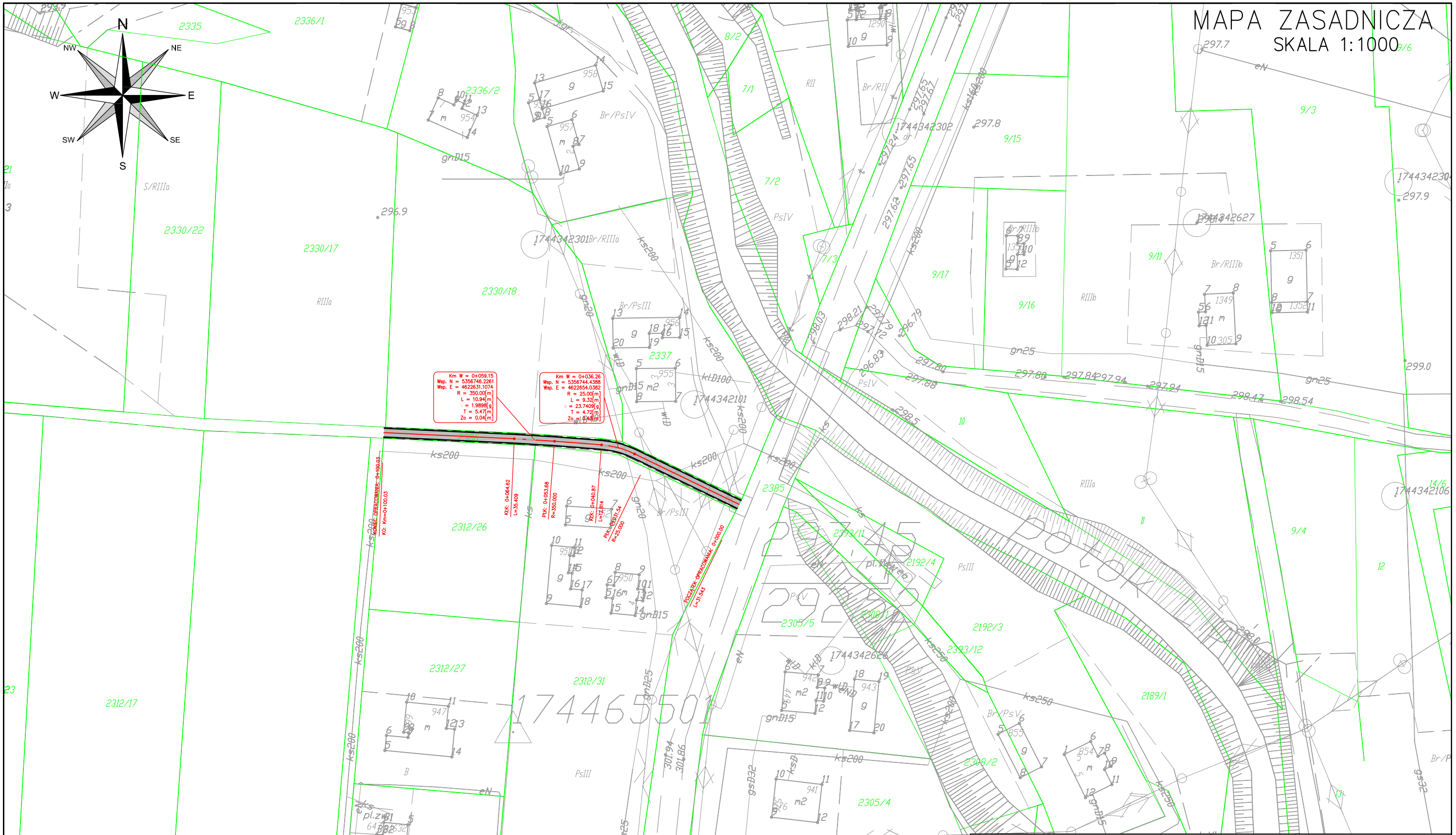

BP PASSOŃ BIURO PROJEKTOWE BP "PASSOŃ" Sp. z o.o. Łosie 171a 38-312 Ropa NIP: 738 216 71 96	Zleceniodawca/Inwestor: GMINA LIPINKI Lipinki 53 38-305 Lipinki		
Rodzaj projektu: PROJEKT WYKONAWCZY	Temat: Remont drogi wewnętrznej (niepublicznej) "Do Bogdan (Korwaś)" w m. Lipinki w km 0+000 – km 0+100.		
Tytuł rysunku: MAPA ZASADNICZA – RZUT Z GÓRY			
Projektował: mgr inż. Tomasz Passoń upr. nr PDK/0199/PWOD/14, spec. inż. drogowej	Podpis:		
AutoCAD Civil 3D Rysunek utworzno w licencionowanym programie AutoCAD Civil 3D	Data: 01.2024	Skala: 1:1000	Nr rys.: 2 / Nr ark.: 1

Nieautoryzowane kopiowanie, modyfikowanie, rozpowszechnianie oraz wykorzystywanie do innych opracowań zabronione.

MAPA EWIDENCYJNA

SKALA 1:1000

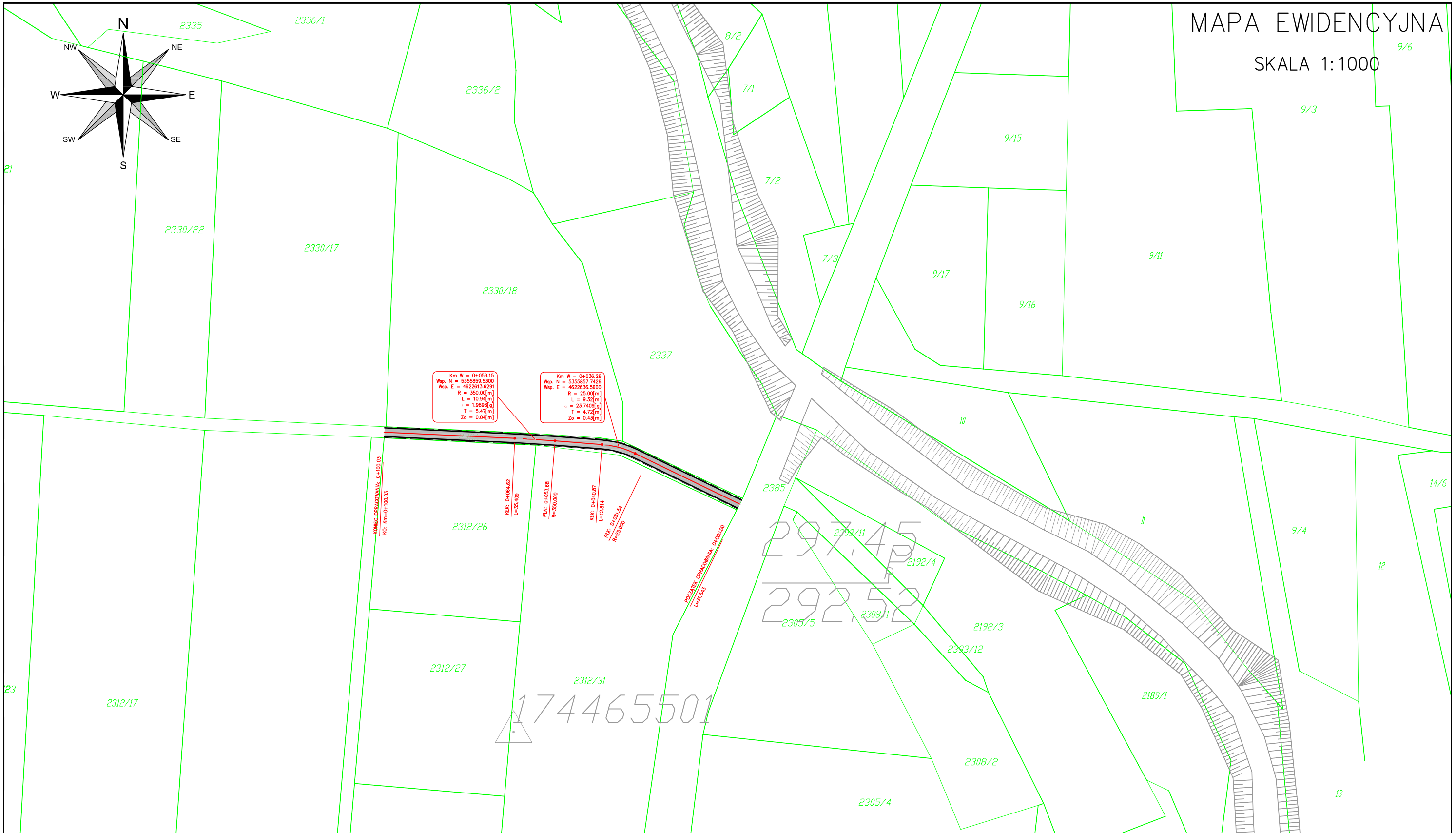

BP PASSOŃ BIURO PROJEKTOWE — BP "PASSOŃ" Sp. z o.o. Łosie 171a 38–312 Ropa NIP: 738 216 71 96		Zleceniodawca/Inwestor: GMINA LIPINKI Lipinki 53 38–305 Lipinki		
Rodzaj projektu: PROJEKT WYKONAWCZY		Temat: Remont drogi wewnętrznej (niepublicznej) "Do Bogdan (Korwaś)" w m. Lipinki w km 0+000 – km 0+100.		
Tytuł rysunku: MAPA EWIDENCYJNA–RZUT Z GÓRY				
Projektował: mgr inż. Tomasz Passoń upr. nr PDK/0199/PWOD/14, spec. inż. drogowej		Podpis:		
AutoCAD Civil 3D — Rysunek utworzno w licencionowanym programie AutoCAD Civil 3D		Data: 01.2024	Skala: 1:1000	Nr rys.: 3 / Nr ark.: 1

Nieautoryzowane kopiowanie, modyfikowanie, rozpowszechnianie oraz wykorzystywanie do innych opracowań zabronione.

PRZEKRÓJ TYPOWY

SKALA 1:50

STAN ISTNIEJĄCY

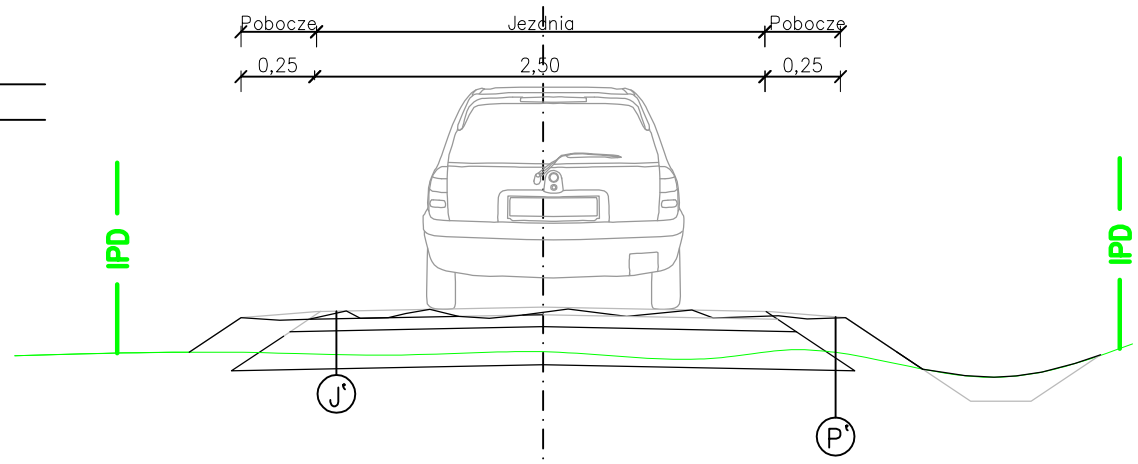

Uszkodzona nawierzchnia jezdni
Istniejąca konstrukcja drogi
Grunt rodzimy
J'
Zarośnięte pobocza
P'

STAN PO REMONCIE

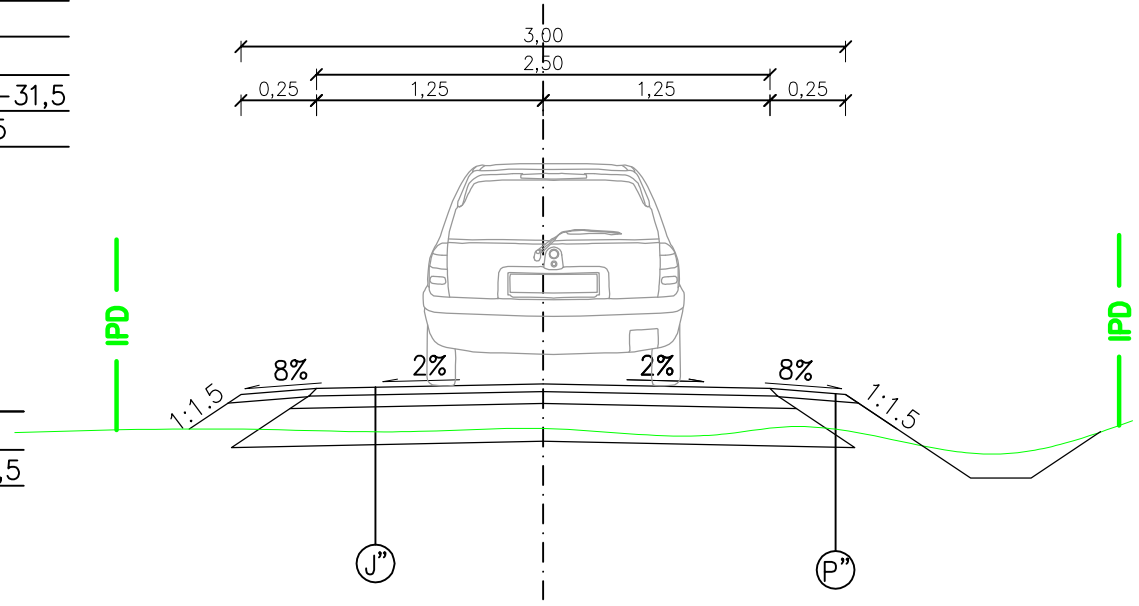

KM 0+000 – KM 0+050

4cm	AC11S
2cm	AC16W
	LOKALNA LIKWIDACJA PRZEŁOWÓW
20cm	Mieszanka kruszyw niezwiązanych C90/3 0–31,5
śr.10cm	Mieszanka kruszyw niezwiązanych o CBR>25
	Grunt rodzimy

KM 0+00050 – KM 0+100

4cm	AC11S
2cm	AC16W
15cm	Mieszanka kruszyw niezwiązanych C90/3 0–31,5
	Istniejąca nawierzchnia drogi

J"

10cm	Kruszywo łamane 0–31,5 stab. mech.

P"

Parametry techniczne drogi po remoncie:
- Kategoria drogi – wewnętrzna
- Klasa techniczna – D
- przekrój – 1x1
- nośność – 80kN/oś
- Kategoria obciążenia ruchem – KR1
- prędkość projektowa – Vp=30km/h
- szerokość jezdni – 2,50m
- szerokość poboczy – 0,25m
- spadek poprzeczny jezdni – 2%
- spadek poboczy – 8%

Przedmiotowa droga nie jest zaliczona do żadnej kategorii dróg publicznych, zgodnie z Art. 8. Ustawy o Drogach Publicznych z dnia 21 marca 1985 jest drogą wewnętrzną

BP "PASSOŃ" Sp. z o.o. Łosie 171a 38–312 Ropa NIP: 738 216 71 96	Zleceniodawca/Inwestor: GMINA LIPINKI Lipinki 53 38–305 Lipinki			
Rodzaj projektu: PROJEKT WYKONAWCZY	Temat: Remont drogi wewnętrznej (niepublicznej) "Do Bogdan (Korwaś)" w m. Lipinki w km 0+000 – km 0+100.			
Tytuł rysunku: PRZEKRÓJ KONSTRUKCYJNY				
Projektował: mgr inż. Tomasz Passoń upr. nr PDK/0199/PWOD/14, spec. inż. drogowej	Podpis:			
AutoCAD Civil 3D Rysunek utworzno w licencionowanym programie AutoCAD Civil 3D	Data: 01.2024	Skala: 1:50	Nr rys.: 4	Nr ark.: 1

Nieautoryzowane kopiowanie, modyfikowanie, rozpowszechnianie oraz wykorzystywanie do innych opracowań zabronione.