LEGENDA

- proj. rura dwudzielna osłonowa (kabel elektryczny)
- proj. obrzeże betonowe 8x30x100 h=0cm
- proj. opornik betonowy 12x25x100 h=0cm
- proj. oś ścieżki pieszo-rowerowej
- proj. krawędź pobocza
- proj. przepust
- proj. barierka U11a
- działki inwestycji
- granica działki
- drzewa przeznaczone do wycinki/likwidacja

OZNACZENIA POWIERZCHNI

- proj. nawierzchnia ścieżki p-r z betonu asfaltowego AC8S, gr. 4cm
- proj. nawierzchnia z mieszanki niezwiązanej stabilizowanej mechanicznie, gr. 15cm
- proj. nawierzchnia zjazdu z betonu asfaltowego AC8S, gr. 4cm

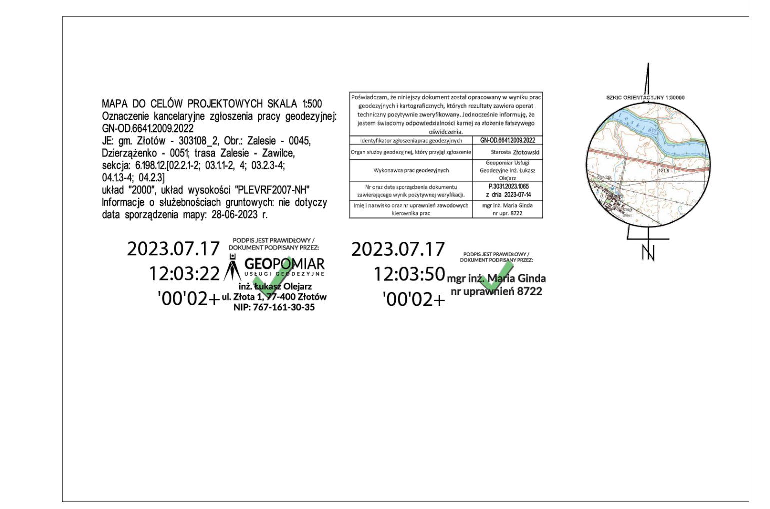

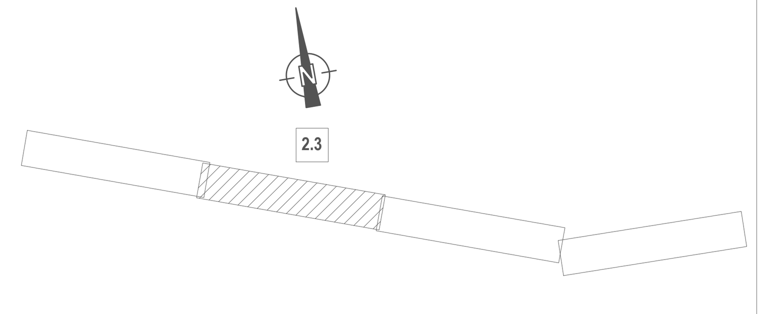

Jednostka projektowa: Kierowanie Nadzorowanie Kontrola Techniczna Budów i Robót Roman Mądry Błękwit, ul. Słoneczna 6; 77-400 Złotów	**Inwestor:** Gmina Złotów ul. Leśna 7, 77-400 Złotów
Tytuł opracowania: *"Budowa ścieżki pieszo-rowerowej Złotów - Zalesie"*	
Adres obiektu: woj. wielkopolskie, powiat złotowski, gmina Złotów	
Stadium: PROJEKT BUDOWLANY PROJEKT ARCHITEKTONICZNO-BUDOWLANY	

Branża:	Skala	Nr Rysunku	Nr arkusza
Drogowa	1:500	2	3

Nazwa rysunku:	Data
PLAN SYTUACYJNY	20.11.2023

Stanowisko:	Imię i Nazwisko:	Specjalność:	Branża:	Nr uprawnień:	Podpis:
Projektant	Karol Róg	inżynieryjna drogowa	drogowa	WKP/0344/POOD/16	