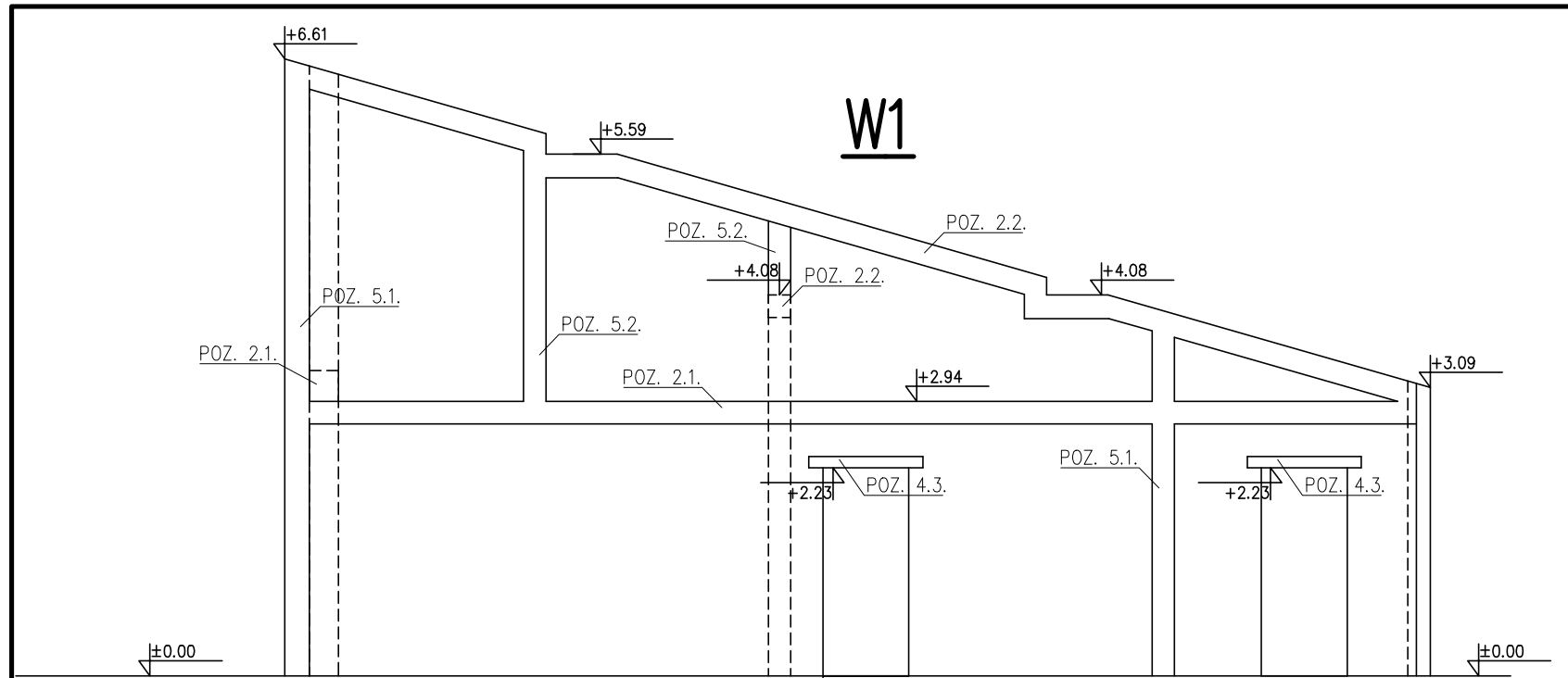

ELEWACJA ZACHODNIA

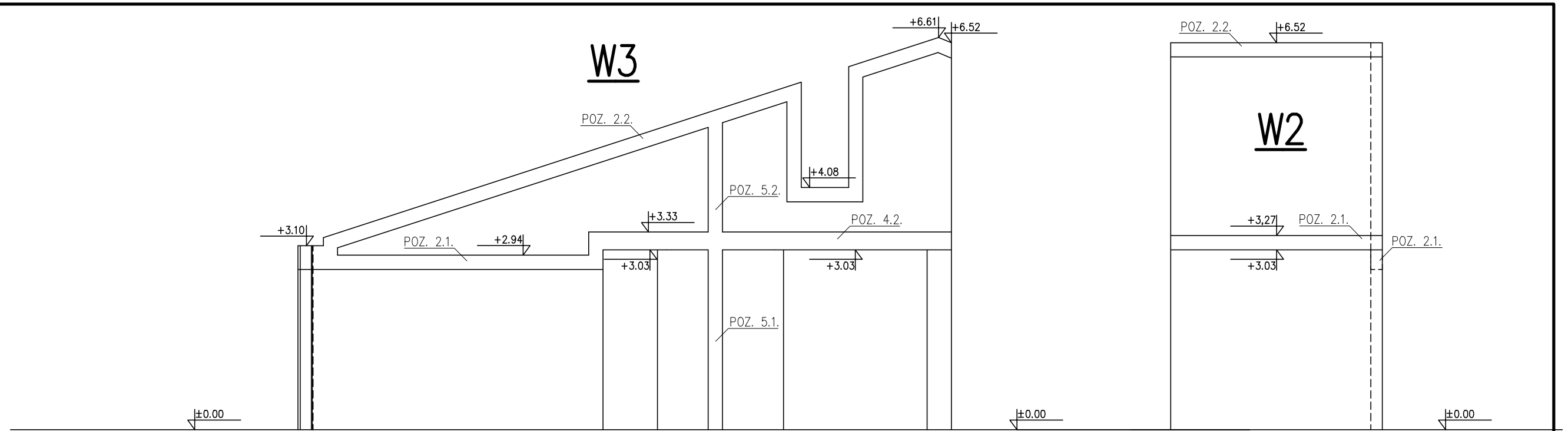

ELEWACJA PÓŁNOCNA

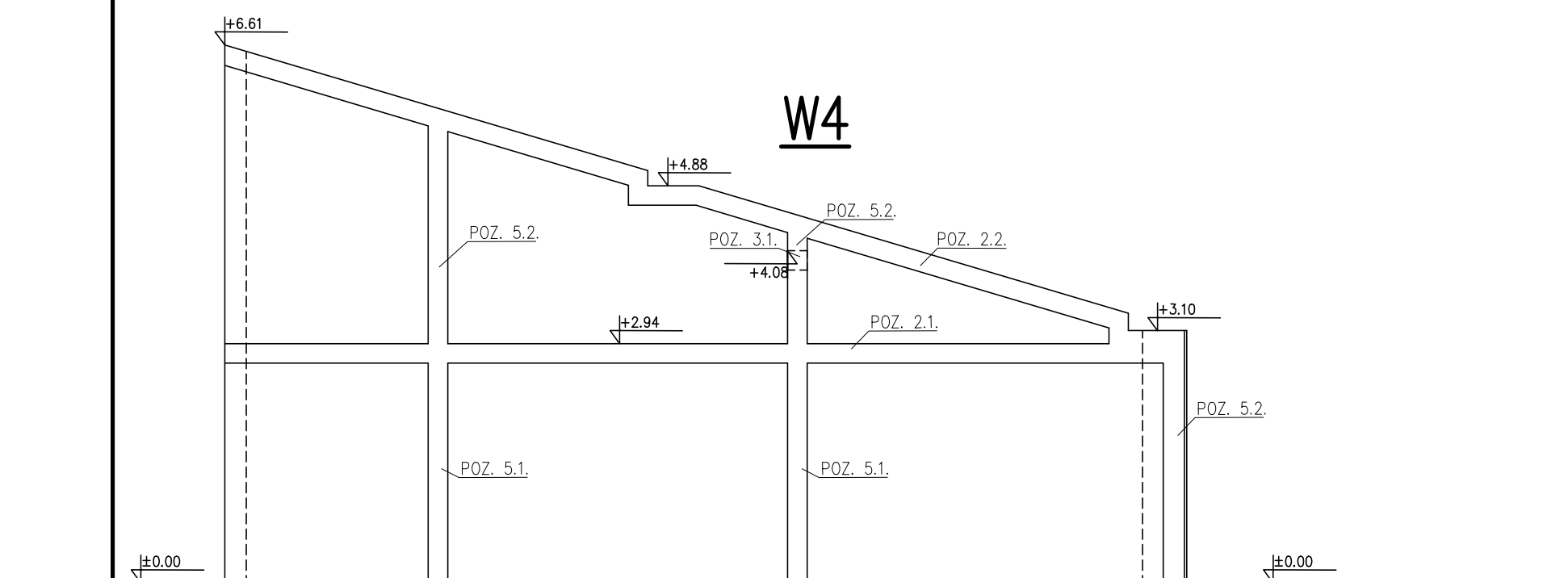

ELEWACJA WSCHODNIA

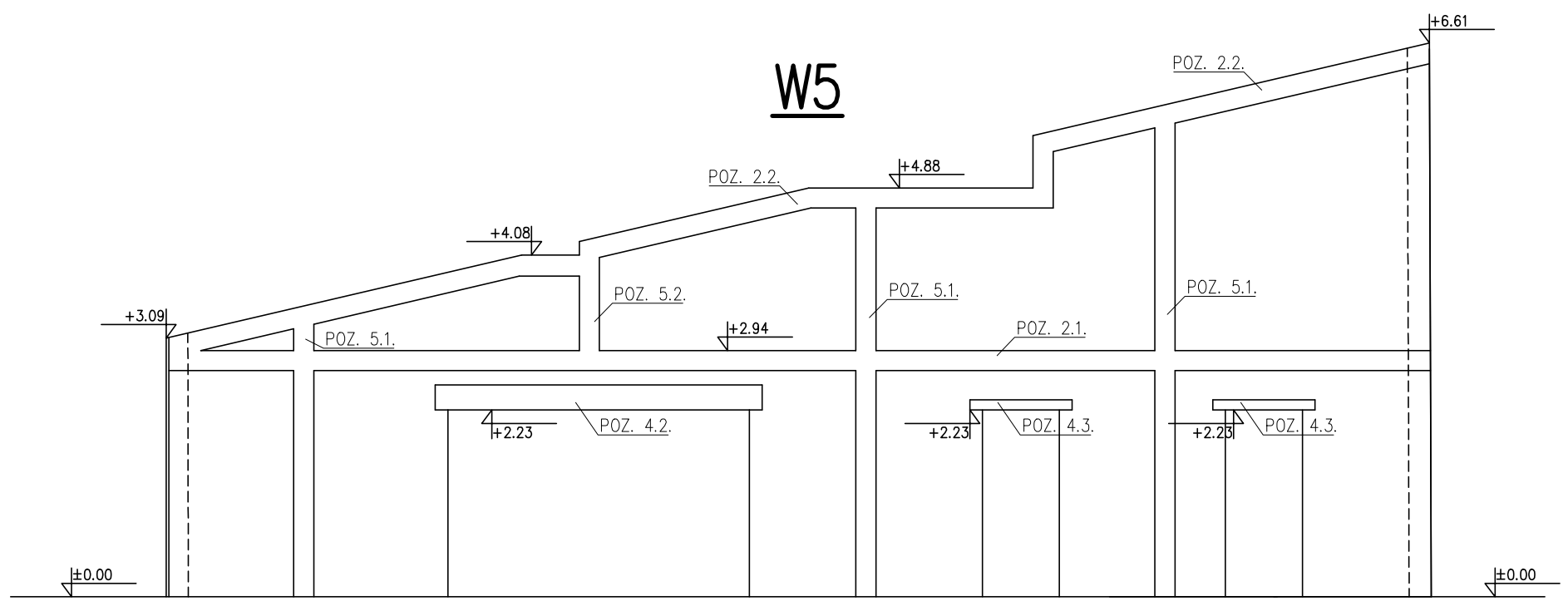

ELEWACJA POŁUDNIOWA

DOMAN—PRO ARCHITEKTURA I KONSTRUKCJE BIURO PROJEKTOWE I OBSŁUGI INWESTYCJI	DOMAN–PRO Arkadiusz Domański ul. Aliantów 14B/1, 88-400 Żnin, NIP: 558-170-90-90 tel. 607 843 781, e-mail: biuro@doman-pro.pl		
TEMAT OPRACOWANIA Rozbudowa i przebudowa świetlicy wiejskiej, na terenie działek nr 275/1, 275/2 w miejscowości Jaroszewo, Gmina Żnin			DATA 04.04.2022r.
TREŚĆ RYSUNKU WIDOKI KONSTRUKCYJNE ŚCIAN			SKALA 1:75
INWESTOR Gmina Żnin ul. 700-lecia, 88-400 Żnin		ETAP PROJ. TECHNICZNY	NR RYS. K4
FUNKCJA	AUTOR	NR UPRAWNIEŃ / SPECJALNOŚĆ	PODPIS
PROJEKTANT	mgr inż. Arkadiusz Domański	KUP/0003/PBKb/16 KONSTRUKCJA	
PROJEKTANT SPRAWDZAJĄCY	mgr inż. Piotr Rydlewski	KUP/0005/POOK/09 KONSTRUKCJA	
Rysunek wykonano przy pomocy programu ZWCAD+ 2019, BeSICAD 2019			