2. Równoważnia

Równoważnia - składa się z dwóch elementów - wg. załączonego schematu tj. walca o średnicy 15-20 cm i wysokości 20 cm oraz deski o długości 4 metrów, grubości 4-5 cm i szerokości 20 cm, posiadającej grubość na wjeździe/zjeździe 1 cm osiągającą stopniowo grubość 4-5 cm na odcinku 30 cm od krawędzi deski –wjazdu/zjazdu.

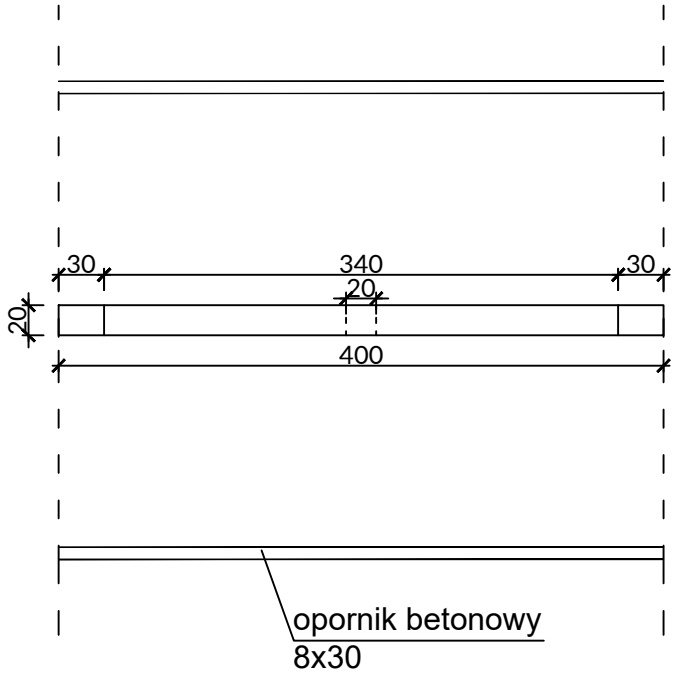

NIERUCHOMOŚCI: KUPNO I SPRZEDAŻ I SZACOWANIE

e-mail: m.danielczak@gmail.com
tel.: + [48] 600 258 696

AMD Design
Marcin Danielczak

ul. św. Jana Pawła II 5B
64-400 Międzychód

Data: 09.2021
Skala: 1:50
Nr rysunku: **M2**

PROJEKTY: DOKUMENTACJE I POZWOLENIA I KIEROWNICTWO

Obiekt:	OBIEKTY MAŁEJ ARCHITEKTURY
Lokalizacja:	Drezdenko, ul. Konopnickiej 4, dz. nr 1055/30
Inwestor:	Gmina Drezdenko - Hala Sportowo - Rehabilitacyjna
tytuł rysunku:	Detal miasteczka rowerowego **PRZESZKODA NR 2**
Branża:	ARCHITEKTURA

Projekt:	specjalność	nr uprawnień	podpis
mgr inż. arch. Marcin Danielczak	architektoniczna	17/WPOKK/2016	
Opracowanie:			
mgr inż. arch. Karolina Młodecka	-	-	

Projekt ten jest chroniony prawem autorskim. Kopiowanie i zmiany jedynie za zgodą autorów.