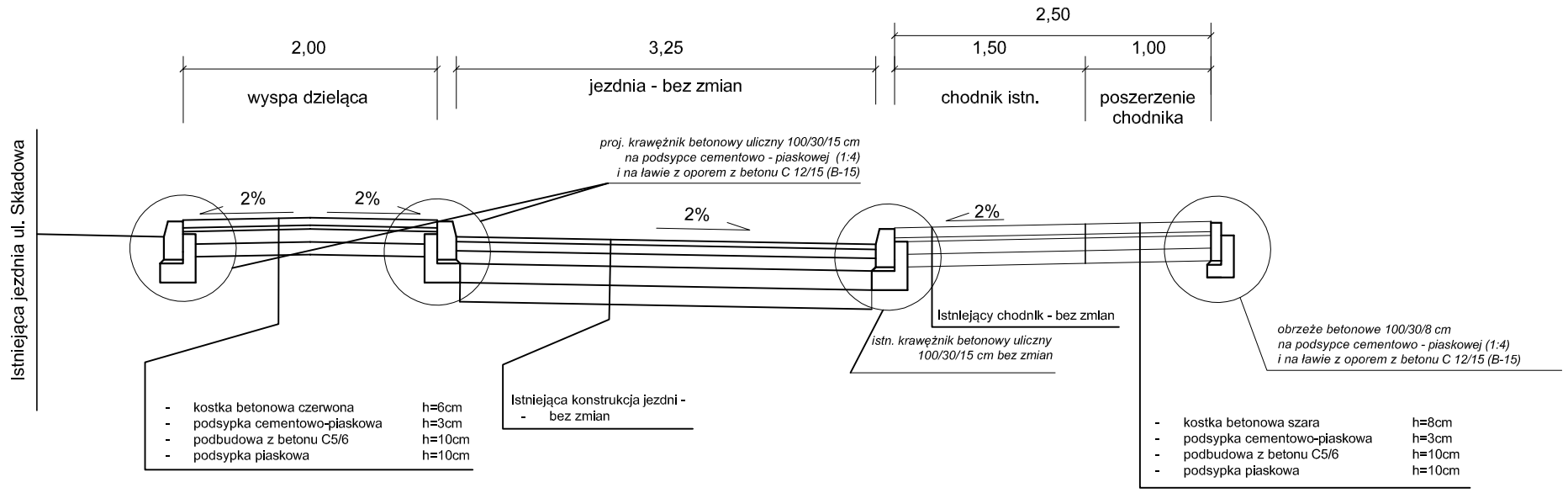

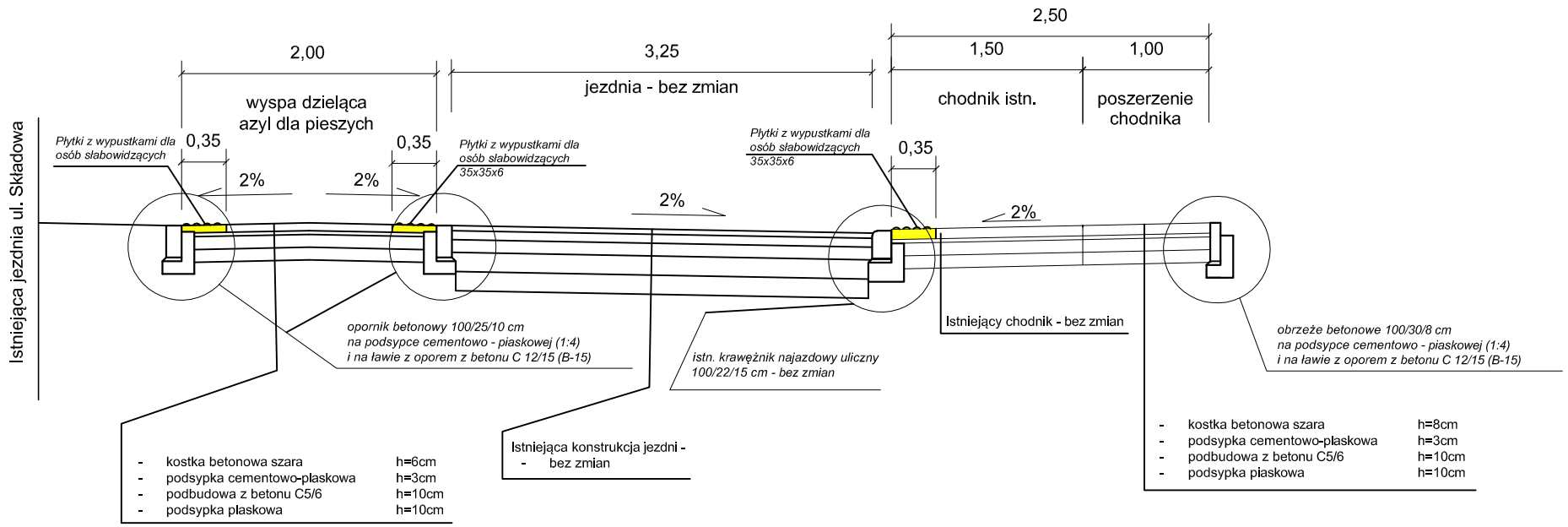

Wymagania dla KŁSM dotyczące podbudowy:

nasiąkliwość: WA24 - 2

mrozoodporność: F2

ścieralność: LA <= 30

Kruszywo jednorodne gatunkowo bez domieszek i zanieczyszczeń, spełniające wymagania krzywych uziarnienia. Np. melafir, gabro, granit lub równoważne.

Biuro Inżynieryjno - Techniczne "K I E R" 62-200 Gniezno Os. Wł. Łokietka 18/5 tel. (061) 425 22 11 lub 507 172 128 NIP 784-125-99-64 REGON 634460624	Inwestor Gmina Żnin ul. 700-lecia 39 88-400 Żnin

OBIEKT: Poprawa bezpieczeństwa ruchu drogowego na przejściu dla pieszych na ul. Składowej w Żninie

RYSUNEK: Przekroje normalne. Nr 3

STANOWISKO	IMIĘ I NAZWISKO	Nr UPR.	DATA	PODPIS
Kier. projektu	mgr inż. Mieczysław Łebedyński	164/88/PW	IV 2021	
Projektant b. drogowa	mgr inż. Iwona Łebedyńska	WKP/0125/ PWOD/18	IV 2021	
Asystent proj.	inż. Janusz Łebedyński		IV 2021	

BRANŻA	STADIUM	ROK OPR.	NR ZLEC.	SKALA	EGZEMPLARZ
Drogowa	ORG	2021		1: 50	