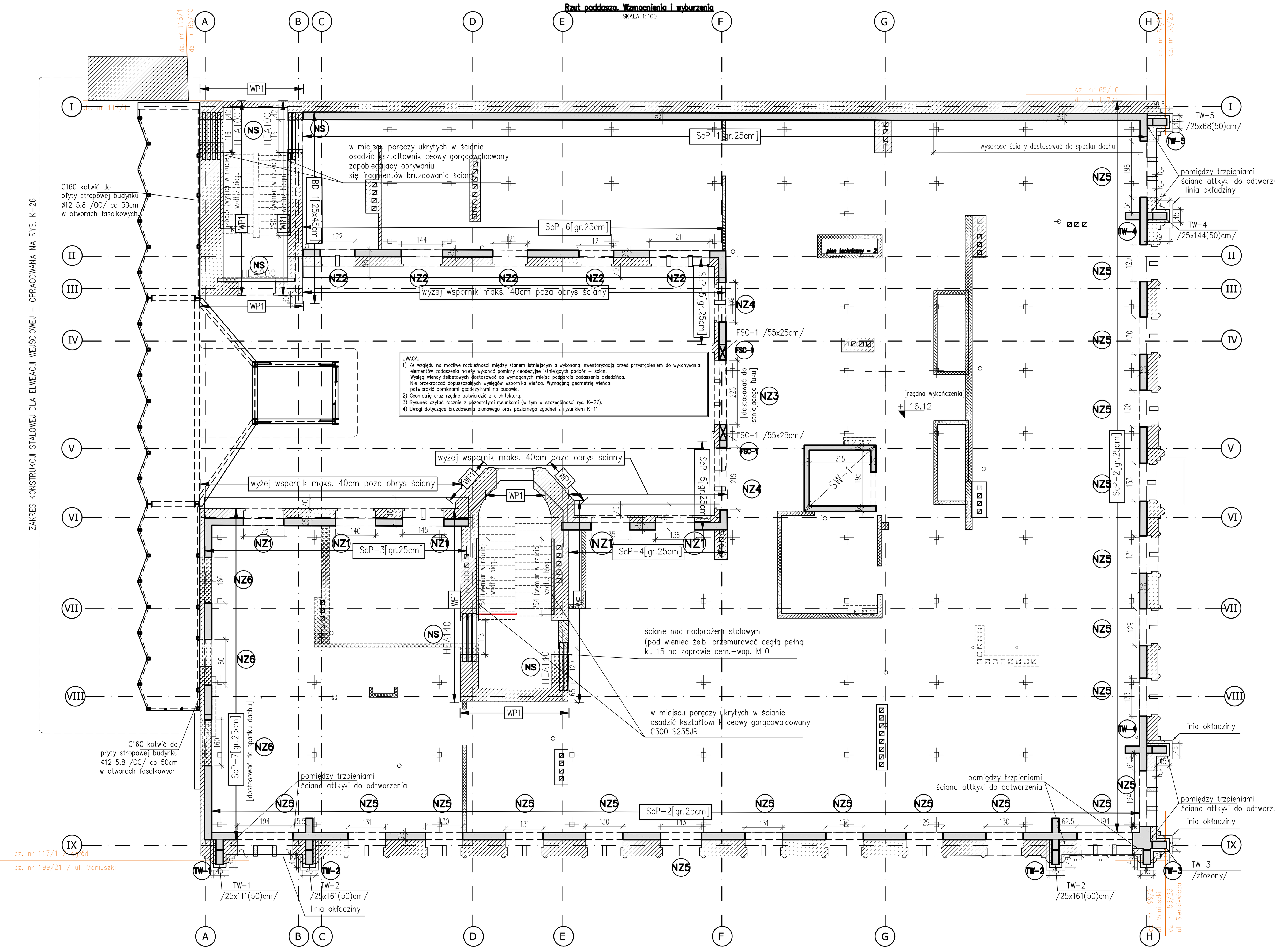

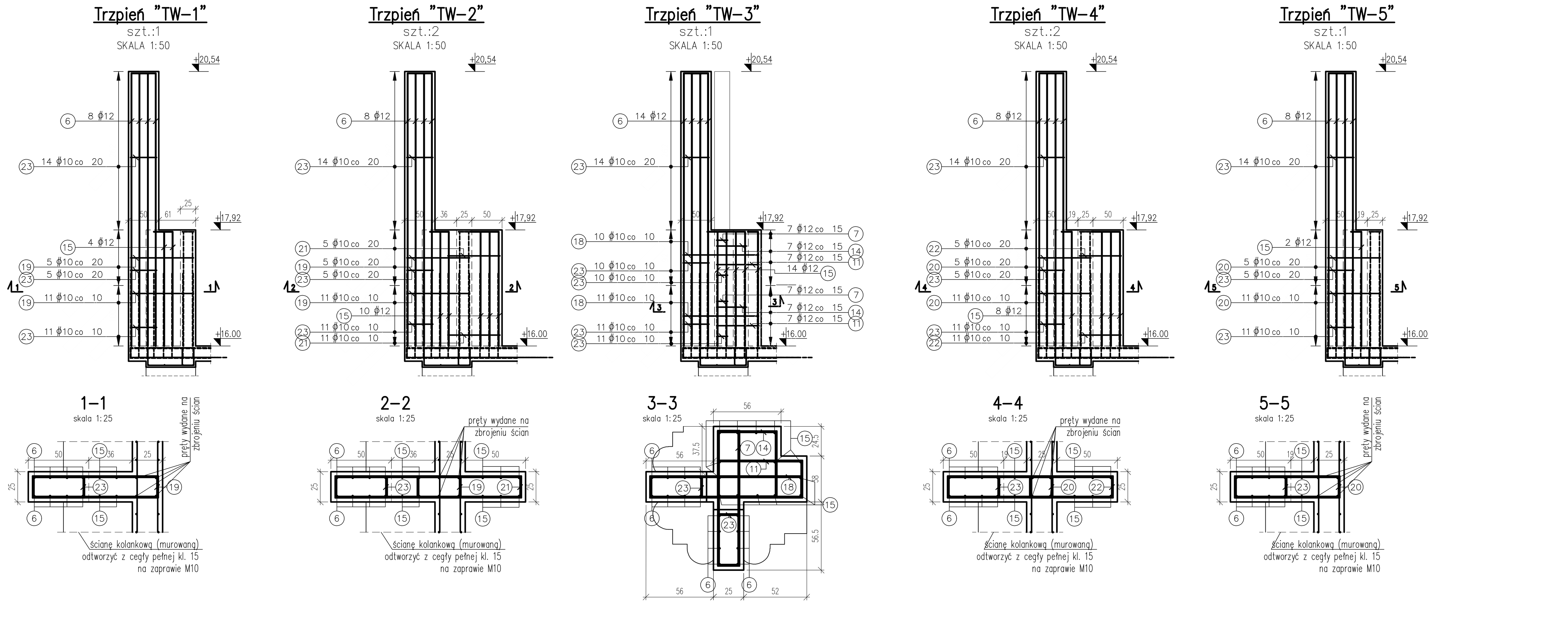

ZESTAWIENIE STALI

Obiekt:		Budynek Uniwersytetu Łódzkiego "Motyl".							luty 2024	
Nr rys:	MTL-PT-K-12	Treść: El. stalowe – poddasze								
Element	Pozycja	Liczba	Przedmiot	Długość	Ciężar Jedn.	Ciężar Szt.	Ciężar Całk.	Materiał	Uwagi	
		[szt]		[mm]	[kg/m]	[kg]	[kg]			
PODDASZE	1	1	HEA200	2750	42.30	116.33	116.33	S235		
	2	8	HEA100	1660	16.70	27.72	221.78	S235		
	3	6	HEA140	1700	24.70	41.99	251.94	S235		
					Ciężar 1 element [kg]		590.04			
Wykonać	1				Ciężar sumaryczny [kg]		590.04			
					Ciężar całkowity [kg]		590.04			
					Naddatek na spoiny [kg]	1.80%	10.62			
					Naddatek na elementy dodatkowe [kg]	2.00%	11.80			
					Ogółem [kg]		612.46			

UWAGA:
Do masy stali przedstawionej w zestawieniu należy doliczyć 15% naddatku uwzględniającego masę elementów potrzebnych do wykonania węzłów.

Nadszybie windy na dziedzińcu

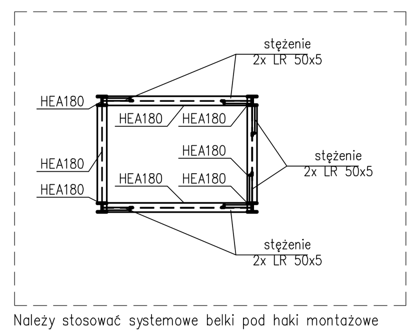

LEGENDA:

- Ściany konstrukcyjne żelbetowe
- Trzpień żelbetowy
- Ściany konstrukcyjne murowane, istniejące
- Ściany konstrukcyjne murowane, cegła pełna kl. 15 na zaprawie cem.-wap. M10
- Wuburzenia
- Ściany murowane, międzylokalowe, nienośne – odtworzyć wg Architektury. Stosować materiały lekkie o grubości nie większej niż 25cm.
- [254 szt.] Kolumny jet-grounting ø120cm zagłębione minimum 50cm w warstwie "Ic" o IL=0,2 (średni poziom posadowienia ok. 207,50m n.p.m.) Średnia dł. kolumny: ok. 4,40m
- [57 szt.] Kolumny jet-grounting ø120cm zagłębione minimum 50cm w warstwie "Ic" o IL=0,2 (średni poziom posadowienia ok. 207,50m n.p.m.) Średnia dł. kolumny: 6,10m
- NS Nadproże stalowe
- NZ Nadproże żelbetowe

UWAGI:

1. Uwagi ogólne - patrz "Opis Techniczny - Uwagi Wykonawcze".
2. Rysunek rozpatrywać łącznie z P.T. Architektury i P.T. odpowiednich branż oraz z pozostałymi rysunkami konstrukcji.
3. **Przebicia zawsze należy sprawdzić z P.T. Architektury oraz P.T. odpowiednich branż.** Nie zaznaczono otworów mniejszych niż Ø 10 cm. Otwory te należy wykonać wg. P.T. branży instalacyjnej.
4. Wymiary otworów okiennych i drzwiowych należy sprawdzić z aktualnymi wytycznymi producenta stolarki oraz P.T. Architektury.
5. Układ przerw roboczych każdorazowo powinien zostać zaakceptowany przez Projektanta Konstrukcji.
6. Przed wykonaniem ścian szybów windowych ich wymiary należy sprawdzić z aktualnymi wytycznymi dźwigowymi oraz P.T. Architektury.
7. Przed zamówieniem stali należy wykonać pomiary na budowie.
8. W miejscach pojedynczych przebić instalacyjnych o szer. większej niż 40cm należy zastosować nadproża stalowe HEA100. Ilość HEA należy dostosować do grubości ściany. Każdorazowo konieczność wykonania nadproża zgłosić do Projektanta w celu potwierdzenia rozwiązania. W miejscach koncentracji przebić instalacyjnych mogą być konieczne bardziej złożone rozwiązania. W celu doboru rozwiązania należy zgłosić się do Projektanta po Nadzór Autorski. Masy kształtowników koniecznych ze względu na przebicia instalacyjne nie zestawiono w opracowaniu. Należy przewidzieć w kosztorysie naddatek masy stali konieczny do wykonania przebić.
9. Jeżeli na rysunku nie podano inaczej, należy przyjąć minimalne długości zakładów dla prętów: Ø8 la=35cm, Ø10 la=40cm, Ø12 la=50cm, Ø16 la=60cm, Ø20 la=70cm.
10. Jeżeli nie zaznaczono inaczej - minimalne otuliny prętów zbrojenia dla trzpieni: 35mm, dla ścian i nadproży: 30mm
11. Specyfikacja stali wydana na oddzielnych arkuszach, w których wymiary prętów podano jako gabarytowe tj. po obrysie zewnętrznym natomiast dla strzemion po obrysie wewnętrznym.
12. Styk strzemion należy umieszczać przemiennie przy różnych narożnikach.
13. Pręty wydane z mb. lub długości średniej należy dostosować do rzeczywistych wymiarów elementów. Łączenie na zakład wg pkt 14. Skrajne pręty wydane z mb należy kończyć hakiem prostym o długości 5Ø.
14. Nadproża stalowe opierać na poduszkach bet. o szer. minimum 25cm, chyba że na rzucie przedstawiono inaczej. Przestrzeń nad belkami stalowymi wypełnić zaprawą pęczniejącą.

Klasa betonu dla poduszek pod nadproża stalowe: C8/10.

UWAGA:
WSZYSTKIE WYMIARY SPRAWDZIĆ NA BUDOWIE.

±0.00 według projektu architektury

Beton C30/37 XC-2 fundamenty, zbiorniki
Beton C30/37 XC-1 w zakresie konstrukcji części nadziemnej
Chudy beton C8/10
Stal ø A-IIIN, klasa B,C
Stal ø A-0
Stal konstrukcyjna S355JR

LEM Studio Architektoniczne Sp. z o.o.
ul. Zabłocie 39, 30-701 Kraków
NIP: 676-238-36-75 / REGON: 120753070 / KRS:0000311257
tel: +48 12 296 02 71 / biuro@lemsa.pl

Obiekt	**Budynek Uniwersytetu Łódzkiego "MOTYL"**	Nr projektu	23-01
Inwestor	**Uniwersytet Łódzki ul. Narutowicza 68, Łódź**	Data	02.2024
Lokalizacja	**ul. Sienkiewicza 21, Łódź dz. nr ewid. 117/1, obręb S-6**	rewizja	-
Branża	KONSTRUKCJA		
Faza	Projekt techniczny / wykonawczy	nr upr. arch. bez ogr.	podpis
Projektant	mgr inż. Tomasz Żebro	MAP/0066 /POOK/06	
Opracowanie	mgr inż. Mateusz Witusiński		
Sprawdzający	mgr inż. Wojciech Leśniak	150/2002	
Treść rysunku	Rzut poddasza. Wzmocnienia i wyburzenia.	Nr rys:	K-12
		Skala:	1:100/50/25

UWAGA:
Prawa Autorskie zastrzeżone – LEM Studio Architektoniczne Sp. z o. o.
Wszystkie wymiary należy sprawdzić na budowie!
W przypadku użycia nazwy produktu bądź producenta dopuszcza się zastosowanie materiału równoważnego pod względem parametrów technicznych i funkcji jakiej ma służyć.