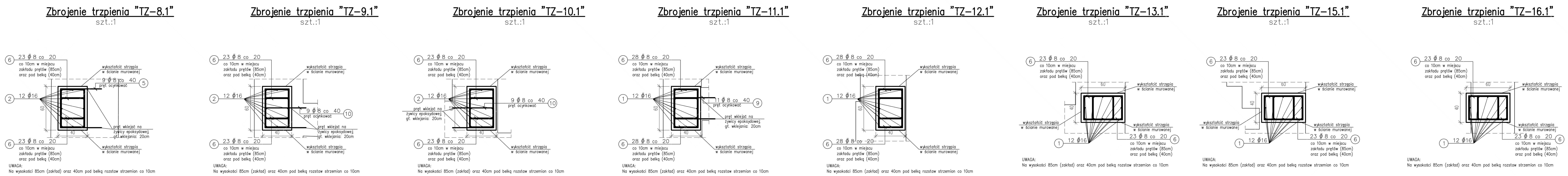

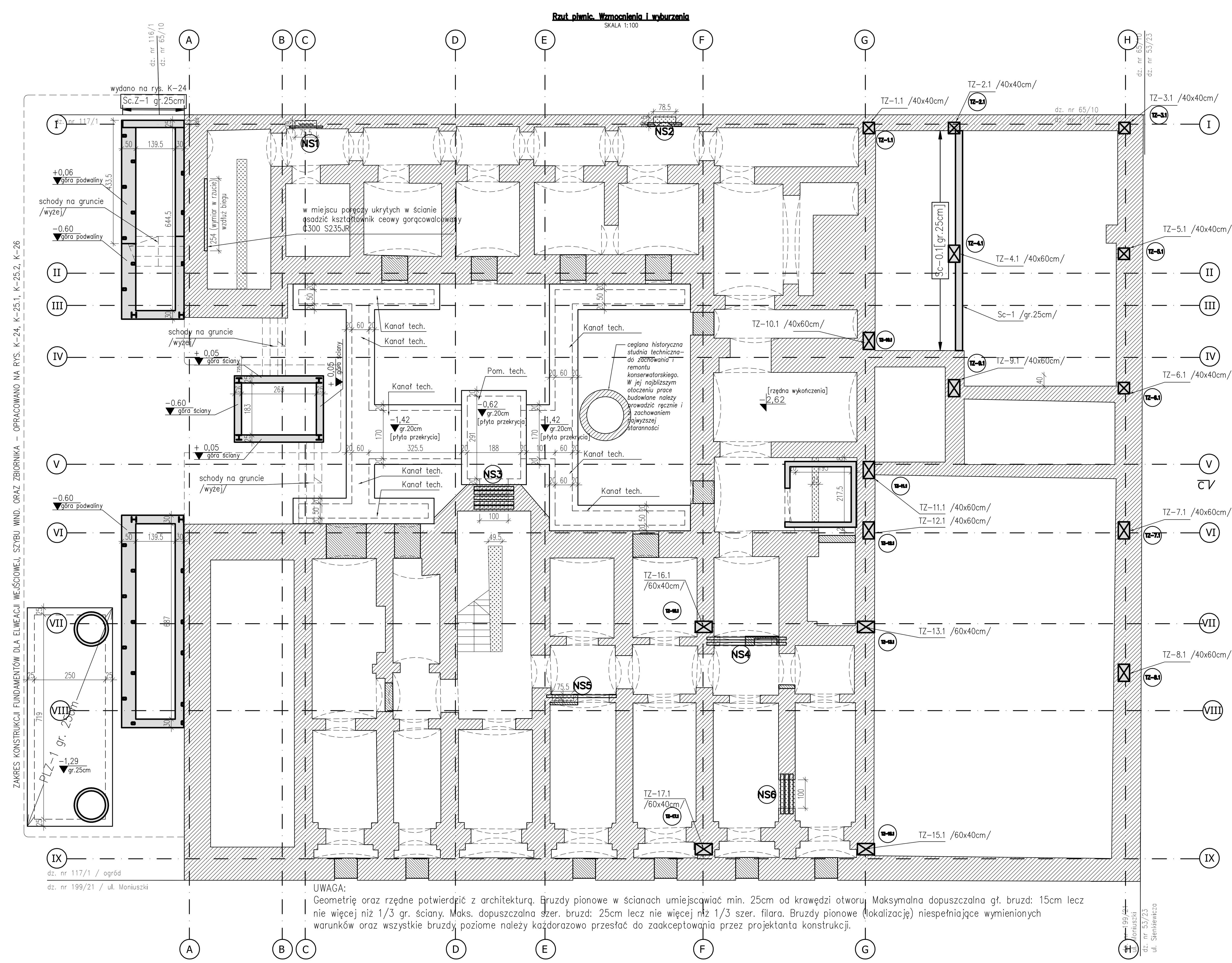

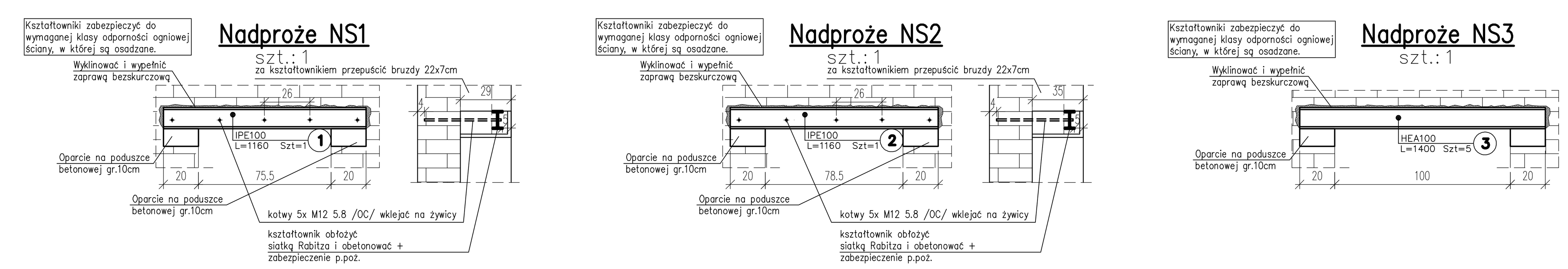

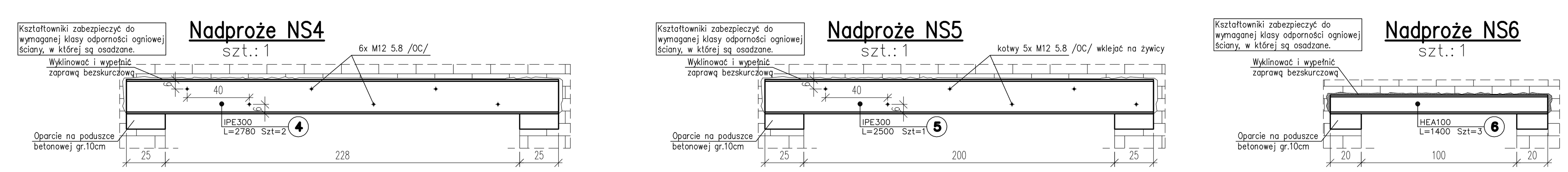

UWAGI:

1. Uwagi ogólne - patrz "Opis Techniczny - Uwagi Wykonawcze".
2. Rysunek rozpatrywać łącznie z P.T. Architektury i P.T. odpowiednich branż oraz z pozostałymi rysunkami konstrukcji.
3. **Przebicia zawsze należy sprawdzić z P.T. Architektury oraz P.T. odpowiednich branż.** Nie zaznaczono otworów mniejszych niż Ø 10 cm. Otwory te należy wykonać wg. P.T. branży instalacyjnej.
4. Wymiary otworów okiennych i drzwiowych należy sprawdzić z aktualnymi wytycznymi producenta stolarki oraz P.T. Architektury.
5. Układ przerw roboczych każdorazowo powinien zostać zaakceptowany przez Projektanta Konstrukcji.
6. Przed wykonaniem ścian szybów windowych ich wymiary należy sprawdzić z aktualnymi wytycznymi dźwigowymi oraz P.T. Architektury.
7. Przed zamówieniem stali należy wykonać pomiary na budowie.
8. W miejscach pojedynczych przebić instalacyjnych o szer. większej niż 40cm należy zastosować nadproża stalowe HEA100. Ilość HEA należy dostosować do grubości ściany. Każdorazowo konieczność wykonania nadproża zgłosić do Projektanta w celu potwierdzenia rozwiązania. W miejscach koncentracji przebić instalacyjnych mogą być konieczne bardziej złożone rozwiązania. W celu doboru rozwiązania należy zgłosić się do Projektanta po Nadzór Autorski. Masy kształtowników koniecznych ze względu na przebicia instalacyjne nie zestawiono w opracowaniu. Należy przewidzieć w kosztorysie naddatek masy stali konieczny do wykonania przebić.
9. Jeżeli na rysunku nie podano inaczej, należy przyjąć minimalne długości zakładów dla prętów: Ø8 la=35cm, Ø10 la=40cm, Ø12 la=50cm, Ø16 la=60cm, Ø20 la=70cm.
10. Jeżeli nie zaznaczono inaczej - minimalne otuliny prętów zbrojenia dla trzpieni: 35mm, dla ścian i nadproży: 30mm
11. Specyfikacja stali wydana na oddzielnych arkuszach, w których wymiary prętów podano jako wymiary po obrysie zewnętrznym, dla strzemion po obrysie wewnętrznym.

UWAGA: WSZYSTKIE WYMIARY SPRAWDZIĆ NA BUDOWIE

12. Styk strzemion należy umieszczać przemiennie przy różnych narożnikach.
13. Pręty wydane z mb. lub długości średniej należy dostosować do rzeczywistych wymiarów elementów. Skrajne pręty wydane z mb należy kończyć hakiem prostym o długości 5Ø.
14. Nadproża stalowe opierać na poduszkach bet. o szer. minimum 25cm, chyba że na rzucie przedstawiono inaczej. Przestrzeń nad belkami stalowymi wypełnić zaprawą pęczniejącą.

Klasa betonu dla poduszek pod nadproża stalowe: C8/10.

Schemat ułożenia zbrojenia wieńców

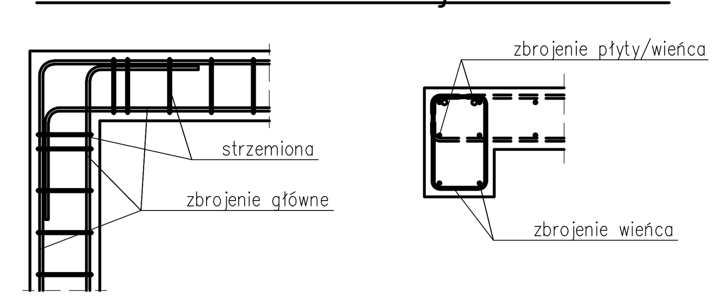

ZESTAWIENIE STALI

Obiekt: Budynek Uniwersytetu Łódzkiego "Motyl". środa, 7 lutego 2024

Nr rys: MTL-PT-K-07 Treść: El. stalowe – piwnice

Element	Pozycja	Liczba [szt]	Przedmiot	Długość [mm]	Ciężar Jedn. [kg/m]	Ciężar Szt. [kg]	Ciężar Całk. [kg]	Materiał	Uwagi
NS1	1	1	IPE100	1160	8.10	9.40	9.40	S235	
				Ciężar 1 element [kg]			9.40		
	Wykonać	1		Ciężar sumaryczny [kg]			9.40		
NS2	2	1	IPE100	1160	8.10	9.40	9.40	S235	
				Ciężar 1 element [kg]			9.40		
	Wykonać	1		Ciężar sumaryczny [kg]			9.40		
NS3	3	5	HEA100	1400	16.70	23.38	116.90	S235	
				Ciężar 1 element [kg]			116.90		
	Wykonać	1		Ciężar sumaryczny [kg]			116.90		
NS4	4	2	IPE300	2780	42.20	117.32	234.63	S235	
				Ciężar 1 element [kg]			234.63		
	Wykonać	1		Ciężar sumaryczny [kg]			234.63		
NS5	5	1	IPE300	2500	42.20	105.50	105.50	S235	
				Ciężar 1 element [kg]			105.50		
	Wykonać	1		Ciężar sumaryczny [kg]			105.50		
NS6	6	3	HEA100	1400	16.70	23.38	70.14	S235	
				Ciężar 1 element [kg]			70.14		
	Wykonać	1		Ciężar sumaryczny [kg]			70.14		
				Ciężar całkowity [kg]			545.96		
				Naddatek na spoiny [kg]	1.80%		9.83		
				Naddatek na elementy dodatkowe [kg]	2.00%		10.92		
				Ogółem [kg]			566.71		

UWAGA:
Do masy stali przedstawionej w zestawieniu należy doliczyć 15% naddatku uwzględniającego masę elementów potrzebnych do wykonania węzłów.

LEGENDA:

- Ściany konstrukcyjne żelbetowe
- Trzpień żelbetowy
- Ściany konstrukcyjne murowane, istniejące
- Ściany konstrukcyjne murowane, cegła pełna kl. 15 na zaprawie cem.-wap. M10
- Wyburzenia
- Ściany murowane, międzylokalowe, nienośne – odtworzyć wg Architektury. Stosować materiały lekkie o grubości nie większej niż 25cm.
- [254 szt.] Kolumny jet-grounting ø120cm zagłębione minimum 50cm w warstwie "Ic" o IL=0,2 (średni poziom posadowienia ok. 207,50m n.p.m.) Średnia dł. kolumny: ok. 4,40m
- [57 szt.] Kolumny jet-grounting ø120cm zagłębione minimum 50cm w warstwie "Ic" o IL=0,2 (średni poziom posadowienia ok. 207,50m n.p.m.) Średnia dł. kolumny: 6,10m
- NS – Nadproże stalowe
- NZ – Nadproże żelbetowe

±0.00 według projektu architektury

Beton C30/37 w technologii betonu wodoszczelnego - kanał. tech na dziedzińcu, zbiornik

Beton C30/37 XC-2 fundamenty

Beton C30/37 XC-1 w zakresie konstrukcji części nadziemnej

Chudy beton C8/10

Stal ϕ A-IIIN, klasa B,C

Stal ϕ A-0

Stal konstrukcyjna S355JR

LEM Studio Architektoniczne Sp. z o.o.
ul. Zabłocie 39, 30-701 Kraków
NIP: 676-238-36-75 / REGON: 120753070 / KRS:0000311257
tel: +48 12 296 02 71 / biuro@lemsa.pl

Obiekt	**Budynek Uniwersytetu Łódzkiego "MOTYL"**	Nr projektu	23-01
Inwestor	**Uniwersytet Łódzki ul. Narutowicza 68, Łódź**	Data	02.2024
Lokalizacja	**ul. Sienkiewicza 21, Łódź dz. nr ewid. 117/1, obręb S-6**		
Branża	KONSTRUKCJA	rewizja	-
Faza	Projekt techniczny / wykonawczy	nr upr. arch. bez ogr.	podpis
Projektant	mgr inż. Tomasz Żebro	MAP/0066 /POOK/06	
Opracowanie	mgr inż. Mateusz Witusiński		
Sprawdzający	mgr inż. Wojciech Leśniak	150/2002	
Treść rysunku	Rzut piwnic. Wzmocnienia i wyburzenia.	Nr rys: K-07	Skala: 1:100

UWAGA:
Prawa Autorskie zastrzeżone– LEM Studio Architektoniczne Sp. z o. o.
Wszystkie wymiary należy sprawdzić na budowie!
W przypadku użycia nazwy produktu bądź producenta dopuszcza się zastosowanie materiału równoważnego pod względem parametrów technicznych i funkcji jakiej ma służyć.