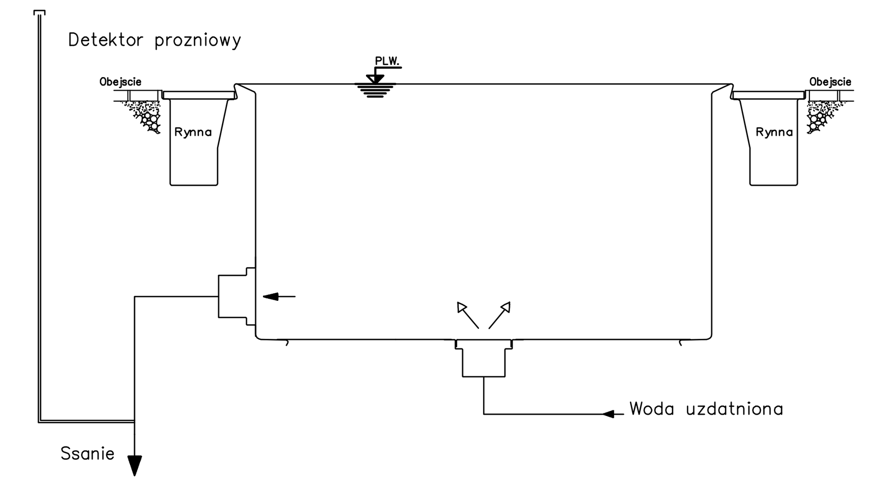

1 sztuk(a) ujecia wody do analizy z przylaczem DN50, maksymalny strumien ssania 1m3/h

Basen zimowany w stanie opróżnionym.

Maksymalne dopuszczalne nadcisnienie w kanale dennym: 3m H_2O
Cisnienie robocze=strata cisnienia dyszy kanalu dennego: 2m H_2O

Maksymalna predkosc wlotowa wody przy jakimkolwiek doplywie (np dysze masazu) wynosi 4 m/s (PN–EN 13451–3)

Należy zainstalować detektor próżniowy połączony z linią ssania pomiędzy pompą a kanałem ssawnym (PN–EN 13451–1), który zatrzymuje pompy w przypadku przekroczenia sygnału wejściowego.

Opróżnianie instalacji basenowej (opróżnianie basenu) można rozpocząć wyłącznie po uprzednim upewnieniu się, że w basenie nie znajduje się żadna osoba, względnie należy zabezpieczyć dostęp do basenu podczas jego opróżniania.

Montaz kanalu dennego
Skala 1:10

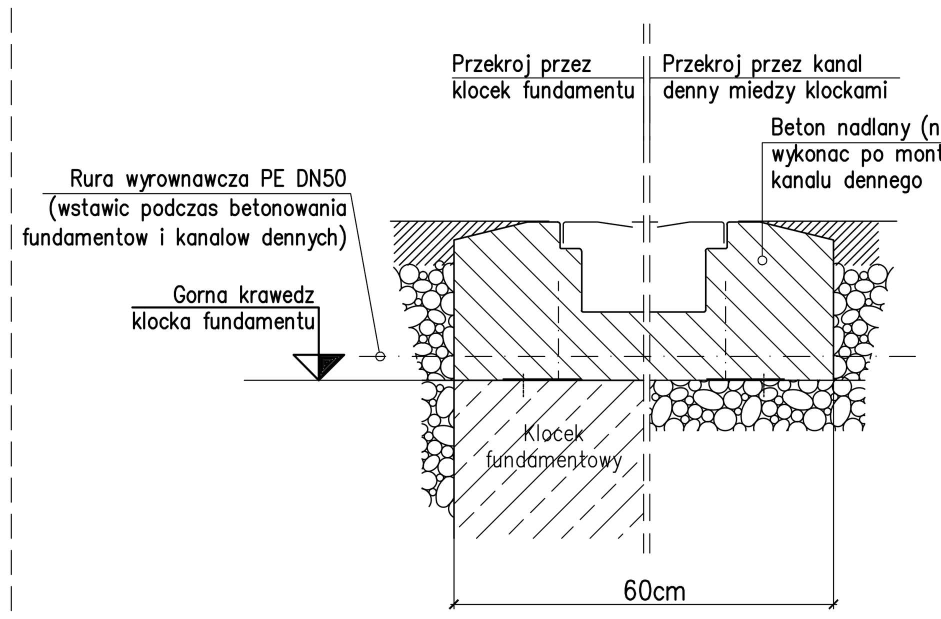

1. Wykonanie klockow fundamentu (FIRMA BUDOWLANA)
2. Wykonanie rowu w podsypce zwirowej pod kanaly denne (FIRMA BUDOWLANA)
3. Montaz i ustawienie kanalu dennego przed koncowym zabetonowaniem elementow scian bocznych. Tolerancja ±5mm (Dostawca niecki)
4. Zabetonowanie kanalu dennego na calej dlugosci (FIRMA BUDOWLANA)
5. Przy wykonaniu prac wykonczeniowych (wykonanie ostatniej warstwy podsypki zwirowej i betonowanie koncowe) nalezy zwrocic uwage na utrzymanie kanalow dennych w czystosci.

Montaż dyszy dennej
Skala 1:10

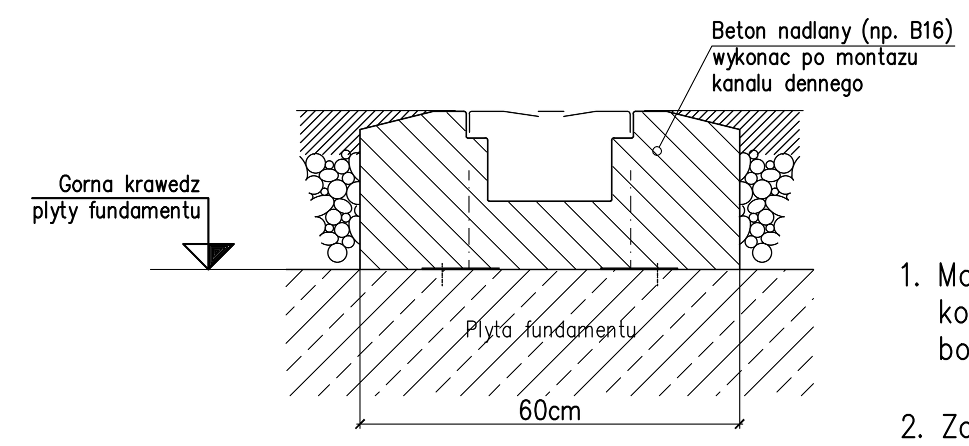

1. Montaż i ustawienie dyszy dennej przed końcowym zabetonowaniem elementów ścian bocznych. Tolerancja ±5mm.
2. Zabetonowanie dyszy dennej (FIRMA BUDOWLANA).
3. Przy wykonaniu prac wykończeniowych (wykonanie ostatniej warstwy podsypki żwirowej i betonowanie końcowe) należy zwróćcć uwagę na utrzymanie kanałów dennych w czystości.

Szczegół: załamanie dna
Skala: 1:10

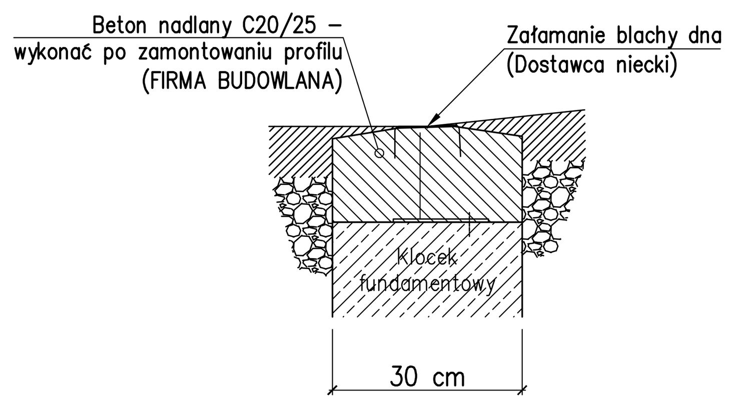

Powierzchnia lustra wody:	116.54 m2
Obwód:	41.25 m
Wydajność filtrów:	85.00 m3/h

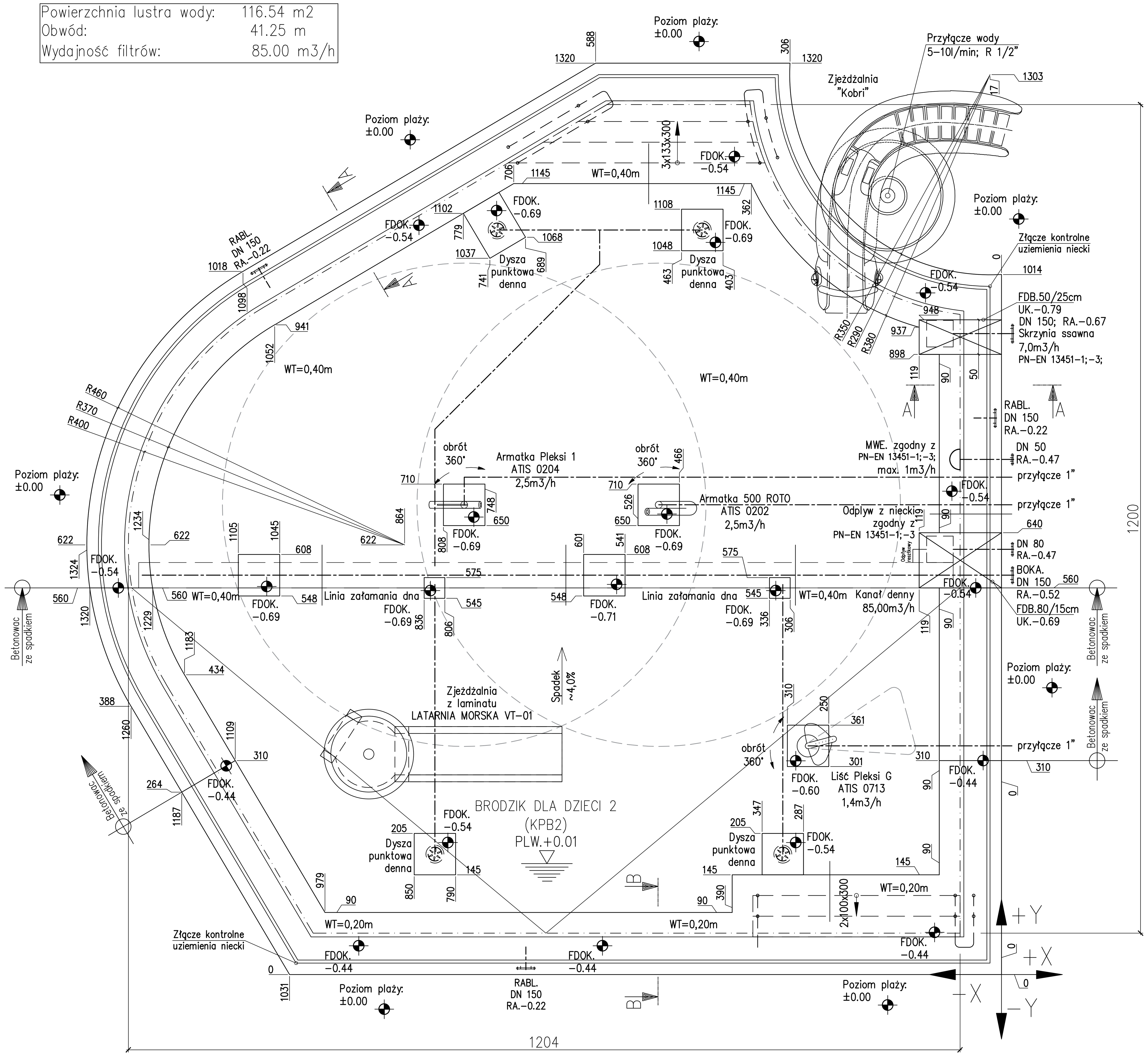

Przekrój A–A
skala: 1:15

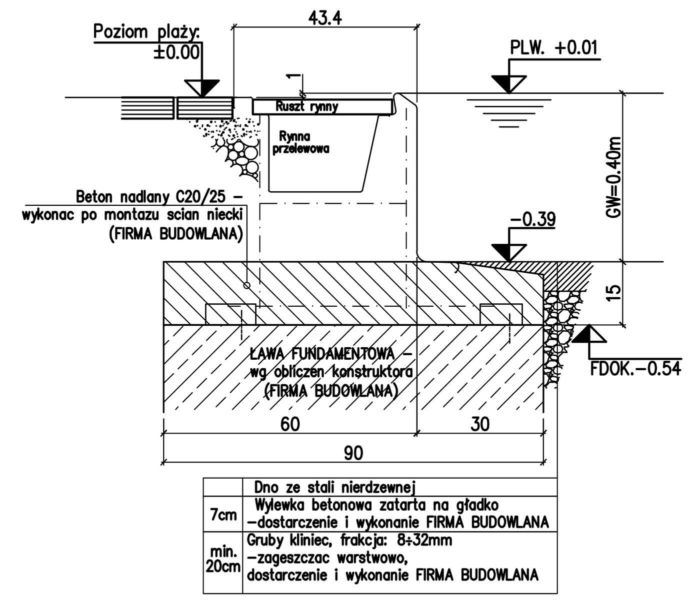

Przekrój B–B
skala: 1:15

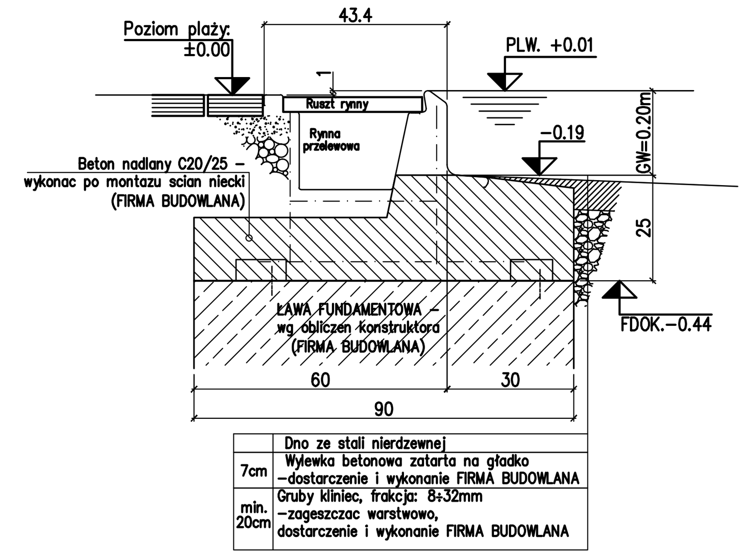

Wymagania techniczne dotyczące ograniczenia agresywnego oddziaływania otoczenia na zewnętrzne elementy niecki:
Wszystkie materiały stykające się z zewnętrznymi elementami niecki muszą być zatwierdzone przez dostawcę niecek basenowych każdorazowo przed ich zastosowaniem. W przypadku kruszywa przeznaczonego do wykonania warstwy podbudowy pod blachy denne jaki i do ewentualnego obsypywania niecek, należy przekazać do badań jego próbkę dostawcy niecek z odpowiednim wyprzedzeniem.

Zapewnić antypoślizgowość dna, pokryw kanałów zasilających oraz pozostałych powierzchni, których szer. rzutu na płaszczyznę poziomą przekracza 100 mm.

Oznakowania i barwienia w obrębie niecki należy wykonać metodą trawienia elektrochemicznego na kolor RAL5011 dopuszczalnie RAL5008.

Podane wymiary i zbrojenia fundamentow sa wymiarami wytycznymi i stanowia minimalne wymiary przy budowie niecek basenowych ze stali nierdzewnej. Dokladne wymiary fundamentow powinny byc ustalowe przez firme prowadzaca budowe, po badaniach statycznych gruntu. Należy przy tym zwrócić uwagę na zapewnienie równomiernego przelewu wody przez krawędź przelewową poprzez odpowiednie zabezpieczenie gruntu przed możliwością nierównomiernego obsunięcia się.

Tolerancja krawędzi przelewowej na całym obwodzie niecki wynosi ±2mm i jest każdorazowo potwierdzana pomiarem geodezyjnym po zamknieciu obwodu niecki przez DOSTAWCE NIECKI a przed wykonaniem betonu nadlanego przez firme budowlana.

Niezbedne dane dotyczące ciężaru niecki ze stali nierdzewnej zostaną dostarczone przez jej producenta.

Nalezy rowniez zapewnic odpowiedni drenaz miedzy niecką ze stali nierdzewnej a fundamentem. Rury drenażowe powinny być przeprowadzone przez fundamenty kanałów dennych i ścian bocznych. Powinny być dopasowane do istniejacych warunków budowlanych.

W przypadku montazu niecek stalowych w obszarach z ciagle doplywajaca woda gruntowa, nalezy uwzglednic odpowiednie zabezpieczenia. W tym celu nalezy sie skontaktowac z ich producentem.

Wszelkie atrakcje i inne urzadzenia wbudowane w niecce na ławie fundamentowej nalezy bezwzglednie zabetonowac przed wykonaniem warstwy podsypki z klinca i wylewki betonowej!

We wszystkich polaczeniach kolnierzowych kroccow stosowac elementy zlaczne ze stali nierdzewnej – gatunek A4.

Podlaczenie zlaczy kontrolnych uziemienia niecki – Firma ELEKTRYCZNA.

Probki kruszywa przekazac DOSTAWCY NIECKI do analizy chemicznej, w celu zatwierdzenia do zastosowania w kontakcie z elementami niecki ze stali nierdzewnej.

Podklad gruby: kliniec, frakcja 8–32mm z zachowaniem funkcji drenazu! Przynajmniej 20cm.

Górna warstwa bezpośrednio pod dnem wylewka betonowa grubości min. 7cm zatarta na gładko.

Wszystkie podklady nalezy wykonac z materialow nie zawierajacych ziemi i zwiazkow zelaza.

LEGENDA

ABKA. KANAL SSAWNY
BOKA. KANAL DENNY
BABL. ODPROWADZENIE WODY Z NIECKI
RA. OS RURY
RS. DOLNA KRAWEDZ RURY
KB. WIERCENIE RUROWE
FDB. PRZEBICIE FUNDAMENTU
BKT. GLEBOKOSC KANALU DENNEGO
UK. KRAWEDZ DOLNA
WT. GLEBOKOSC WODY
WSP. LUSTRO WODY
RABL. ODPLYW RYNNY
OK. KRAWEDZ GORNA
ASP. PRZERWANIE FUNDAMENTU
BASP. WGLEBIENIE W DNIE
MWE. PUNT POMIARU CHLORU
EST. DYSZA PUNKTOWA DENNA
UWS. REFLEKTOR PODWODNY
WS. WYCIECIE W SCIANIE
BS. WYCIECIE W DNIE
DOK. GORNA KRAWEDZ STROPU
DUK. DOLNA KRAWEDZ STROPU
DDB. PRZEBICIE PRZEZ STROP
WDB. PRZEBICIE PRZEZ SCIANE
FDOK. GORNA KRAWEDZ FUNDAMENTU
MA. OS DYSZY MASAZU

Poziom lustra wody: +0.01
Poziom plaży: ±0.00

OBCIAZENIE fudnamentu dolnego i mocowania gornego w zaleznosci od wysokosci mocowania

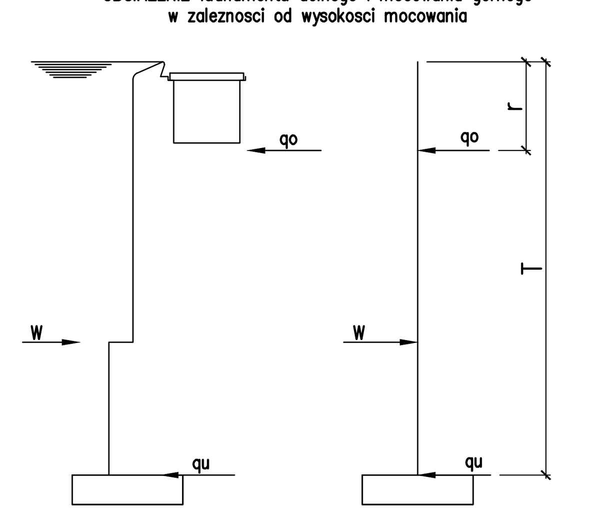

r[m]	T[m]	W[kN/m]	qo[kN/m]	qu[kN/m]
0	1.0	5.0	1.66	3.33
	1.2	7.2	2.40	4.80
	1.4	9.8	3.26	6.53
	1.6	12.8	4.26	8.53
	1.8	16.2	5.40	10.80
	2.0	20.0	6.66	13.33
0,25	1.0	5.0	2.22	2.78
	1.2	7.2	3.02	4.18
	1.4	9.8	3.98	5.82
	1.6	12.8	4.99	7.81
	1.8	16.2	6.27	9.93
	2.0	20.0	7.62	12.38
0,50	1.0	5.0	3.33	1.67
	1.2	7.2	4.11	3.09
	1.4	9.8	5.10	4.70
	1.6	12.8	6.61	6.19
	1.8	16.2	7.47	8.73
	2.0	20.0	8.88	11.12

Schemat: Montaż ścian bocznych

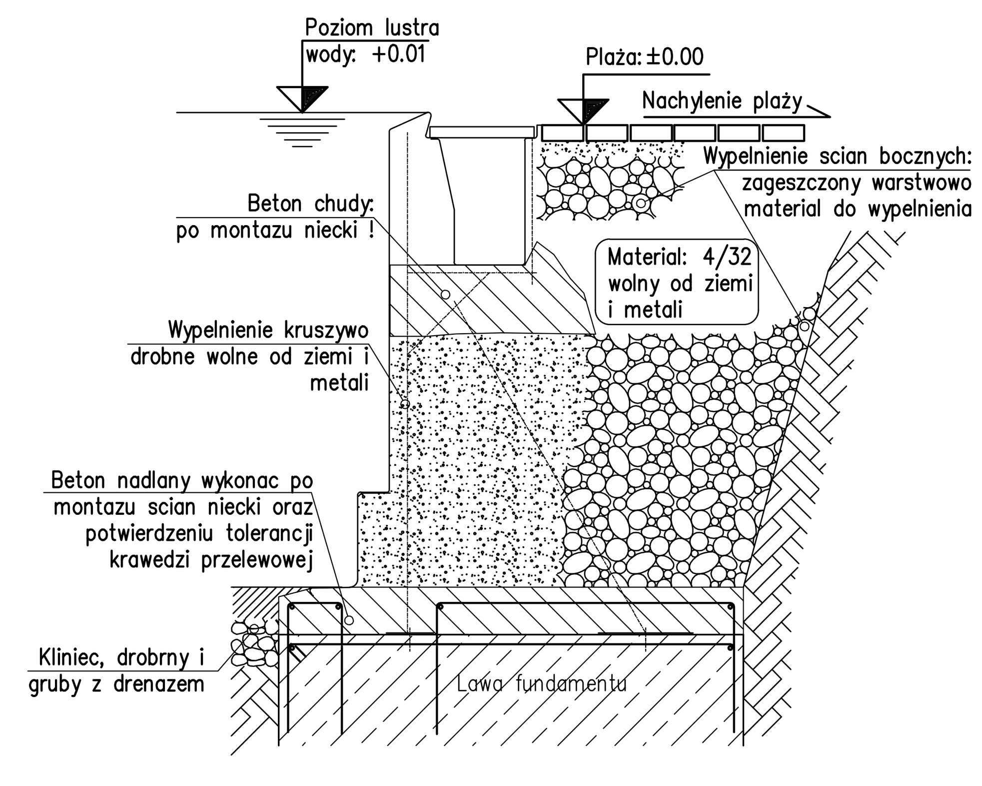

tytuł rysunku	BRODZIK D.I		nazwisko	nr upr.	data	podpis
		proj. architekturę	M. MICHAŁEK-KOPIEC	7/09/SLOKK	03.2019	
		spr. architekturę	Z. MAZUR	553/01	03.2019	
obiekt	CENTRUM REKREACYJNO-SPORTOWE 38-400 Krosno, ul. Bursaki 29	proj. konstrukcję	M. HETMAN	SLK/2555/PWOK/09	03.2019	
		proj. konstrukcję	P. RENKE	518/02	03.2019	
inwestor	GMINA MIASTO KROSNO 38-400 Krosno, ul. Lwowska 28A	stadium	PROJEKT BUDOWALNY	nr projektu	249/13/BR/2017	
	BAUREN www.bauren.pl	BAUREN Renke Piotr ul. Świerklańska 12 44-200 Rybnik tel / fax: 32 42 25 137	skala 1:-	numer rysunku	A/01	