SCHEMAT TECHNOLOGICZNY
– POMPOWNIE STREFOWE

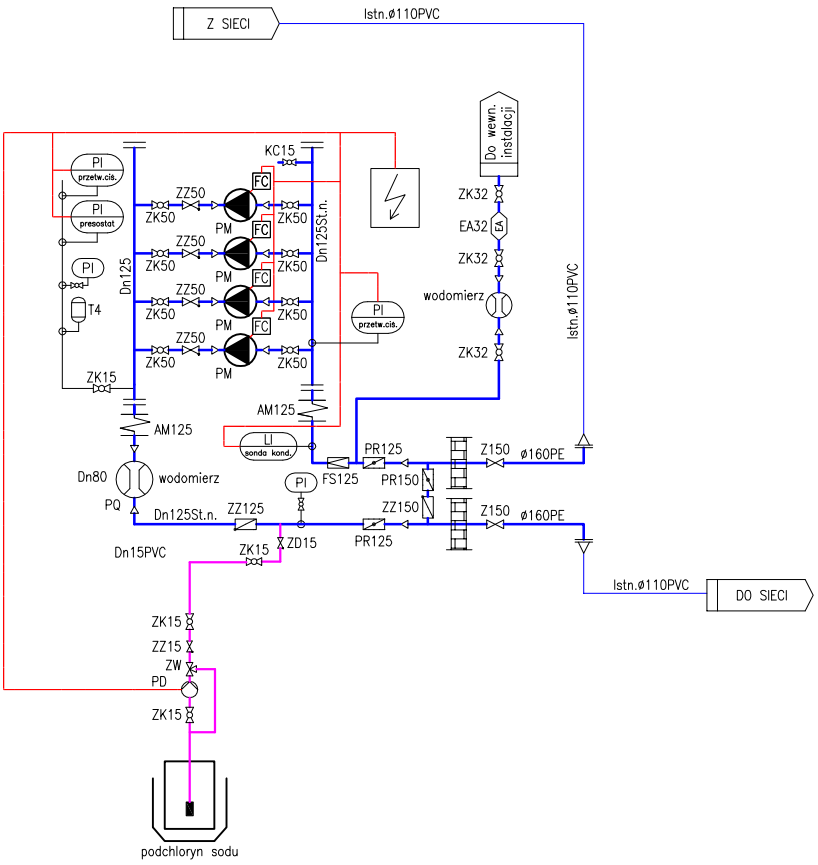

LEGENDA:
- proj. rurociągi wody
- istn. rurociągi wody
- proj. rurociągi podchlorynu sodu

NBM Technologie	NBM Technologie Mroczka i Wspólnicy spółka jawna 42–202 Częstochowa ul. Bór 143/157 tel/fax: 34 365–75–81 e–mail: biuro@nbmtechnologie.pl				
ZADANIE:	POPRAWA ZAOPATRZENIA W WODĘ PITNĄ DLA POŁUDNIOWEJ CZĘŚCI GMINY PRZYSTAJŃ				STADIUM DOKUMENTACJI
OBIEKT:	POMPOWNIE STREFOWE				K KONCEPCJA
INWESTOR:	GMINA PRZYSTAJŃ 42–141 Przystajń, ul. Częstochowska 5				SKALA –––
NAZWA RYS.:	SCHEMAT TECHNOLOGICZNY – WARIANT I : POMPOWNIE STREFOWE P1, P2, P3				NR RYSUNKU T–4
OPRACOWAŁ:	NR UPRAWNIEŃ	SPECJALNOŚĆ	PODPIS	DATA	
mgr inż. Tomasz Tarapacz	SLK/3144/PWOS/10	TECHNOLOGICZNO –SANITARNA		05.2021	
SPRAWDZIŁ:	NR UPRAWNIEŃ	SPECJALNOŚĆ	PODPIS	DATA	
				05.2021	