Przekrój normalny 1-1

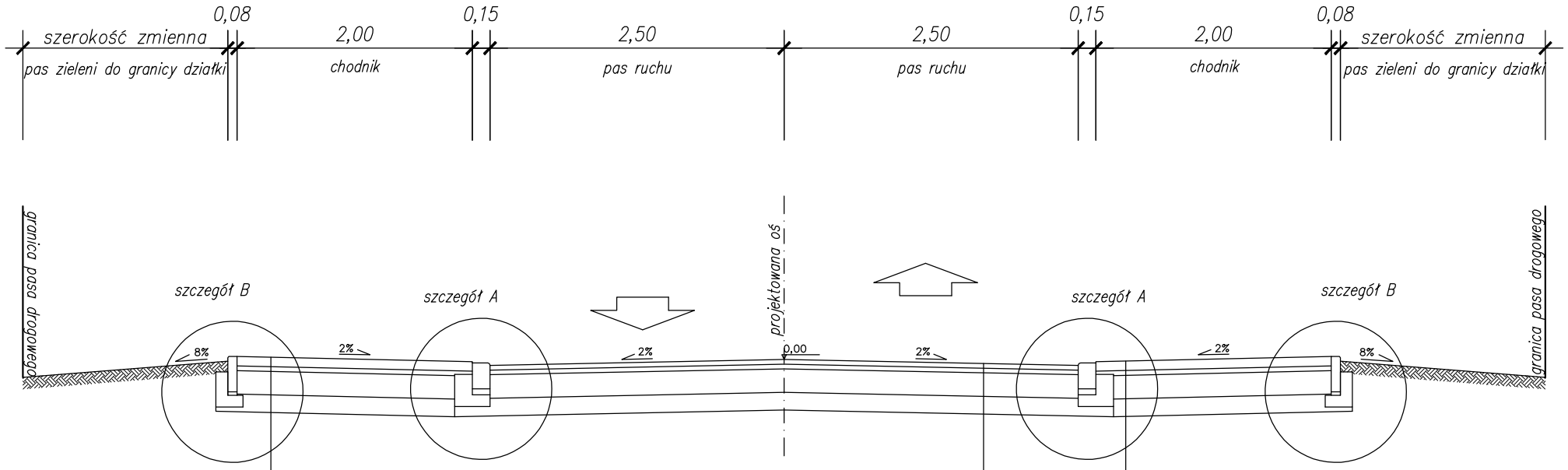

w–wa ścieralna z betonowej kostki brukowej (szara) gr. 8 cm
podsypka cem.–piask. gr. 4 cm
w–wa podbudowy z kruszywa łamanego stabilizowanego mech. 0/31,5 mm gr. 20 cm
w–wa z gruntu stab. cementem o Rm=2,5MPa gr. 15 cm
istniejące podłoże gruntowe

w–wa ścieralna z betonowej kostki brukowej (szara) gr. 8 cm
podsypka cem.–piask. gr. 4 cm
w–wa podbudowy z kruszywa łamanego stabilizowanego mech. 0/31,5 mm gr. 20 cm
w–wa z gruntu stab. cementem o Rm=2,5MPa gr. 15 cm
istniejące podłoże gruntowe

w–wa ścieralna z betonu asfaltowego AC 11 S gr. 4 cm
w–wa wiążąca z betonu asfaltowego AC 16 W gr. 5 cm
w–wa podbudowy z kruszywa łamanego stabilizowanego mech. 0/31,5 mm gr. 20 cm
w–wa z gruntu stab. cementem o Rm=2,5MPa gr. 15 cm
istniejące podłoże gruntowe

Przekrój normalny 2-2

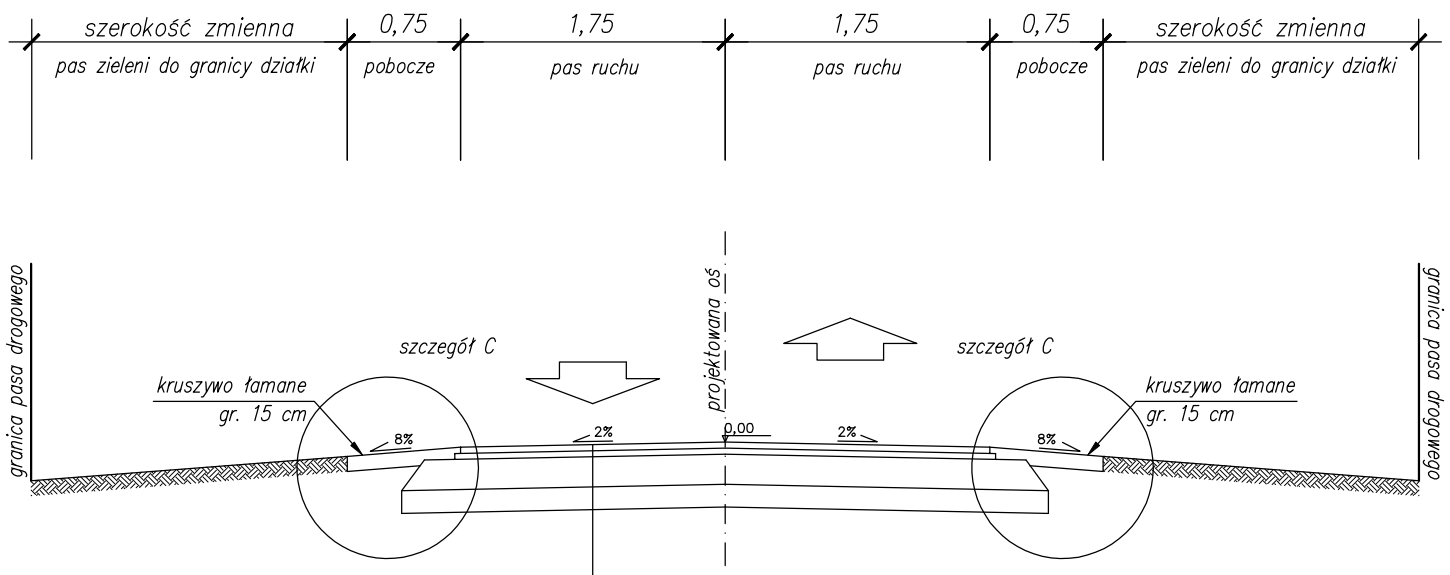

w–wa ścieralna z betonu asfaltowego AC 11 S gr. 4 cm
w–wa wiążąca z betonu asfaltowego AC 16 W gr. 5 cm
w–wa podbudowy z kruszywa łamanego stabilizowanego mech. 0/31,5 mm gr. 20 cm
w–wa z gruntu stab. cementem o Rm=2,5MPa gr. 15 cm
istniejące podłoże gruntowe

Jednostka projektowa:
M STUDIO Maciej Wojnowski
ul. Gen. Władysława Sikorskiego 1/17c
86-100 Świecie

Zamawiający:
Gmina Bukowiec
ul. Dr Fl. Ceynowy 14
86-122 Bukowiec

Stadium:
Projekt Budowlano-Wykonawczy

Temat:
Budowa drogi gminnej nr 030910C na odcinku ok. 250 m w m. Przysiersk

Branża: DROGOWA

Tytuł rysunku:
Przekroje normalne

SKALA 1:50

ZESPÓŁ PROJEKTOWY

Funkcja	Imię i Nazwisko	Numer uprawnień	Podpis
PROJEKTANT branża drogowa	mgr inż. Maciej Wojnowski	KUP/0118/PWOD/11	
SPRAWDZAJĄCY branża drogowa	mgr inż. Arkadiusz Mazany	KUP/0027/POOD/11	

data	nr rys.	faza	Tom
06.2020	**3.1**	**PB-W**	**II**

Przekrój normalny 3

- zjazd z betonu asfaltowego -

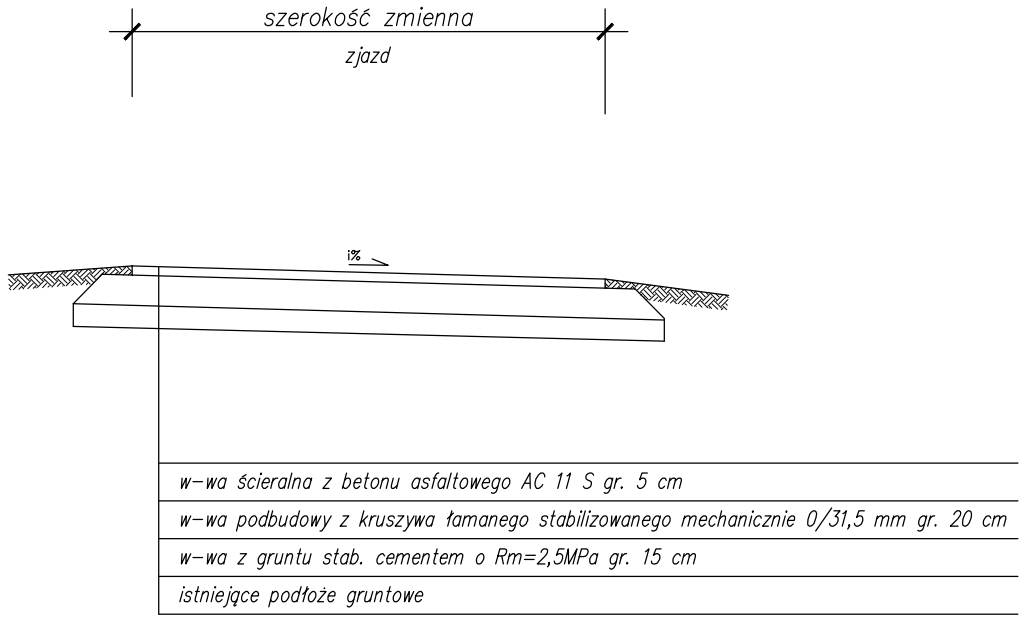

Przekrój normalny nr 4

- zjazd z betonowej kostki brukowej -

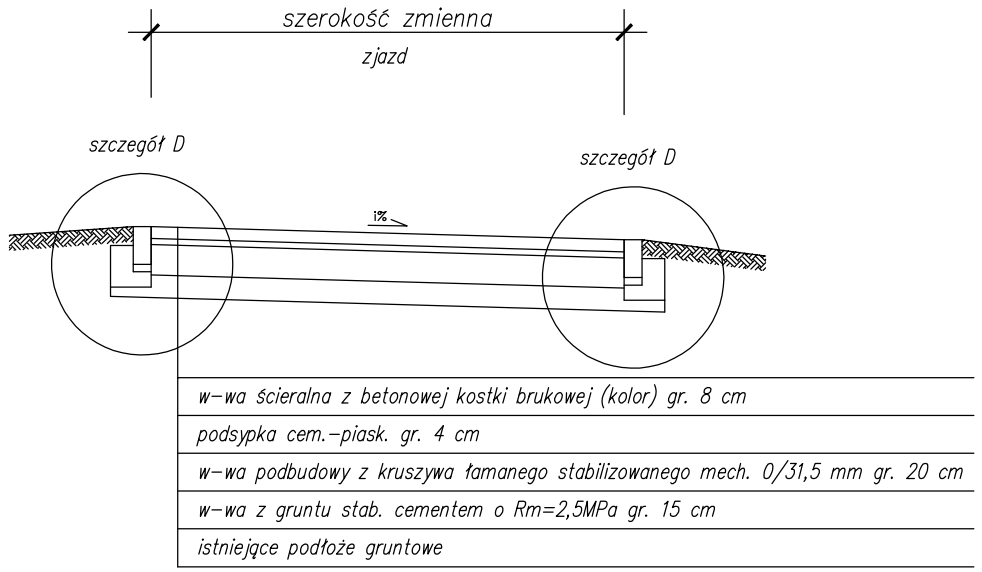

Jednostka projektowa: **M STUDIO Maciej Wojnowski** ul. Gen. Władysława Sikorskiego 1/17c 86-100 Świecie	Zamawiający: **Gmina Bukowiec** ul. Dr Fl. Ceynowy 14 86-122 Bukowiec

Stadium:
Projekt Budowlano-Wykonawczy

Temat:
Budowa drogi gminnej nr 030910C na odcinku ok. 250 m w m. Przysiersk

Branża: DROGOWA

Tytuł rysunku:
Przekroje normalne

SKALA 1:50

ZESPÓŁ PROJEKTOWY

Funkcja	Imię i Nazwisko	Numer uprawnień	Podpis
PROJEKTANT branża drogowa	mgr inż. Maciej Wojnowski	KUP/0118/PWOD/11	
SPRAWDZAJĄCY branża drogowa	mgr inż. Arkadiusz Mazany	KUP/0027/POOD/11	

data	nr rys.	faza	Tom
06.2020	**3.2**	**PB-W**	**II**