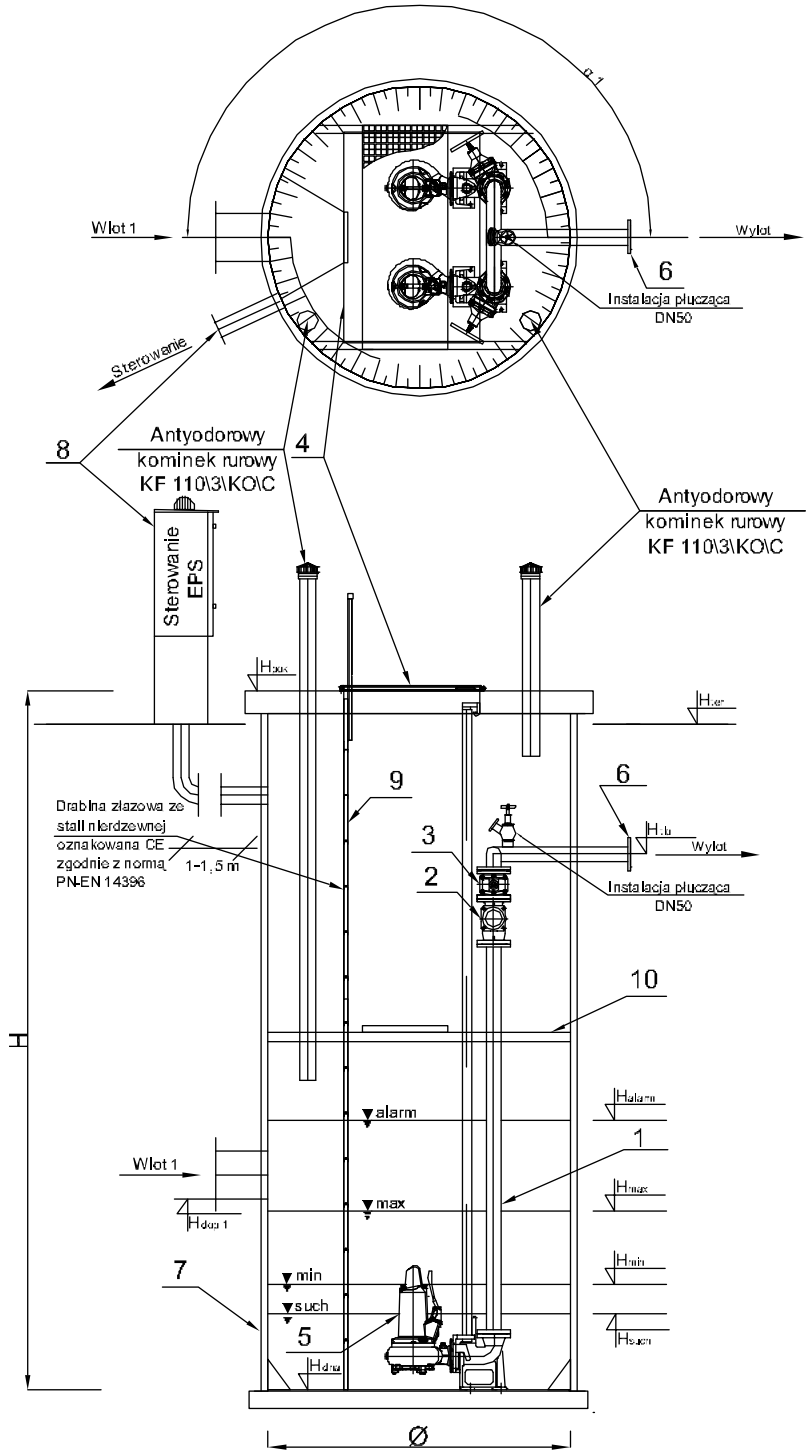

	Nazwa elementu	szt.
1	Orurowanie DN80	mb.
2	Zawór kulowy zwrotny DN80	2
3	Zasuwa DN80	2
4	Przykrycie w łazowe 840x940 - stal k.o.	1
5	Pompa Metalchem MSV-80-52 L P1= 6,4 kW P2= 5,5 kW In= 11,2 A	2
6	Kołnierz normowy DN80	1
7	Zbiornik Polimerobeton Ø1500 mm H=5,27 m	1
8	Szafa sterownicza	1
9	Drabina do dna - stal k.o., oznakowana CE	1
10	Pomost eksploatacyjny	1
11	Wysuwana porêcz - stal k.o.	1

PE 100 SDR 17 PN 10 (90x79,2), L= 502 m

	Oznaczenie	m n.p.m.
1	Hpok	279,90
2	Hter	279,80
3	Htro	277,98
4	Hdop1 Ø 250	275,65
5	Hdop2 Ø	-
6	Hdop3 Ø	-
7	Halarm	275,85
8	Hmax	275,55
9	Hmin	275,25
10	Hsuch	275,15
11	Hdna	274,75

P.P. Inżynieria Sp z o.o.
ul. Świerczewskiego 40
41-100 Siemianowice Śl.
☎ /32/2 29-30-32
E-mail: ... @ppinzynieria.pl

Inwestor: GMINA I MIASTO KOZIEGŁOWY; Plac Moniuszki 14; 42-350 Koziegłowy

Inwestycja: **Budowa kanalizacji sanitarnej w miejscowości Oczko Lgota Mokrzesz**
Budowa kanalizacji sanitarnej w miejscowości Lgota Nadwarcie

Projektował: mgr inż. Tomasz BRZENK nr upr. SLK/2375/POOS/08 — Podpis:

Opracował: — Podpis:

Opracował: mgr inż. Aleksander Stanek — Podpis:

Sprawdził: mgr inż. Janusz BARTOSZ nr upr. 281/01 — Podpis:

Rodzaj opracowania: PROJEKT BUDOWLANY

Tytuł rysunku: PRZEPOMPOWNIA ŚCIEKÓW SANITARNYCH PO1

Skala:	Data:	Nr zlecenia:	Nr rysunku:
1: 500	12.2014	.....	KS-04.3