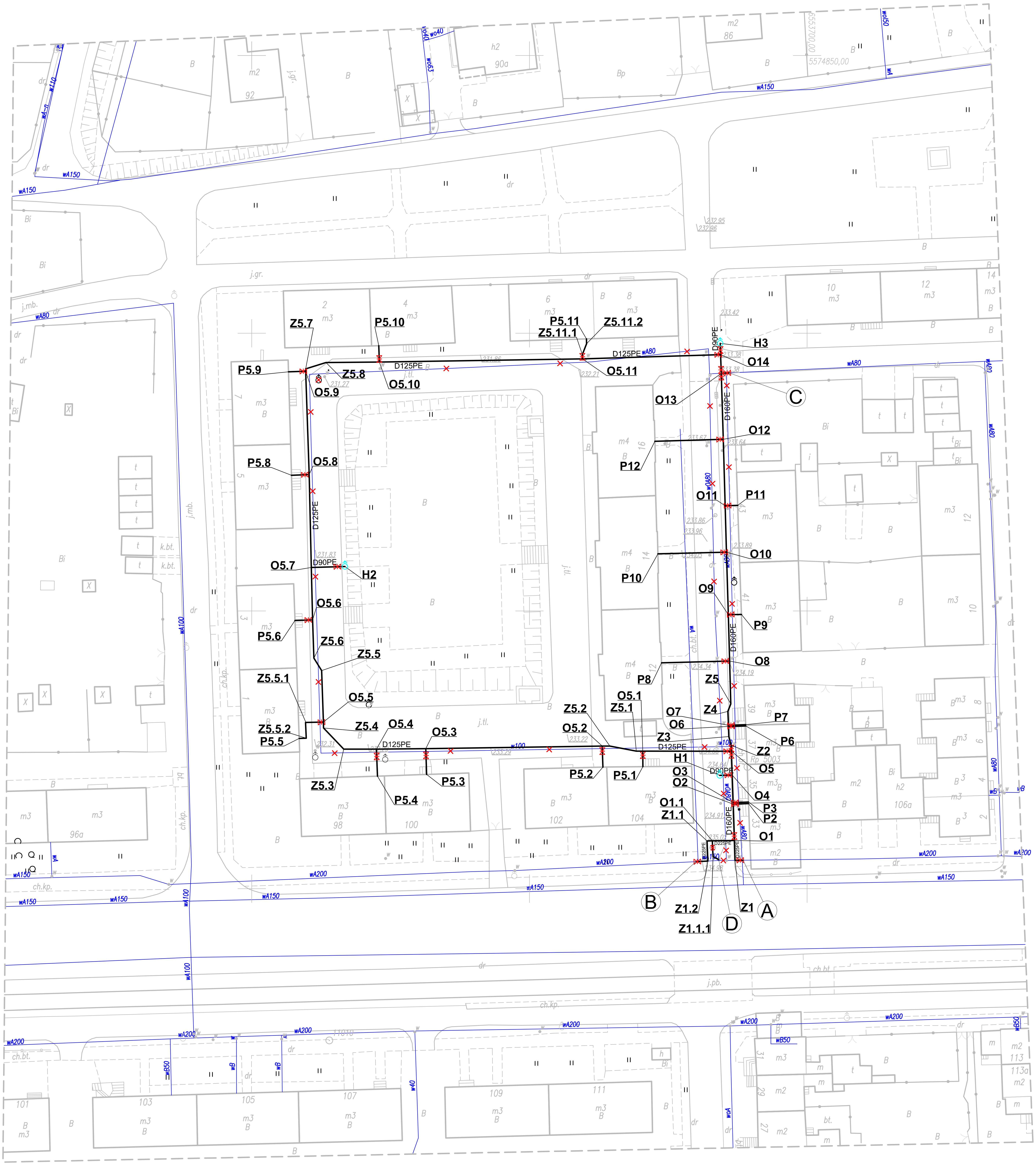

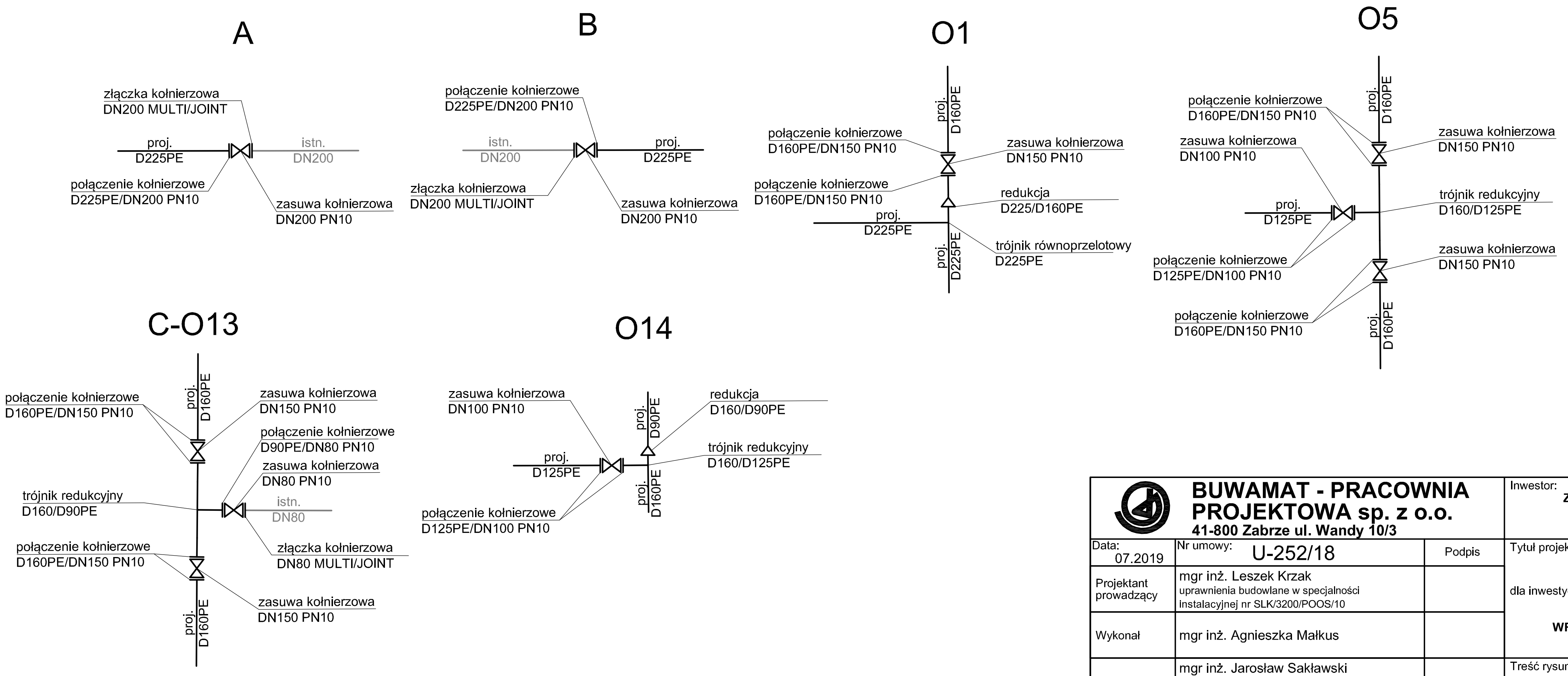

OZNACZENIA:

- Projektowana sieć wodociągowa
- istniejące wodociągi przeznaczone do wyłączenia z eksploatacji
- (A) (C) Połączenia projektowanej sieci z siecią istniejącą
- (D) Odwodnienie sieci wodociągowej do kan. deszczowej
- O... Odgałęzienia
- P... Zakończenia przyłączy
- Z... Załomy trasy
- H... Hydranty
- Proj. studnia Ø1000 z armaturą na odwodnieniu
- Zasuwy klinowe
- Istn. hydranty przeznaczone do demontażu

BUWAMAT - PRACOWNIA PROJEKTOWA sp. z o.o. 41-800 Zabrze ul. Wandy 10/3			Inwestor: **ZABRZAŃSKIE PRZEDSIĘBIORSTWO WODOCIĄGÓW I KANALIZACJI SP. Z O.O. UL. WOLNOŚCI 215 41-800 ZABRZE**
Data: 07.2019	Nr umowy: U-252/18	Podpis	Tytuł projektu: **PROJEKT WYKONAWCZY** dla inwestycji pt.: **BUDOWA SIECI WODOCIĄGOWEJ WRAZ Z PRZYŁĄCZAMI W UL. SŁOWACKIEGO W ZABRZU** — Nr rysunku: **W-04**
Projektant prowadzący	mgr inż. Leszek Krzak uprawnienia budowlane w specjalności instalacyjnej nr SLK/3200/POOS/10		
Wykonał	mgr inż. Agnieszka Małkus		
Sprawdził	mgr inż. Jarosław Sakławski uprawnienia budowlane w specjalności instalacyjnej nr SLK/3203/POOS/10		Treść rysunku: **SCHEMAT MONTAŻOWY SIECI WODOCIĄGOWEJ** — Skala: 1:500

WSZELKIE PRAWA ZASTRZEŻONE.
NINIEJSZA DOKUMENTACJA STANOWI WŁASNOŚĆ "BUWAMAT - PRACOWNIA PROJEKTOWA" Sp. z o.o.
I MOŻE BYĆ WYKORZYSTYWANA TYLKO ZGODNIE Z ZAMÓWIENIEM. WYPOŻYCZANIE, KOPIOWANIE
(W CAŁOŚCI LUB FRAGMENTARYCZNIE) I INNE FORMY PRZETWARZANIA WYMAGAJĄ PISEMNEJ ZGODY SPÓŁKI.