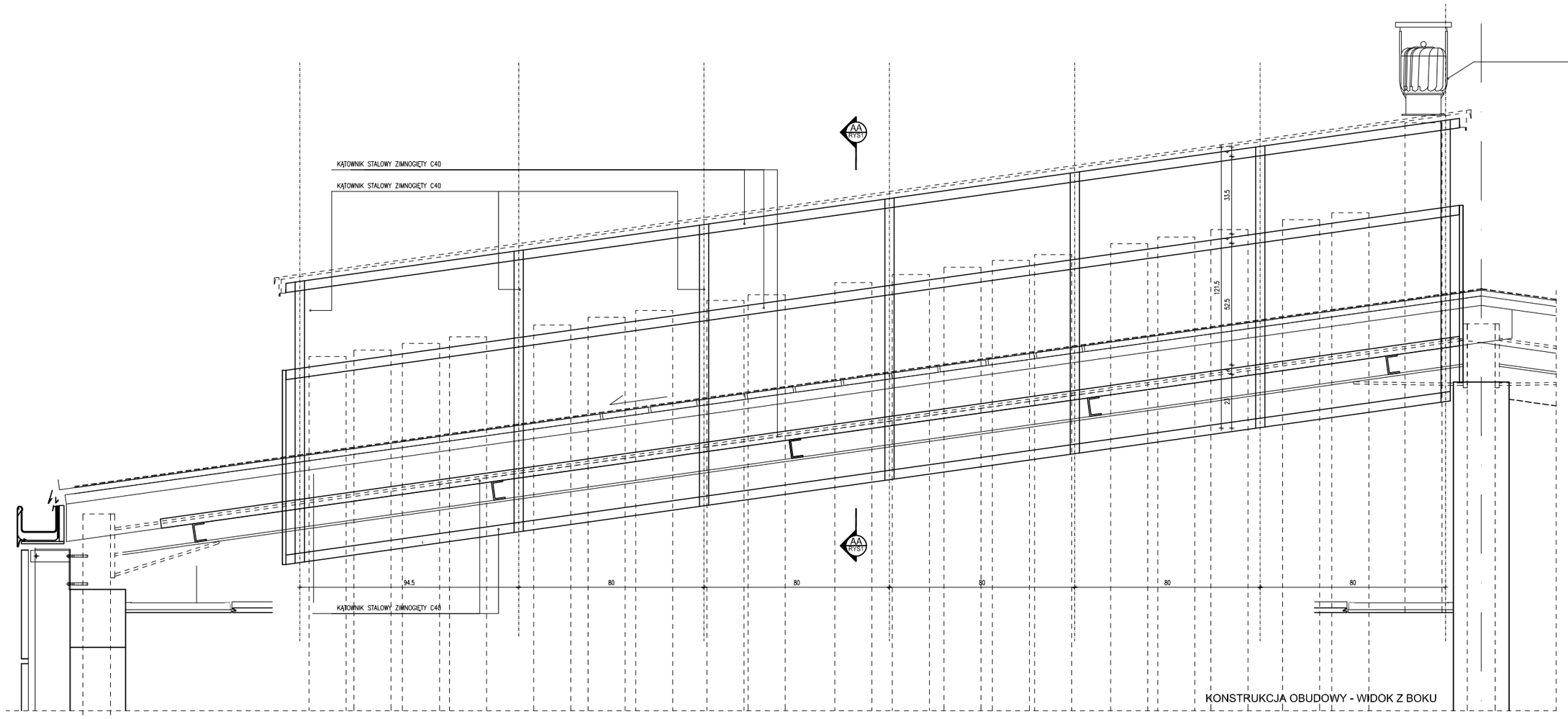

KONSTRUKCJA OBUDOWY - WIDOK Z BOKU

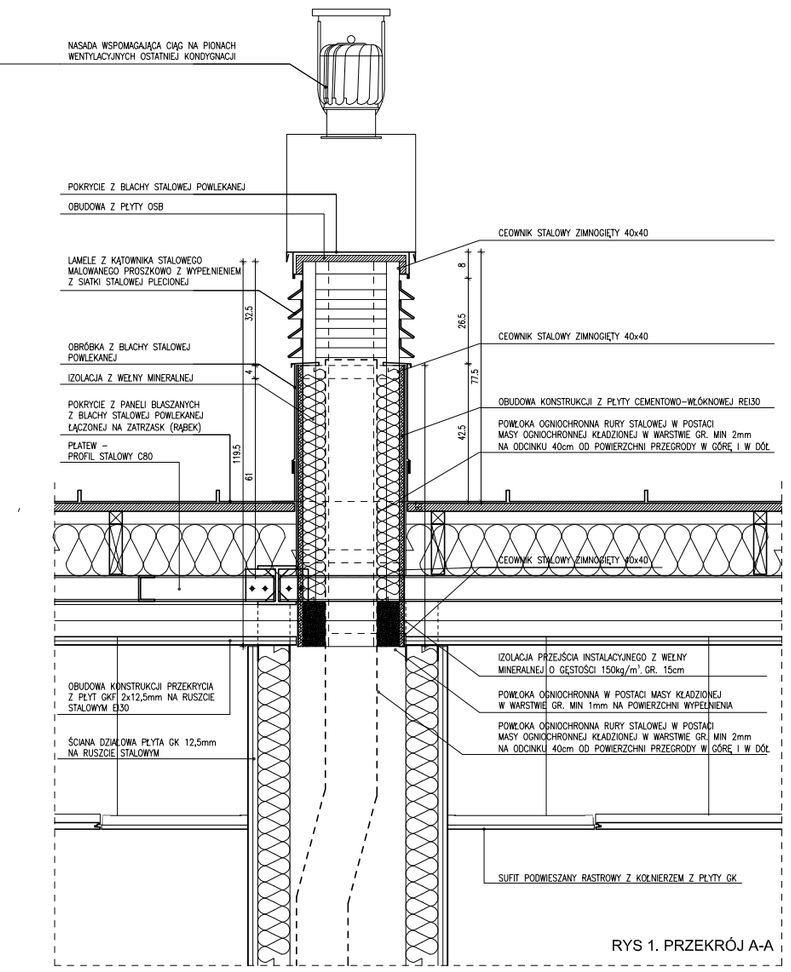

RYS 1. PRZEKRÓJ A-A

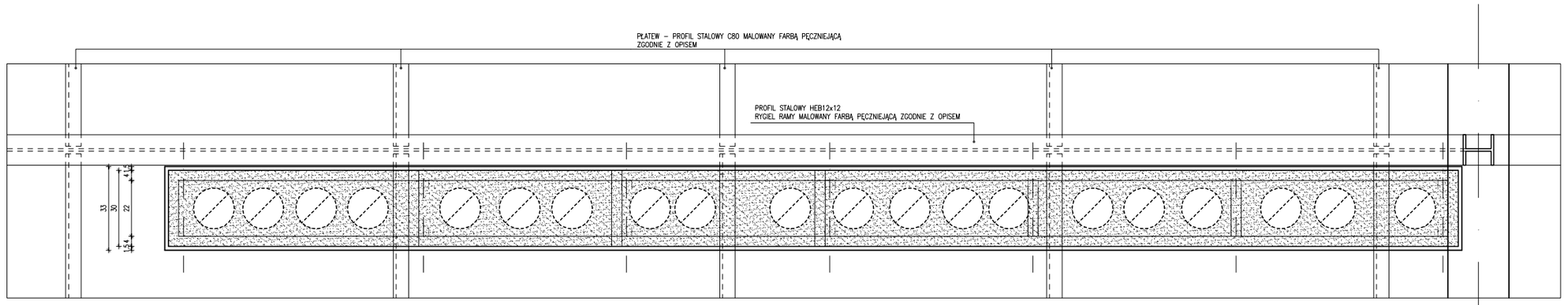

KONSTRUKCJA OBUDOWY - RZUT

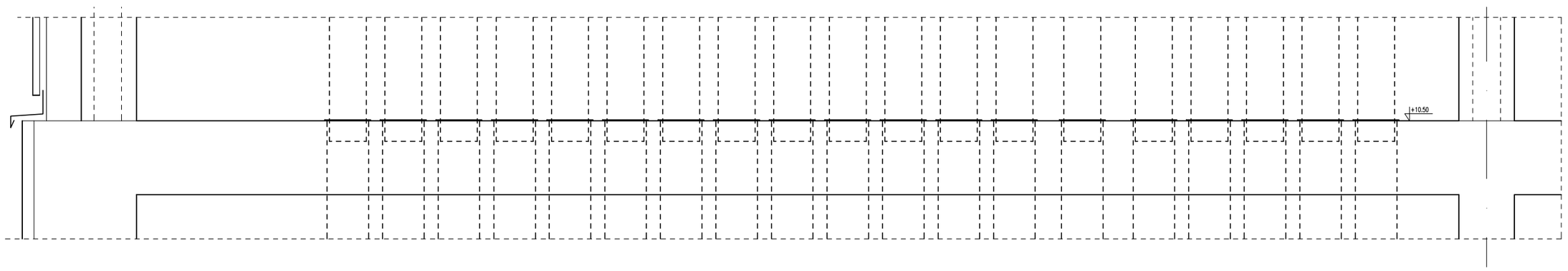

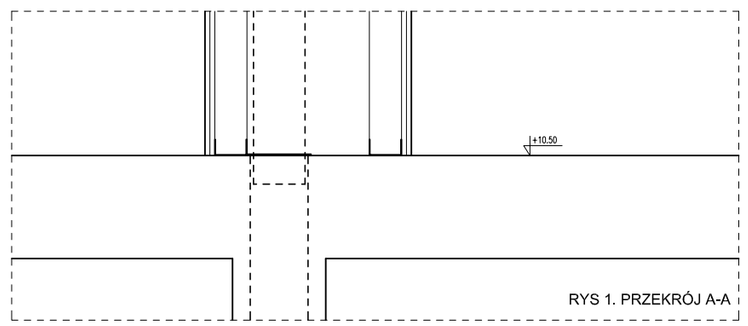

RYS 1. PRZEKRÓJ A-A

Jednostka projektowa	BIURO PROJEKTÓW TOMASZ MOSKAL ul. Bobrzyńskiego 43A/20, 30–348 Kraków, tel.: 608 358 229,		
Inwestor	Powiat Leżajski ul. Kopernika 8, 37–300 Leżajsk		
Obiekt	Rozbudowa, nadbudowa i przebudowa części budynku Zespołu Szkół Licealnych w Leżajsku		
Adres	ul. M. Skłodowskiej–Curie 6, działki nr ewid: 5515/91, 5515/93, 5515/94, 5515/95, 5515/123, 5515/124 Obręb: 0020 Leżajsk, Jednostka ewid.: 180801_1 Leżajsk Miasto		
Branża	architektura		
Faza	projekt budowlany		
Projektant	dr inż. arch. Tomasz Moskal	architektura A–02/03	
Sprawdzający	mgr inż. arch. Dariusz Szporna	architektura MPOIA/025/2003	
Data	październik 2019		
Tytuł rysunku	detal obudowy wylotu zespołów pionów wentylacji – rys zamienny		
Skala	1:20		
Numer	A–29–Z1		