PRZEKRÓJ NORMALNY A - A

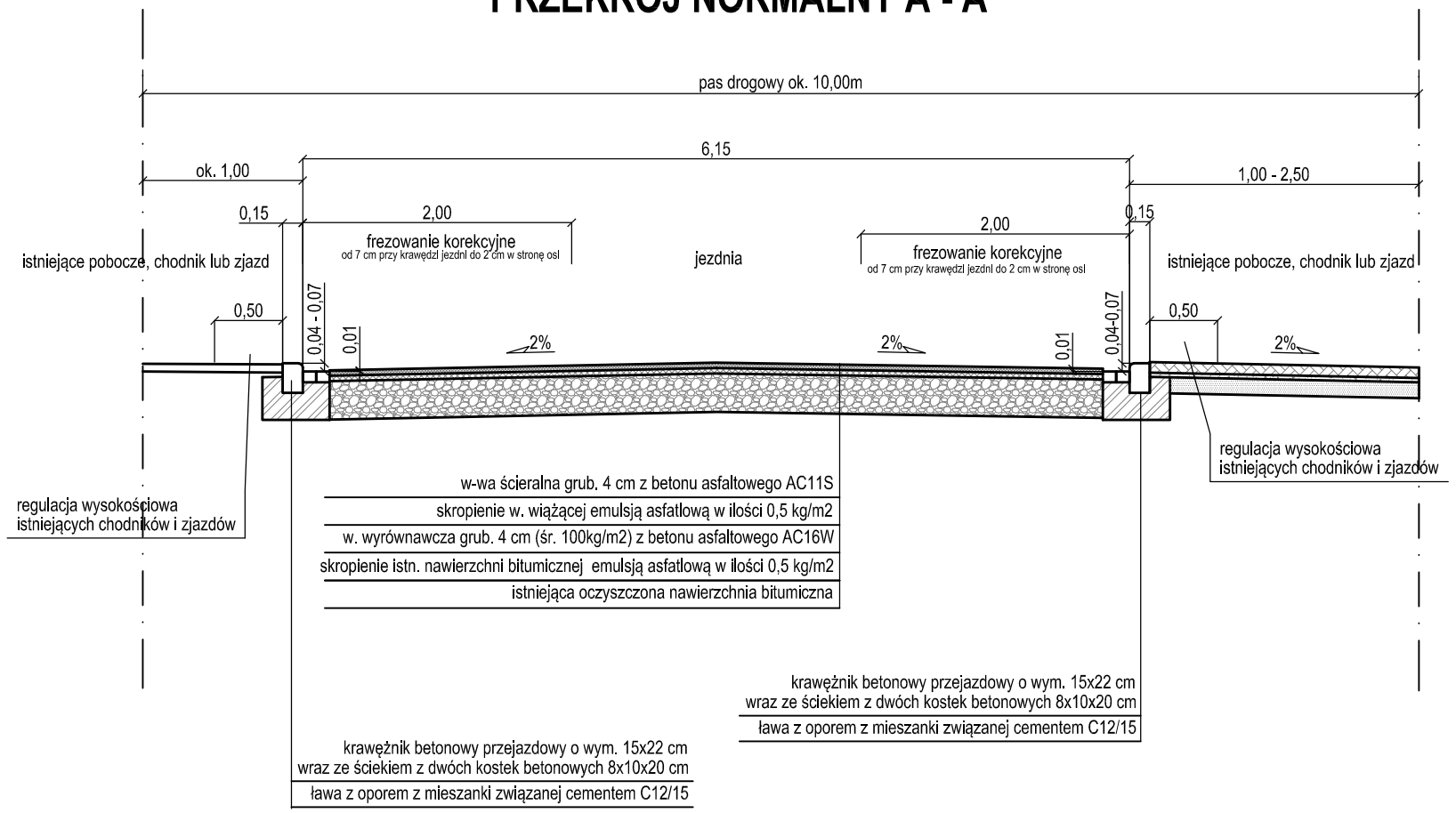

PRZEKRÓJ NORMALNY - ZJAZD

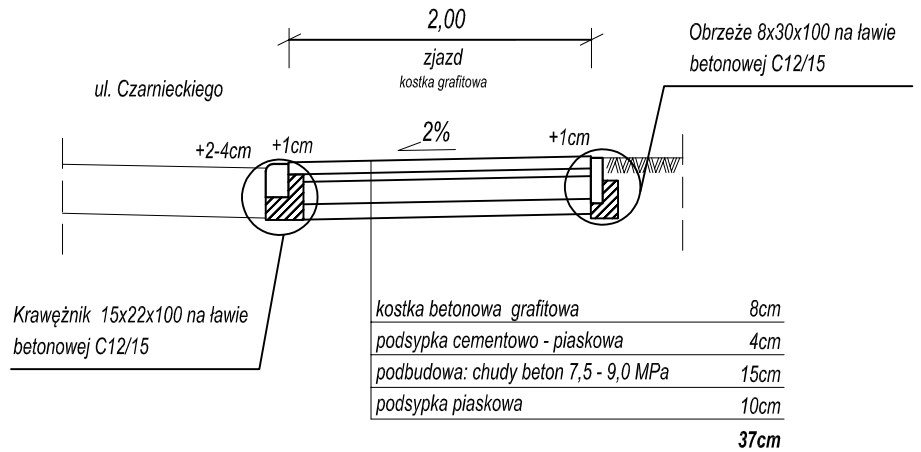

PRZEKRÓJ NORMALNY - CHODNIK

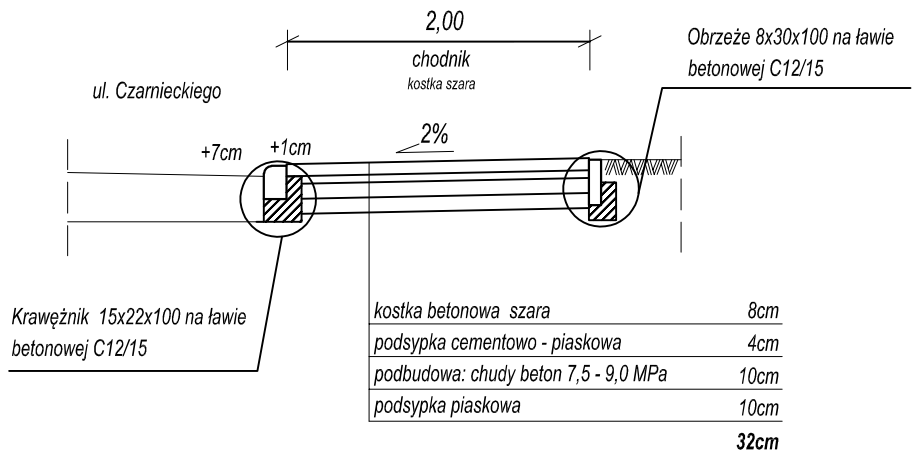

Biuro Inżynieryjno - Techniczne "K I E R" 62-200 Gniezno Os. Wł. Łokietka 18/5 tel. 61 425 22 11 lub 507 172 128 NIP 784-125-99-64 REGON 634460624	Inwestor Gmina Żnin ul. 700-lecia 39 88-400 Żnin				
OBIEKT: Przebudowa ul. Czarnieckiego w Żninie.					
RYSUNEK: Przekrój normalny.					Nr 3
STANOWISKO	IMIĘ I NAZWISKO		Nr UPR.	DATA	PODPIS
Kier. projektu	mgr inż. Mieczysław Łebedyński		164/88/PW	V 2020	
Projektant	mgr inż. Iwona Łebedyńska		WKP/0125/ PWOD/18	V 2020	
Asystent proj.	inż. Janusz Łebedyński			V 2020	
BRANŻA Drogowa	STADIUM PB	ROK OPR. 2020	NR ZLEC.	SKALA 1: 50	EGZEMPLARZ