Studzienka rewizyjna Ø1000

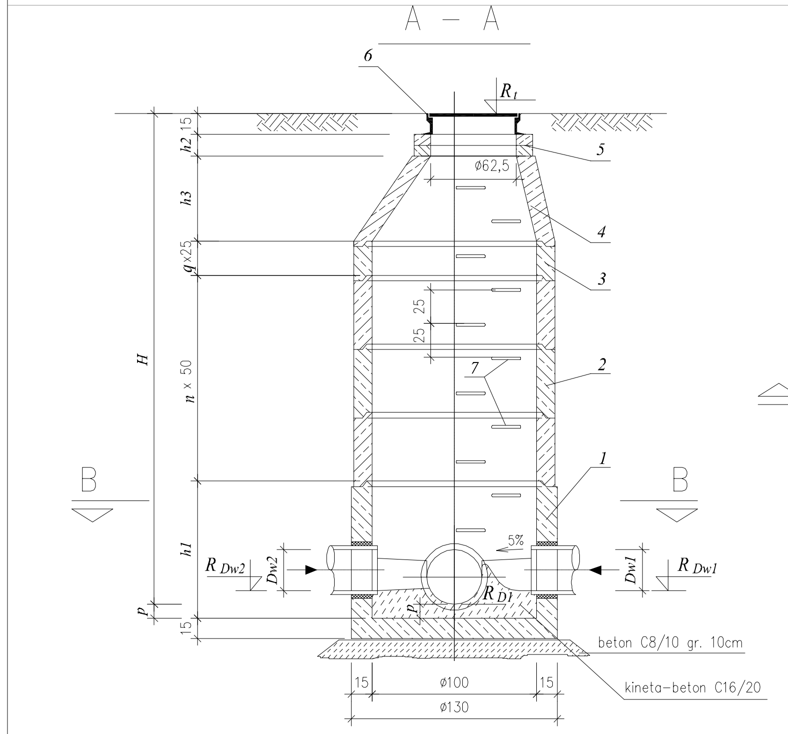
A – A
6
R1
5
Ø62,5
4
3
2
7
1
H
h2
15
h3
q×25
n × 50
25
25
h1
p
15
5%
R Dw2
Dw2
Dw1
R Dw1
R D1
B
B
15
Ø100
15
Ø130
beton C8/10 gr. 10cm
kineta–beton C16/20

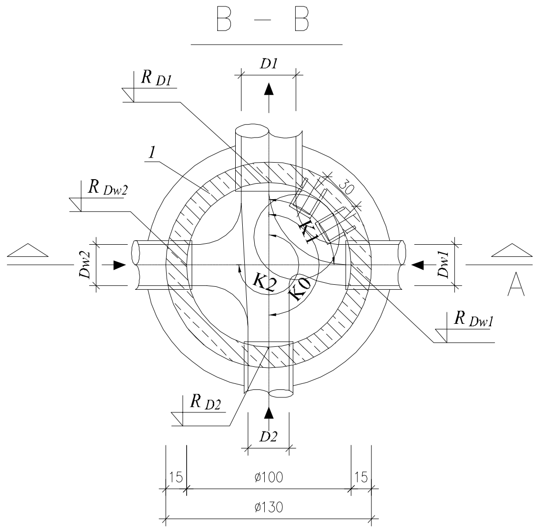
B – B
D1
R D1
1
R Dw2
Dw2
K1
K2
K0
30
Dw1
R Dw1
A
R D2
D2
15
Ø100
15
Ø130

Tab.1 ELEMENTY BETONOWE PREFABRYKOWANE

Nr	Element	Ilość	Masa (kg) 1 szt	Uwagi
1	Dolna część studni –złącze z uszczelką DN1000, z kinetą, wysokość *h1*	1	od 1323 do 1713	beton wodoszczelny C35/45
2	Krąg betonowy DN1000, h=500 mm złącze z uszczelką	*n*	506	– " –
3	Krąg betonowy DN1000, h=250 mm złącze z uszczelką	*q*	253	– " –
4	Zwężka redukcyjna KONUS 1000/625 mm h=*h3*	1	–	– " –
5	Pierścienie dystansowe betonowe Suma h=*h2*	–	–	– " –

Tab.2 ELEMENTY DO OSADZENIA DLA JEDNEJ STUDNI

Nr	Element	Ilość	Masa (kg) 1 szt	Uwagi
6	Właz żeliwny kanałowy okrągły klasy D400 o prześwicie 600mm, wys. korpusu 150 mm.	1	–	
7	Stopnie złazowe	–	–	

Studzienka rewizyjna Ø600

Studzienka inspekcyjna z teleskopowym adapterem do włazów, betonowym pierścieniem odciążającym oraz włazem klasy A15–D400

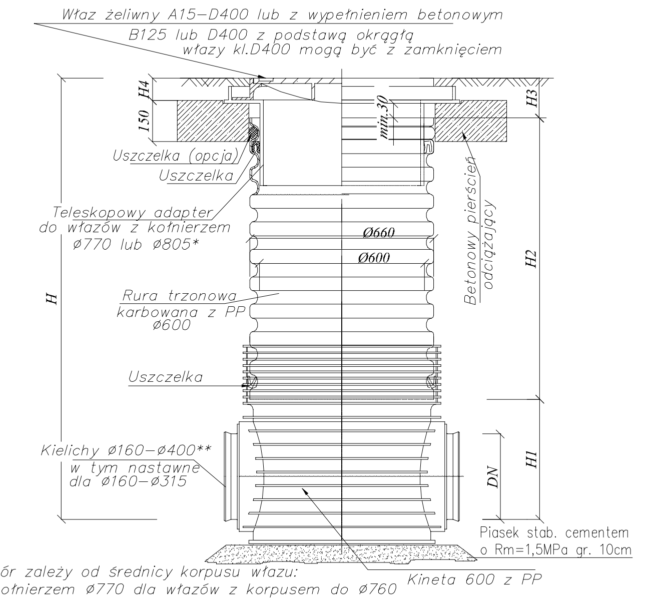
Właz żeliwny A15–D400 lub z wypełnieniem betonowym
B125 lub D400 z podstawą okrągłą
włazy kl.D400 mogą być z zamknięciem
H4
150
min.30
H3
Uszczelka (opcja)
Uszczelka
Teleskopowy adapter do włazów z kołnierzem ø770 lub ø805*
Ø660
Ø600
Betonowy pierścień odciążający
H2
H
Rura trzonowa karbowana z PP ø600
Uszczelka
Kielichy ø160–ø400** w tym nastawne dla ø160–ø315
DN
H1
Piasek stab. cementem o Rm=1,5MPa gr. 10cm
Kineta 600 z PP

*wybór zależy od średnicy korpusu włazu:
z kołnierzem ø770 dla włazów z korpusem do ø760
z kołnierzem ø805 dla włazów z korpusem > ø760

**kielichy SW do podłączenia systemu rur gładkich z PVC–U

Inwestor:
Gmina Wołów
Rynek 34
56-100 Wołów

Jednostka projektowa:
ALFA PROJEKT
Tomasz Płonka
50-540 Wrocław, ul. Strońska 4a/21
tel. (071) 70 71 203
fax. (071) 70 71 256
e-mail: alfa.projekt@interia.pl

Obiekt:
Ciąg pieszo-jezdny przy ul. Zaułek Zielony w Wołowie

Temat opracowania:
Przebudowa drogi w ciągu ul. Zaułek Zielony, dz. Nr 6/1, 6/42
AM-47 obręb Wołów

Tytuł rysunku:
Studnia rewizyjna

Zespół projektowy:

Stanowisko	Imię i nazwisko	Uprawnienia nr	Podpis
Branża:	Odwodnienie		
Projektant:	inż. Ireneusz Bors	63/DOŚ/03	
Sprawdzający:	mgr inż. Robert Flis	221/DOŚ/05	
Stadium: PB	Data: 10.2014	Skala: –	Nr rys.–Ark.: o.4