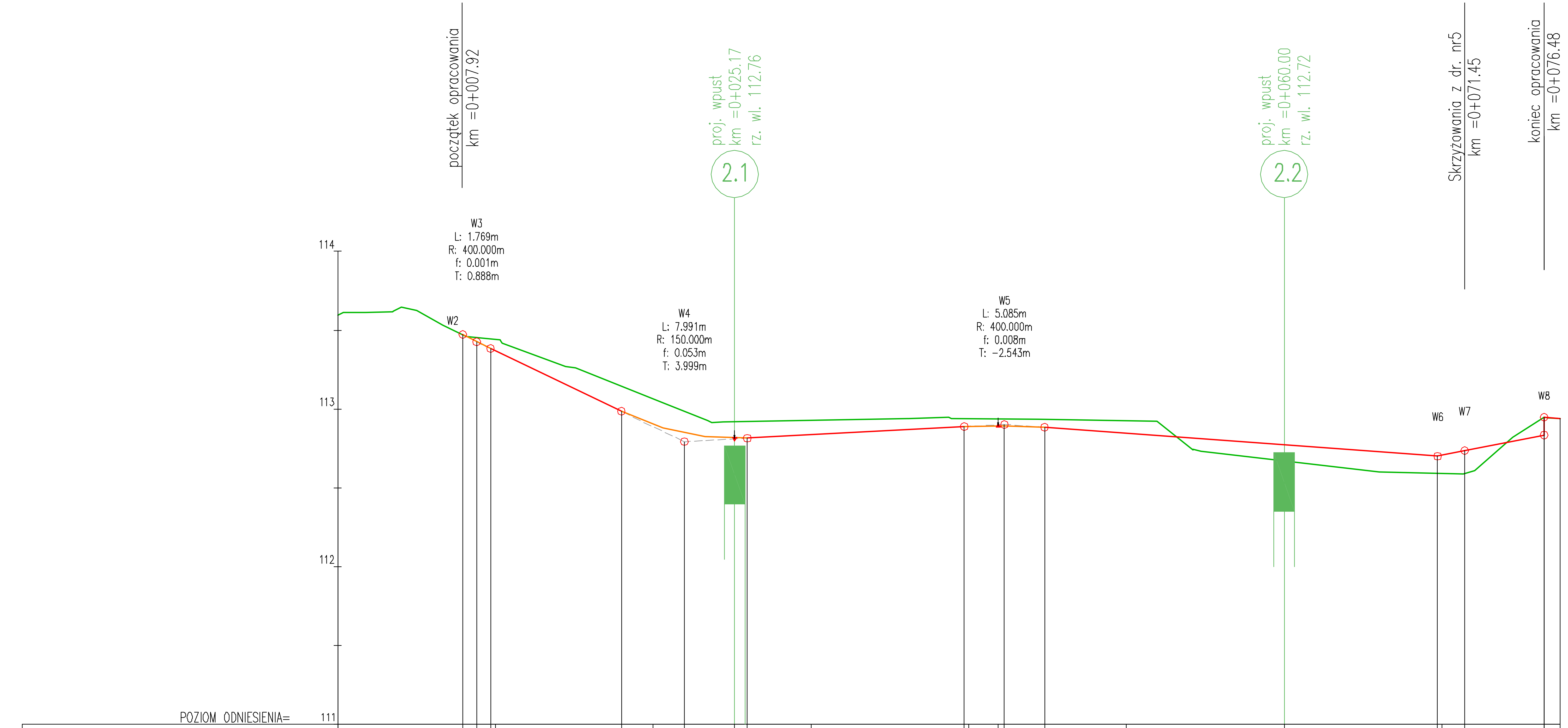

Odległości	Rzędne niwelety	Rzędne terenu	Różnice rzędnych
07.92	113.47	113.47	0.00
08.80	113.43	113.45	-0.03
09.69	113.38	113.44	-0.06
10.00	113.37	113.44	-0.07
17.98	112.98	113.14	-0.16
20.00	112.90	113.06	-0.16
21.98	112.85	112.99	-0.14
25.17	112.81	112.92	-0.11
25.97	112.81	112.92	-0.11
30.00	112.84	112.93	-0.09
39.73	112.89	112.94	-0.05
40.00	112.89	112.94	-0.05
41.87	112.89	112.94	-0.04
42.27	112.89	112.94	-0.04
44.81	112.88	112.94	-0.05
50.00	112.85	112.92	-0.08
60.00	112.77	112.67	0.10
69.73	112.70	112.59	0.11
70.00	112.71	112.59	0.11
71.45	112.74	112.59	0.14
76.48	112.84	112.95	-0.11

Elementy niwelety: R=400.00m L=1.77m; L=8.30m i=-4.80%; R=150.00m L=7.99m; L=13.75m i=0.54%; R=400.00m L=5.09m; L=24.92m i=-0.73%; L=1.72m i=2.03%; L=5.03m i=1.98%

Kilometraż: 0+000

- Wpust deszczowy
- teren
- niweleta drogi

układ arkuszy

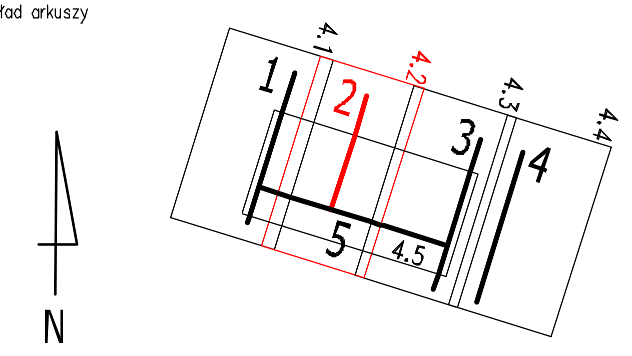

Inwestor: Gmina Wołów
Rynek 34
56-100 Wołów

Jednostka projektowa: ALFA PROJEKT
Tomasz Płonka
50-540 Wrocław, ul. Strońska 4a/21
tel. (07) 70 71 203
fax. (07) 70 71 258
e-mail: alfa.projekt@interia.pl

Obiekt: **Ciąg pieszo - jezdny przy ul. Zaułek Zielony w Wołowie**

Temat opracowania: **Przebudowa drogi w ciągu ul. Zaułek Zielony, dz. Nr 6/1, 6/42 AM-47 obręb Wołów**

Tytuł rysunku: Profil podłużny - droga nr 2

Zespół projektowy:			
Stanowisko	Imię i nazwisko	Uprawnienia nr	Podpis
Branża:	Drogowa		
Projektant:	mgr inż. Tomasz Płonka	130/DOŚ/03	
Opracował:	mgr inż. Mateusz Mendelewski		
Sprawdzający:	mgr inż. Marek Bocało	2/DOŚ/03	
Stadium: PB	Data: 10.2014	Skala: 1:25/250	Nr rys.-Ark.: 4.2