WĘZEŁ PZ3

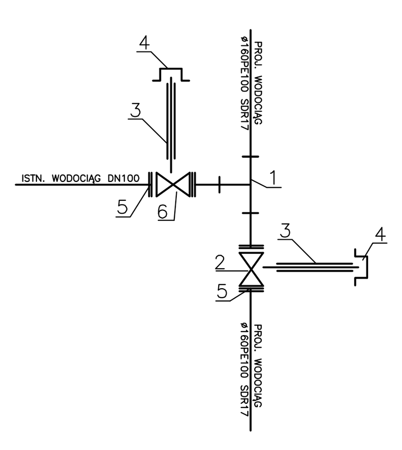

LEGENDA:
1. TRÓJNIK PE REDUKCYJNY ø160/110
2. KOŁNIERZOWA ZASUWA ODCINAJĄCA Z ŻELIWA SFEROIDALNEGO DN150
3. OBUDOWA DO ZASUW TELESKOPOWA
4. SKRZYNKA ŻELIWNA DO ZASUW
5. MUFA + TULEJA KOŁNIERZOWA ø160/150
6. KOŁNIERZOWA ZASUWA ODCINAJĄCA Z ŻELIWA SFEROIDALNEGO DN100
7. POŁĄCZENIE KOŁNIERZOWE DO RUR PVC 110/100 (KOŁNIERZ ZABEZPIECZONY PRZED PRZESUNIĘCIEM)

WĘZEŁ PZ79, PZ94

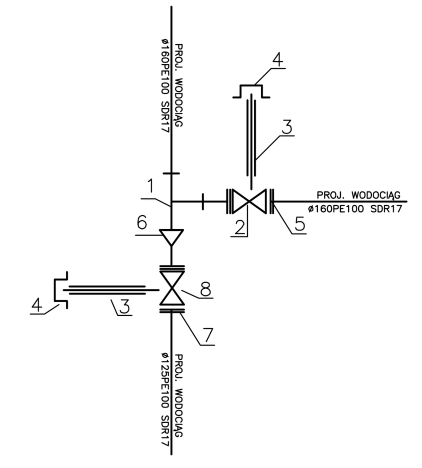

LEGENDA:
1. TRÓJNIK PE RÓWNOPRZELOTOWY ø160
2. KOŁNIERZOWA ZASUWA ODCINAJĄCA Z ŻELIWA SFEROIDALNEGO DN150
3. OBUDOWA DO ZASUW TELESKOPOWA
4. SKRZYNKA ŻELIWNA DO ZASUW
5. MUFA + TULEJA KOŁNIERZOWA ø160/150
6. REDUKCJA PE ø160/125
7. MUFA + TULEJA KOŁNIERZOWA ø125/100

WĘZEŁ PZ359

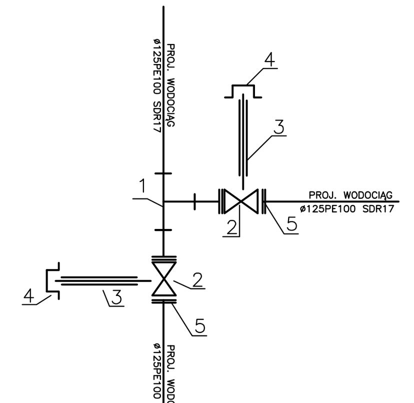

LEGENDA:
1. TRÓJNIK PE RÓWNOPRZELOTOWY ø125
2. KOŁNIERZOWA ZASUWA ODCINAJĄCA Z ŻELIWA SFEROIDALNEGO DN100
3. OBUDOWA DO ZASUW TELESKOPOWA
4. SKRZYNKA ŻELIWNA DO ZASUW
5. MUFA + TULEJA KOŁNIERZOWA ø125/100

WĘZEŁ PZ362

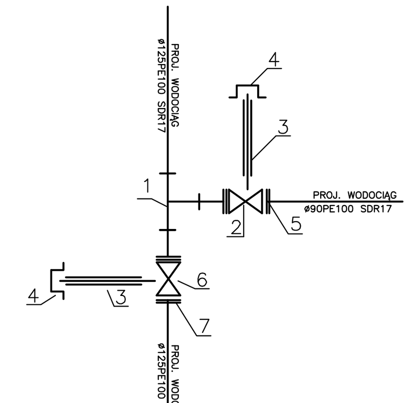

LEGENDA:
1. TRÓJNIK PE REDUKCYJNY ø125/90
2. KOŁNIERZOWA ZASUWA ODCINAJĄCA Z ŻELIWA SFEROIDALNEGO DN80
3. OBUDOWA DO ZASUW TELESKOPOWA
4. SKRZYNKA ŻELIWNA DO ZASUW
5. MUFA + TULEJA KOŁNIERZOWA ø90/80
6. KOŁNIERZOWA ZASUWA ODCINAJĄCA Z ŻELIWA SFEROIDALNEGO DN100
7. MUFA + TULEJA KOŁNIERZOWA ø125/100

WĘZEŁ PZ91

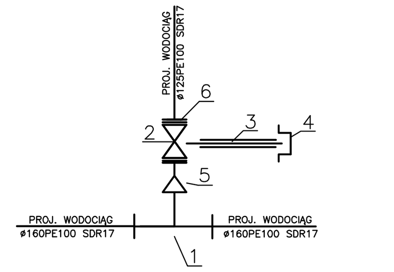

LEGENDA:
1. TRÓJNIK PE RÓWNOPRZELOTOWY ø160
2. KOŁNIERZOWA ZASUWA ODCINAJĄCA Z ŻELIWA SFEROIDALNEGO DN100
3. OBUDOWA DO ZASUW TELESKOPOWA
4. SKRZYNKA ŻELIWNA DO ZASUW
5. REDUKCJA PE ø160/125
6. MUFA + TULEJA KOŁNIERZOWA ø125/100

WĘZEŁ PZ399

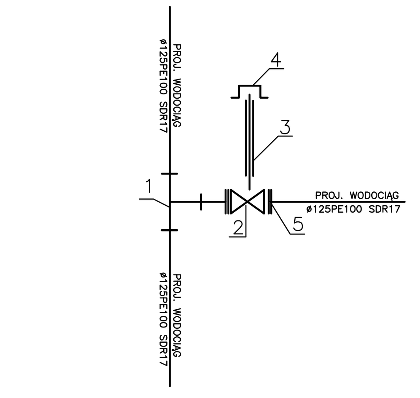

LEGENDA:
1. TRÓJNIK PE RÓWNOPRZELOTOWY ø125
2. KOŁNIERZOWA ZASUWA ODCINAJĄCA Z ŻELIWA SFEROIDALNEGO DN100
3. OBUDOWA DO ZASUW TELESKOPOWA
4. SKRZYNKA ŻELIWNA DO ZASUW
5. MUFA + TULEJA KOŁNIERZOWA ø125/100

WĘZEŁ PZ450, 540

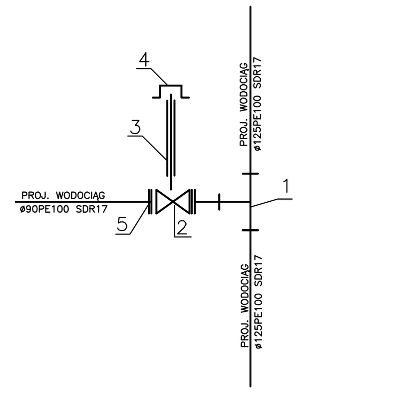

LEGENDA:
1. TRÓJNIK PE REDUKCYJNY ø125/90
2. KOŁNIERZOWA ZASUWA ODCINAJĄCA Z ŻELIWA SFEROIDALNEGO DN80
3. OBUDOWA DO ZASUW TELESKOPOWA
4. SKRZYNKA ŻELIWNA DO ZASUW
5. MUFA + TULEJA KOŁNIERZOWA ø90/80

WĘZEŁ PZ452, 524, 471, 509

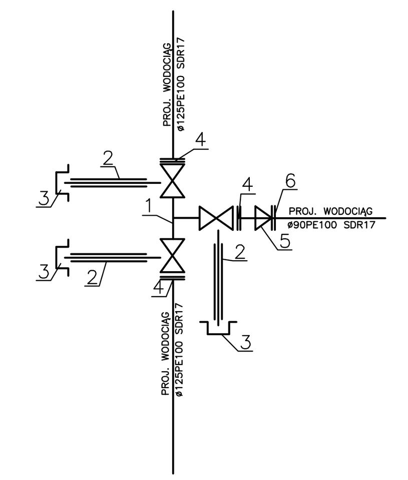

LEGENDA:
1. TRÓJNIK KOŁNIERZOWY Z ZASUWAMI (COMBI III lub równoważny) DN100
2. OBUDOWA DO ZASUW TELESKOPOWA
3. SKRZYNKA ŻELIWNA DO ZASUW
4. MUFA + TULEJA KOŁNIERZOWA ø110/100
5. ZWĘŻKA ŻELIWNA DWUKOŁNIERZOWA DN150/80
6. POŁĄCZENIE KOŁNIERZOWE DO RUR PE 90/80 (KOŁNIERZ ZABEZPIECZONY PRZED PRZESUNIĘCIEM)

WĘZEŁ PZ103

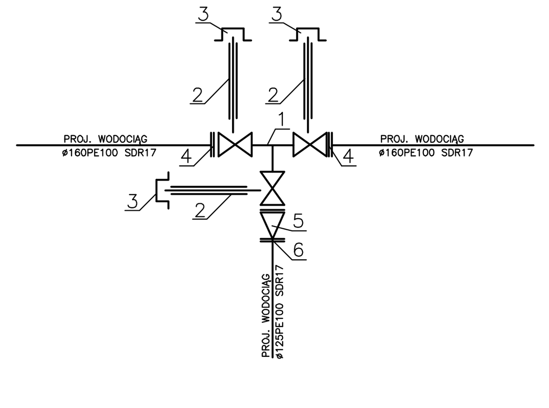

LEGENDA:
1. TRÓJNIK KOŁNIERZOWY Z ZASUWAMI (COMBI III lub równoważny) DN150
2. OBUDOWA DO ZASUW TELESKOPOWA
3. SKRZYNKA ŻELIWNA DO ZASUW
4. MUFA + TULEJA KOŁNIERZOWA ø160/150
5. ZWĘŻKA ŻELIWNA DWUKOŁNIERZOWA DN150/100
6. MUFA + TULEJA KOŁNIERZOWA ø125/100

WĘZEŁ PZ162

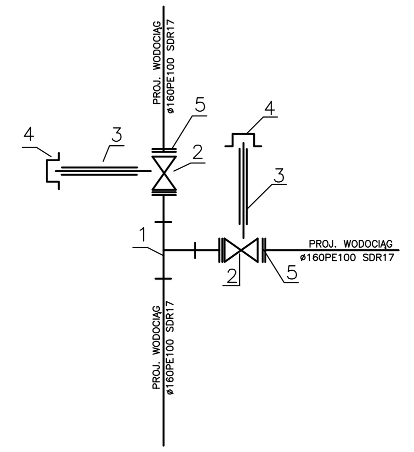

LEGENDA:
1. TRÓJNIK PE RÓWNOPRZELOTOWY ø160
2. KOŁNIERZOWA ZASUWA ODCINAJĄCA Z ŻELIWA SFEROIDALNEGO DN150
3. OBUDOWA DO ZASUW TELESKOPOWA
4. SKRZYNKA ŻELIWNA DO ZASUW
5. MUFA + TULEJA KOŁNIERZOWA ø160/150

WĘZEŁ PZ220

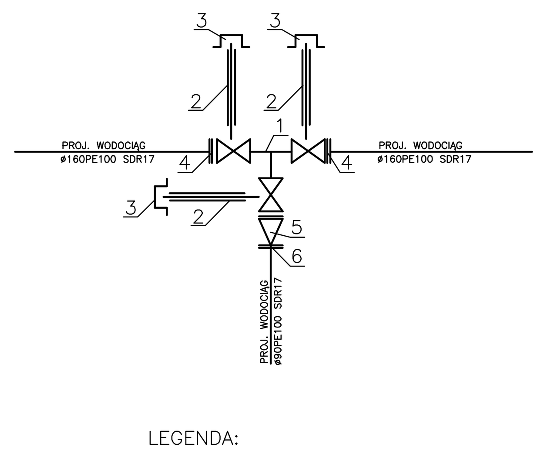

LEGENDA:
1. TRÓJNIK KOŁNIERZOWY Z ZASUWAMI (COMBI III lub równoważny) DN150
2. OBUDOWA DO ZASUW TELESKOPOWA
3. SKRZYNKA ŻELIWNA DO ZASUW
4. MUFA + TULEJA KOŁNIERZOWA ø160/150
5. ZWĘŻKA ŻELIWNA DWUKOŁNIERZOWA DN150/80
6. MUFA + TULEJA KOŁNIERZOWA ø90/80

WĘZEŁ PZ229

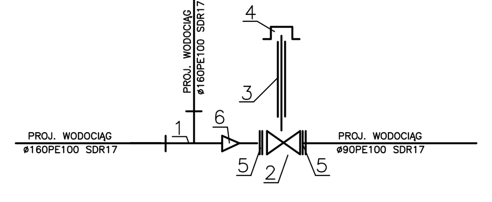

LEGENDA:
1. TRÓJNIK PE RÓWNOPRZELOTOWY ø160
2. KOŁNIERZOWA ZASUWA ODCINAJĄCA Z ŻELIWA SFEROIDALNEGO DN80
3. OBUDOWA DO ZASUW TELESKOPOWA
4. SKRZYNKA ŻELIWNA DO ZASUW
5. MUFA + TULEJA KOŁNIERZOWA ø90/80
6. REDUKCJA PE ø160/90

WĘZEŁ PZ230

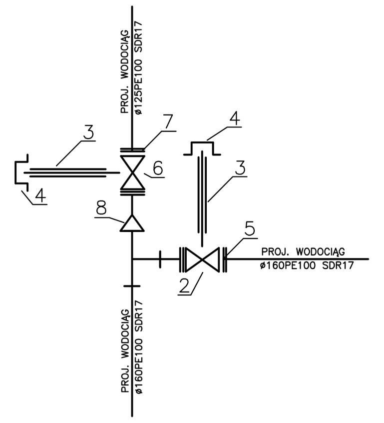

LEGENDA:
1. TRÓJNIK PE RÓWNOPRZELOTOWY ø160
2. KOŁNIERZOWA ZASUWA ODCINAJĄCA Z ŻELIWA SFEROIDALNEGO DN150
3. OBUDOWA DO ZASUW TELESKOPOWA
4. SKRZYNKA ŻELIWNA DO ZASUW
5. MUFA + TULEJA KOŁNIERZOWA ø160/150
6. KOŁNIERZOWA ZASUWA ODCINAJĄCA Z ŻELIWA SFEROIDALNEGO DN100
7. MUFA + TULEJA KOŁNIERZOWA ø125/100
6. REDUKCJA PE ø160/90

WĘZEŁ PZ614

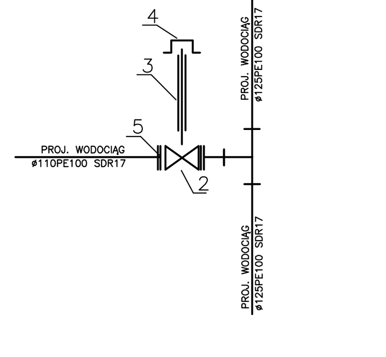

LEGENDA:
1. TRÓJNIK PE REDUKCYJNY ø125/110
2. KOŁNIERZOWA ZASUWA ODCINAJĄCA Z ŻELIWA SFEROIDALNEGO DN100
3. OBUDOWA DO ZASUW TELESKOPOWA
4. SKRZYNKA ŻELIWNA DO ZASUW
5. MUFA + TULEJA KOŁNIERZOWA ø110/100

WĘZEŁ PZ621

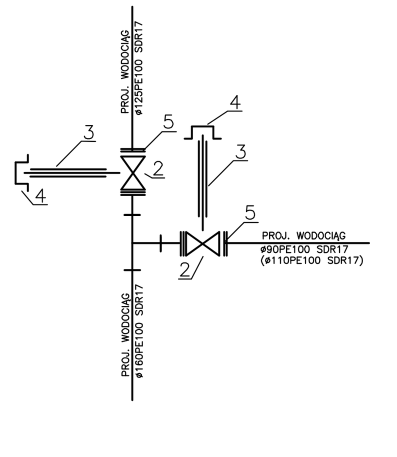

LEGENDA:
1. TRÓJNIK PE REDUKCYJNY ø125/90 (ø125/110)
2. KOŁNIERZOWA ZASUWA ODCINAJĄCA Z ŻELIWA SFEROIDALNEGO DN80 (DN100)
3. OBUDOWA DO ZASUW TELESKOPOWA
4. SKRZYNKA ŻELIWNA DO ZASUW
5. MUFA + TULEJA KOŁNIERZOWA ø90/80 (ø110/100)

WĘZEŁ PZ325

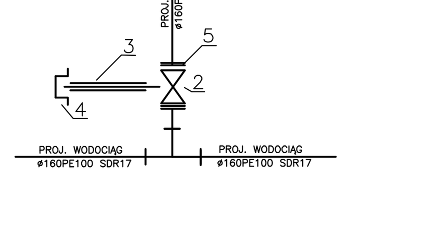

LEGENDA:
1. TRÓJNIK PE RÓWNOPRZELOTOWY ø160
2. KOŁNIERZOWA ZASUWA ODCINAJĄCA Z ŻELIWA SFEROIDALNEGO DN150
3. OBUDOWA DO ZASUW TELESKOPOWA
4. SKRZYNKA ŻELIWNA DO ZASUW
5. MUFA + TULEJA KOŁNIERZOWA ø160/150

WĘZEŁ PZ337, 351

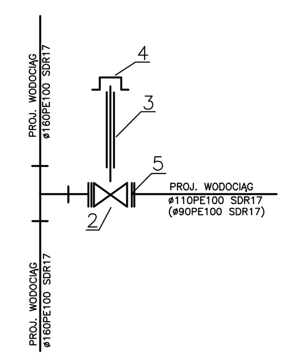

LEGENDA:
1. TRÓJNIK PE REDUKCYJNY ø160/110 (ø160/90)
2. KOŁNIERZOWA ZASUWA ODCINAJĄCA Z ŻELIWA SFEROIDALNEGO DN100 (DN80)
3. OBUDOWA DO ZASUW TELESKOPOWA
4. SKRZYNKA ŻELIWNA DO ZASUW
5. MUFA + TULEJA KOŁNIERZOWA ø110/100 (ø90/80)

WĘZEŁ HYDRANTOWY PODZIEMNY
PZ5, PZ19, PZ33, PZ49, PZ102, PZ83, PZ566, PZ188, PZ654, PZ409, PZ449, PZ465, PZ478, PZ541, PZ520, PZ608, PZ 623a, PZ662,

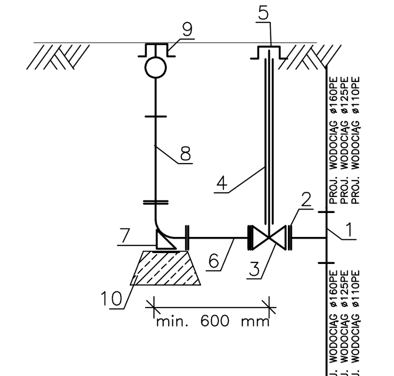

LEGENDA:
1. TRÓJNIK PE REDUKCYJNY ø160/90, ø125/90, ø110/90
2. MUFA + TULEJA KOŁNIERZOWA ø90/80
3. KOŁNIERZOWA ZASUWA ODCINAJĄCA DŁUGA Z ŻELIWA SFEROIDALNEGO DN80
4. OBUDOWA DO ZASUW TELESKOPOWA
5. SKRZYNKA ŻELIWNA DO ZASUW
6. KRÓCIEC ŻELIWNY DWUKOŁNIERZOWY FF DN80 L=600MM
7. KOLANO STOPOWE ŻELIWNE KOŁNIERZOWE DN80
8. HYDRANT NADZIEMNY DN80
9. SKRZYNKA ŻELIWNA ULICZNA DO HYDRANTU PODZIEMNEGO
10. FUNDAMENT BETONOWY W FORMIE PŁYTY 50x50x15 (BETON B20)

WĘZEŁ HYDRANTOWY PODZIEMNY
PZ573, PZ658, PZ358, PZ379, PZ375, PZ437, PZ423, PZ494, PZ561b, PZ628, PZ634, PZ667,

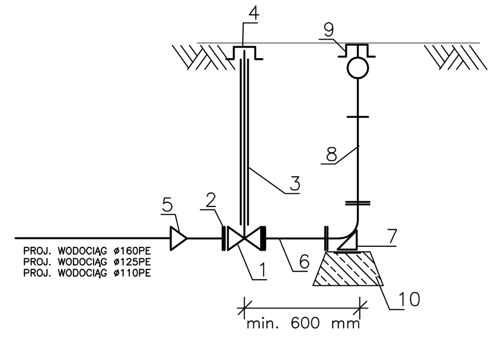

LEGENDA:
1. KOŁNIERZOWA ZASUWA ODCINAJĄCA DŁUGA Z ŻELIWA SFEROIDALNEGO DN80
2. MUFA + TULEJA KOŁNIERZOWA ø90/80
3. OBUDOWA DO ZASUW TELESKOPOWA
4. SKRZYNKA ŻELIWNA DO ZASUW
5. REDUKCJA PE ø160/90, ø125/90, ø110/90
6. KRÓCIEC ŻELIWNY DWUKOŁNIERZOWY FF DN80 L=600MM
7. KOLANO STOPOWE ŻELIWNE KOŁNIERZOWE DN80
8. HYDRANT NADZIEMNY DN80
9. SKRZYNKA ŻELIWNA ULICZNA DO HYDRANTU PODZIEMNEGO
10. FUNDAMENT BETONOWY W FORMIE PŁYTY 50x50x15 (BETON B20)

WĘZEŁ HYDRANTOWY PODZIEMNY
PZ607, PZ643, PZ670

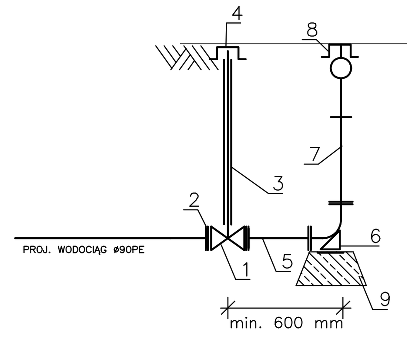

LEGENDA:
1. KOŁNIERZOWA ZASUWA ODCINAJĄCA DŁUGA Z ŻELIWA SFEROIDALNEGO DN80
2. MUFA + TULEJA KOŁNIERZOWA ø90/80
3. OBUDOWA DO ZASUW TELESKOPOWA
4. SKRZYNKA ŻELIWNA DO ZASUW
5. KRÓCIEC ŻELIWNY DWUKOŁNIERZOWY FF DN80 L=600MM
6. KOLANO STOPOWE ŻELIWNE KOŁNIERZOWE DN80
7. HYDRANT NADZIEMNY DN80
8. SKRZYNKA ŻELIWNA ULICZNA DO HYDRANTU PODZIEMNEGO
9. FUNDAMENT BETONOWY W FORMIE PŁYTY 50x50x15 (BETON B20)

PRZYŁĄCZA ø32PE80 SDR11

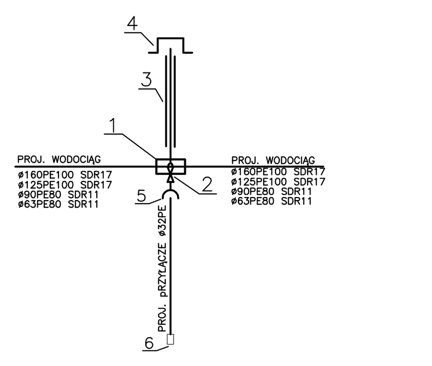

LEGENDA:
1. OPASKA DO NAWIERCANIA ø160, ø125, ø90, ø63
2. ZAWÓR KĄTOWY ISO DN1"
3. OBUDOWA DO ZASUW
4. SKRZYNKA ŻELIWNA DO ZASUW
5. ZŁĄCZKA PRZYŁĄCZENIOWA ISO DO RUR ø32PE
6. ŁĄCZNIK RURA ø32PE/1" STAL Z ŻELIWA SFEROIDALNEGO LUB ŁĄCZNIK ø32 Z ŻELIWA SZAREGO DO RUR PE

PRZYŁĄCZA ø40PE80 SDR11

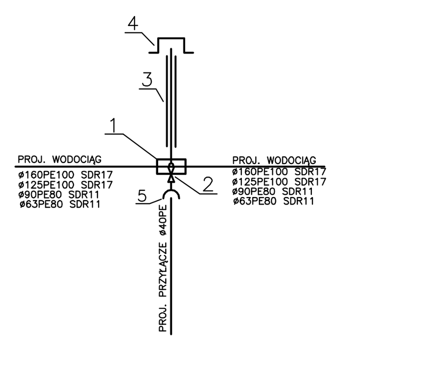

LEGENDA:
1. OPASKA DO NAWIERCANIA ø160, ø125, ø90, ø63
2. ZAWÓR KĄTOWY ISO DN1"
3. OBUDOWA DO ZASUW
4. SKRZYNKA ŻELIWNA
5. ZŁĄCZKA PRZYŁĄCZENIOWA ISO DO RUR ø40PE

PRZYŁĄCZA ø50PE80 SDR11

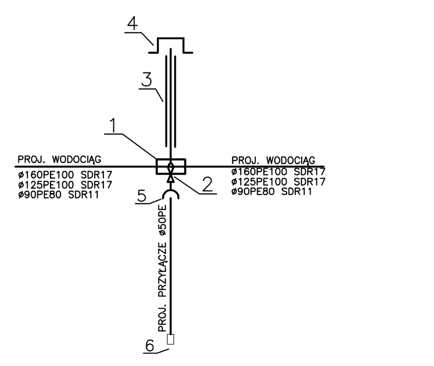

LEGENDA:
1. OPASKA DO NAWIERCANIA ø160, ø125, ø90
2. ZAWÓR KĄTOWY ISO DN1"
3. OBUDOWA DO ZASUW
4. SKRZYNKA ŻELIWNA
5. ZŁĄCZKA PRZYŁĄCZENIOWA ISO DO RUR ø50PE

PRZYŁĄCZA ø63PE80 SDR11

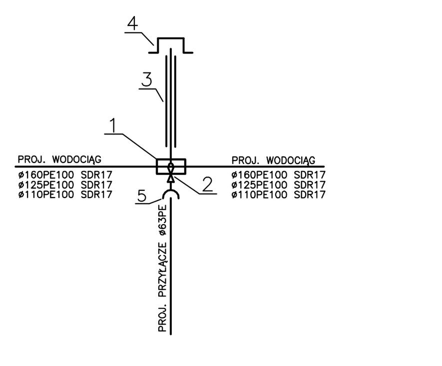

LEGENDA:
1. OPASKA DO NAWIERCANIA ø160, ø125, ø110
2. ZAWÓR KĄTOWY ISO DN1"
3. OBUDOWA DO ZASUW
4. SKRZYNKA ŻELIWNA
5. ZŁĄCZKA PRZYŁĄCZENIOWA ISO DO RUR ø63PE

PRZYŁĄCZA ø90PE80 SDR11

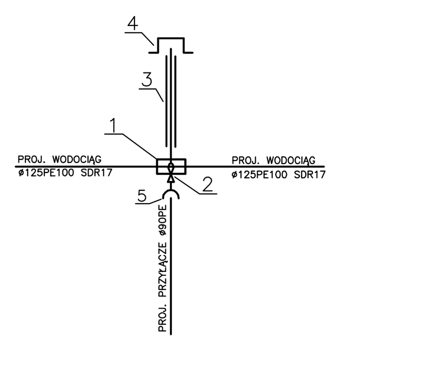

LEGENDA:
1. OPASKA DO NAWIERCANIA ø125
2. ZAWÓR KĄTOWY ISO DN1"
3. OBUDOWA DO ZASUW
4. SKRZYNKA ŻELIWNA
5. ZŁĄCZKA PRZYŁĄCZENIOWA ISO DO RUR ø90PE

WĘZEŁ PZ510.3

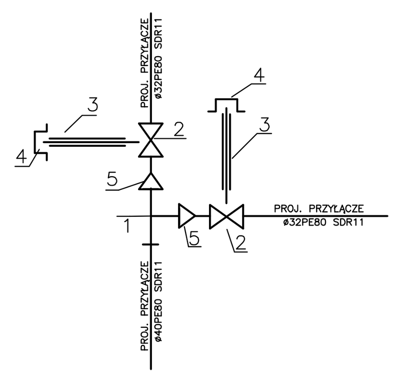

LEGENDA:
1. TRÓJNIK PE RÓWNOPRZELOTOWY ø40
2. ZASUWA TYPU E2 DO ZGRZEWANIA DN25
3. OBUDOWA DO ZASUW TELESKOPOWA
4. SKRZYNKA ŻELIWNA DO ZASUW
5. REDUKCJA PE ø40/32

WĘZEŁ PZ204.9

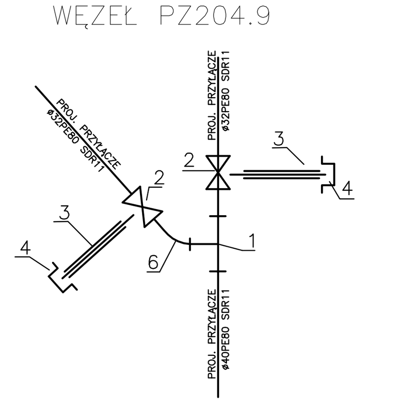

LEGENDA:
1. TRÓJNIK PE REDUKCYJNY ø63/32
2. ZASUWA TYPU E2 DO ZGRZEWANIA DN25
3. OBUDOWA DO ZASUW TELESKOPOWA
4. SKRZYNKA ŻELIWNA DO ZASUW
5. ZASUWA TYPU E2 DO ZGRZEWANIA DN50
6. KOLANO PE 45° ø32

WĘZEŁ PZ632.3, PZ574.3

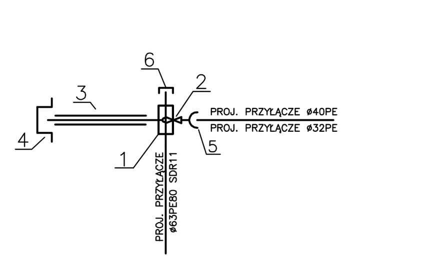

LEGENDA:
1. OPASKA DO NAWIERCANIA ø63
2. ZAWÓR KĄTOWY ISO DN1"
3. OBUDOWA DO ZASUW
4. SKRZYNKA ŻELIWNA
5. ZŁĄCZKA PRZYŁĄCZENIOWA ISO DO RUR ø40PE, ø32PE
6. ZAŚLEPKA PE ø63

WĘZEŁ PZ638.1

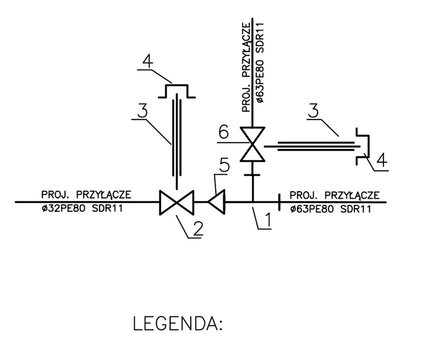

LEGENDA:
1. TRÓJNIK PE RÓWNOPRZELOTOWY ø63
2. ZASUWA TYPU E2 DO ZGRZEWANIA DN25
3. OBUDOWA DO ZASUW TELESKOPOWA
4. SKRZYNKA ŻELIWNA DO ZASUW
5. REDUKCJA PE ø63/32
6. ZASUWA TYPU E2 DO ZGRZEWANIA DN50

WĘZEŁ PZ642.3

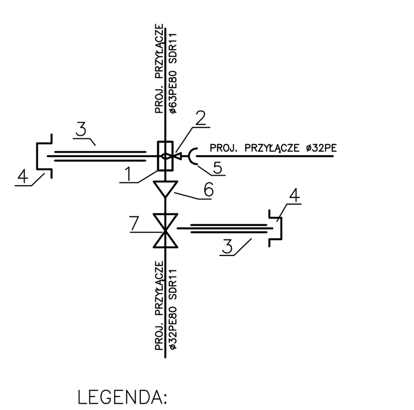

LEGENDA:
1. OPASKA DO NAWIERCANIA ø63
2. ZAWÓR KĄTOWY ISO DN1"
3. OBUDOWA DO ZASUW
4. SKRZYNKA ŻELIWNA
5. ZŁĄCZKA PRZYŁĄCZENIOWA ISO DO RUR ø32PE
6. REDUKCJA PE ø63/32
7. ZASUWA TYPU E2 DO ZGRZEWANIA DN32

WĘZEŁ PZ99b, PZ641.2

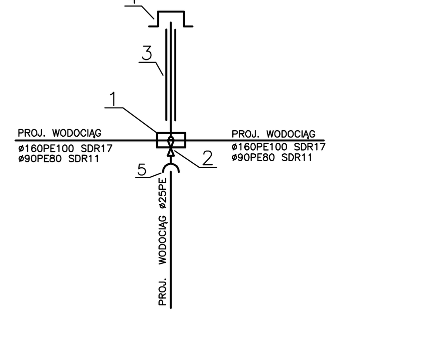

LEGENDA:
1. OPASKA DO NAWIERCANIA ø160, ø90
2. ZAWÓR KĄTOWY ISO DN1"
3. OBUDOWA DO ZASUW
4. SKRZYNKA ŻELIWNA
5. ZŁĄCZKA PRZYŁĄCZENIOWA ISO DO RUR ø25PE

ZAWÓR ODPOWIETRZAJĄCO-NAPOWIETRZAJĄCY DO ZABUDOWY W ZIEMI

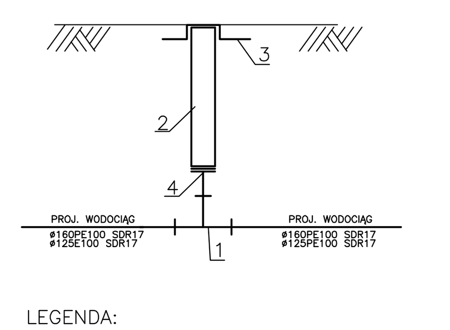

LEGENDA:
1. TRÓJNIK PE REDUKCYJNY ø160/63, ø125/63
2. ZAWÓR NAPOWIETRZAJĄCO- ODPOWIETRZAJĄCY DO BEZPOŚREDNIEJ ZABUDOWY W ZIEMI DN50 L=1,25m
3. SKRZYNKA ULICZNA ŻELIWNA ø300
4. MUFA + TULEJA KOŁNIERZOWA ø63/50

biuro projektów – wykonawca projektu:
EKO-INSTAL
Harasimowicz i Wspólnicy Sp.J.
ul.Czerwonego Krzyża 10, 66-440 Skwierzyna
tel. (095) 717 10 70 fax. (095) 717 23 20
Email : eko_instal@poczta.fm
NIP 5961646792 REGON 080009361

STADIUM	PROJEKT BUDOWLANY		
NAZWA OPRACOWANIA	Przebudowa, remont stacji uzdatniania wody w Goruńsku i budowa wodociągu Chycina–Goruńsko działki nr: 360/12, 59, 67, 21, 42, 39/1, 39/4, 194, 260, 268, 183/3, 302/1, 302/2, 269/3, 279, 281/3, 340 (obręb Goruńsko) działki nr: 220, 157, 163/1, 162, 207/1, 163/4, 176/3, 213, 176/1, 178/1, 144/3, 135/10, 177/1 (obręb Chycina)		
INWESTOR	Gmina Bledzew, ul. Kościuszki 16 66-350 Bledzew		
BRANŻA	SANITARNA		
PROJEKTANT	mgr inż. Waldemar Harasimowicz Upr. projekt. w specjaln. instalac. w zakresie sieci, inst. i urządz. gaz., wodoc. i kanalizac. nr LUKG/0010/POOS/05		
OPRACOWAŁ	mgr inż. Agnieszka Walo		
SPRAWDZIŁ	mgr inż. Elwira Kramm Upr. projekt. w specjaln. instalac. w zakresie sieci, inst. i urządz. gaz., wodoc. i kanalizac. nr LUKG/0034/POOS/03		
WĘZŁY PRZYŁĄCZENIOWE	DATA 06.2010	SCHEMAT	RYS.NR S29