SCHEMAT ŚCIANEK ALUMINIOWYCH PRZY POMIESZCZENIU WOŹNEGO

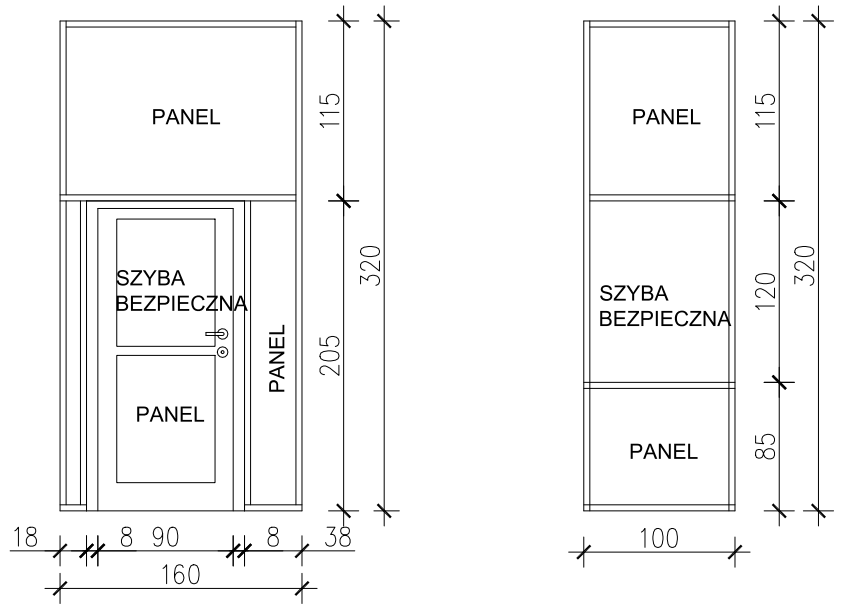

SCHEMAT BALUSTRADY

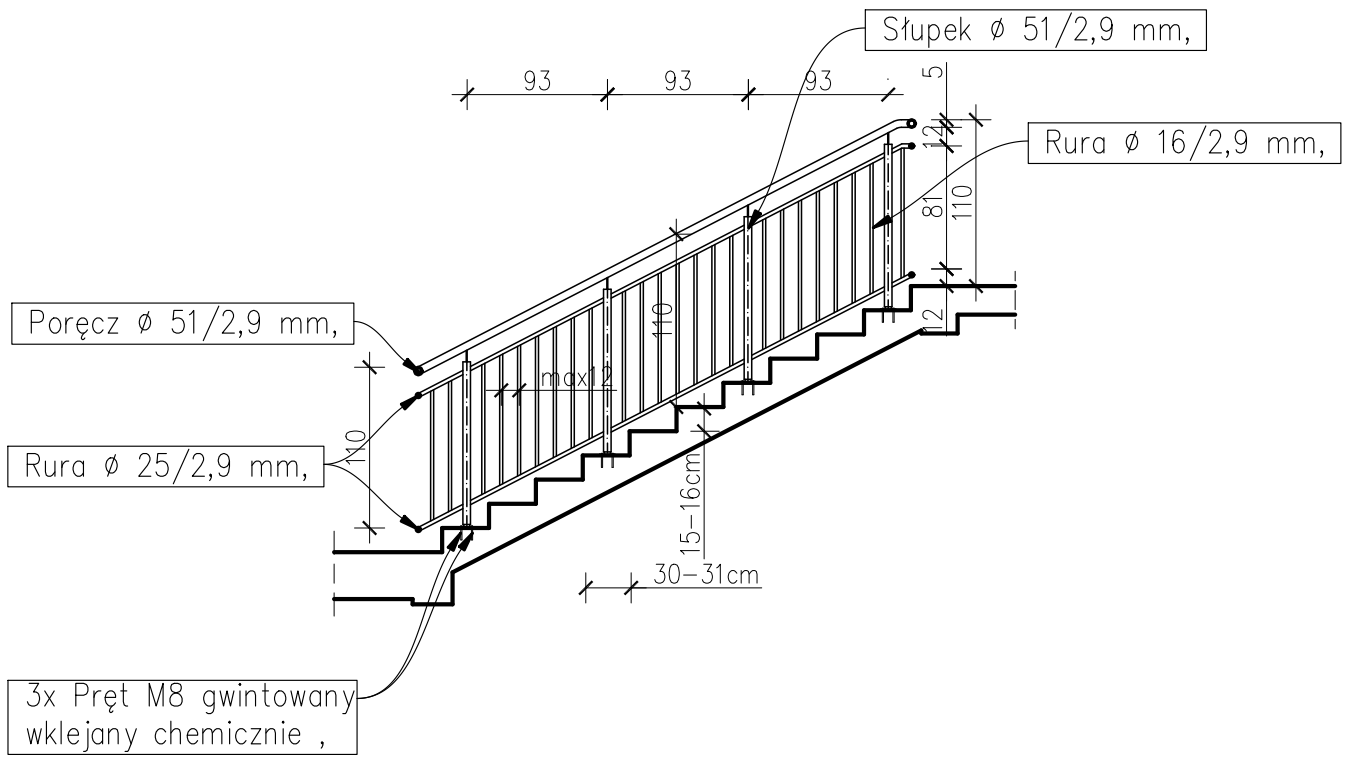

UWAGI:

Balustrady spawane z kształtowników stalowych, malowana proszkowo.

	Imię i nazwisko	Data	Numer uprawnień / specjalność	Podpis
Projektował:				
Wykonał:	inż. Andrzej Szegda	07/2021	MAP/0185/PWOK/05 spec. konstr.–budowlana	
Sprawdził:				

Zleceniodawca: **Powiat Dąbrowski**
33–200 Dąbrowa Tarnowska, ul. Berka Joselewicza 5

Lokalizacja inwestycji: Miejscowość Szczucin; gmina Szczucin
ul. Witosa 2 , 33–230 Szczucin

Nazwa projektu:
LIKWIDACJA BARIER ARCHITEKTONICZNYCH W PLACÓWCE EDUKACYJNEJ POWIATOWEGO CENTRUM EDUKACJI I KOMPETENCJI ZAWODOWEJ W SZCZUCINIE

Nazwa rysunku: SCHEMAT BALUSTRADY, SCHEMAT ŚCIANEK ALUMINIOWYCH PRZY POMIESZCZENIU WOŹNEGO

Skala:		Numer rysunku:
1:50	PROJEKT WYKONAWCZY	B