STAROSTA PRZEWORSKI
ul. Jagiellońska 10
37-200 Przeworsk

TOM I
PROJEKT BUDOWLANY

TEMAT: ***Budowa linii kablowej oświetlenia ulicznego w miejscowości Dybków i Czerce***

ADRES: ***Gmina Sieniawa – obszar wiejski [181407_5], Dybków [0004], dz. nr 131/1, 132, Czerce [0001], dz. nr 68, 69, 70, 142, 143, 144, 145, 152, 181, 182, 194, 196/2, 197/2, 198/3, 198/4, 199, 200, 201, 347***

BRANŻA: Sieci elektroenergetyczne
KATEGORIA: XXVI
INWESTOR: BURMISTRZ MIASTA i GMINY SIENIAWA ul. Rynek 1, 37-530 Sieniawa

SPIS ZAWARTOŚCI - ELEMENTY:	I. PROJEKT ZAGOSPODAROWANIA TERENU II. PROJEKT ARCHITEKTONICZNO-BUDOWLANY III. PROJEKT TECHNICZNY IV. OPINIE, UZGODNIENIA, POZWOLENIA I INNE DOKUMENTY
UZGODNIONO	Dokumentację techniczną sprawdzono w RE Jarosław w zakresie warunków przyłączenia: PGED 0343274/RW22/2022 z dnia 14.12.2022 22-114/WP/03971 z dnia 23.12.2022 Nr 22-114/WP/03969 z dnia 22.12.2022 Uwagi zawarte w piśmie: Nr 61/2023 z dnia 17.03.2023 Ważność powyższych uzgodnień dnia 17.03.2025 Rejon Energetyczny Jarosław Wydział Majątku Sieciowego samodzielny referent Podpis Dyrektora RE Stanisław Duliban z upoważnienia Dyrektora RE Jarosław Załącznik niniejszy stanowi integralną część zaświadczenia Nr 30.6740.1.50.2023 z dnia 18.04.2023

PRZEWORSK LUTY 2023r.

STAROSTA PRZEWORSKI
ul. Jagiellońska 10
37-200 Przeworsk

I. PROJEKT ZAGOSPODAROWANIA TERENU

TEMAT: ***Budowa linii kablowej oświetlenia ulicznego w miejscowości Dybków i Czerce***

ADRES: ***Gmina Sieniawa – obszar wiejski [181407_5], Dybków [0004], dz. nr 131/1, 132, Czerce [0001], dz. nr 68, 69, 70, 142, 143, 144, 145, 152, 181, 182, 194, 196/2, 197/2, 198/3, 198/4, 199, 200, 201, 347***

BRANŻA: Sieci elektroenergetyczne
KATEGORIA: XXVI
INWESTOR: BURMISTRZ MIASTA i GMINY SIENIAWA ul. Rynek 1, 37-530 Sieniawa

	Imię i Nazwisko	Data	Podpis
PROJEKTANT branża: elektryczna	mgr inż. Maciej Kucharczyk Nr. upr. bud: E-225/02 bez ograniczeń w specjalności: sieci, instalacje i urządzenia elektryczne i elektroenergetyczne	02.2023	mgr inż. Maciej Kucharczyk Uprawnienia budowlane do projektowania i kierowania robotami budowlanymi bez ograniczeń w specjalności: sieci, instalacje i urządzenia elektryczne i elektroenergetyczne Nr ewid.: E-225/02
SPRAWDZAJĄCY branża: elektryczna	mgr inż. Damian Drzystek Nr upr. bud: PDK/0041/PWOE/18 bez ograniczeń w specjalności: sieci, instalacje i urządzenia elektryczne i elektroenergetyczne	02.2023	mgr inż. Damian Drzystek Uprawnienia budowlane do projektowania i kierowania robotami budowlanymi bez ograniczeń w specjalności instalacyjnej w zakresie sieci, instalacji i urządzeń elektrycznych i elektroenergetycznych Upr. Bud. PDK/0041/PWOE/18
OPRACOWAŁ ASYSTENT PROJEKTANTA branża: elektryczna	mgr Sławomir Kuźniar	02.2023	ASTYSTENT PROJEKTANTA mgr Sławomir Kuźniar
UZGODNIONO			

PRZEWORSK LUTY 2023r.

Uzgodnienie (sprawdzenie) dokumentacji techniczno-prawnej w Rejonie Energetycznym Jarosław nie zwalnia wykonawcy (inwestora) od stosowania obowiązujących przepisów dotyczących budowy urządzeń energetycznych.

SPIS TREŚCI

Lp	Wyszczególnienie	Str.
1	2	3
I	**PROJEKT ZAGOSOPDAROWANIA TERENU**	
1	Kopia decyzji o nadaniu uprawnień budowlanych projektanta	3
2	Kopia zaświadczenia o przynależności do Podkarpackiej Okręgowej Izby Inżynierów Budownictwa projektanta	4
3	Kopia decyzji o nadaniu uprawnień budowlanych sprawdzającego	5
4	Kopia zaświadczenia o przynależności do Podkarpackiej Okręgowej Izby Inżynierów Budownictwa sprawdzającego	7
5	Oświadczenie projektanta zgodnie z art. 34 ust. 3d ustawy Prawo budowlane	8
6	1. Przedmiot zamierzenia budowlanego	9
7	2. Podstawa opracowania	9
8	3. Istniejący stan zagospodarowania terenu z opisem projektowanych zmian	10
9	4. Projekt zagospodarowania terenu	10
10	5. Ochrona konserwatorska	11
11	6. Zagrożenia dla środowiska oraz higieny i zdrowia użytkowników	11
12	7. Lokalizowanie na obszarach szczególnego zagrożenia powodzią nowych obiektów budowlanych	11
13	8. Lokalizowanie na obszarach i terenach górniczych	11
14	9. Informacja o obszarze oddziaływania obiektu	11
15	10. Część rysunkowa – Projekt zagospodarowania terenu cz. 1	rys. E-1
	Projekt zagospodarowania terenu cz. 2	rys. E-2
	Projekt zagospodarowania terenu cz. 3	rys. E-3
	Projekt zagospodarowania terenu cz. 4	rys. E-4
	Projekt zagospodarowania terenu cz. 5	rys. E-5

Uzgodnienie (sprawdzenie) dokumentacji techniczno-prawnej w Rejonie Energetycznym Jarosław nie zwalnia wykonawcy (inwestora) od stosowania obowiązujących przepisów dotyczących budowy urządzeń energetycznych.

STAROSTA PRZEWORSKI
ul. Jagiellońska 10
37-200 Przeworsk

Za zgodność z oryginałem

mgr inż. Maciej Kucharczyk
Uprawnienia budowlane do projektowania i kierowania robotami budowlanymi bez ograniczeń w specjalności: sieci, instalacje i urządzenia elektryczne i elektroenergetyczne
Nr ewid.: E-225/02

WOJEWODA PODKARPACKI
39-959 Rzeszów, skr. poczt. 297
ul. Grunwaldzka 15

R.XII.A.-7131/85/02

Rzeszów, 2002 - 11 - 06

DECYZJA
O NADANIU UPRAWNIEŃ BUDOWLANYCH

Na podstawie art. 13 ust. 1 pkt 1 i 2 i ust. 3 i 4 art.14 ust. 1 pkt 5 i ust 3 pkt 1 i 3 ustawy z dnia 7 lipca 1994 r. Prawo budowlane (tekst jednolity: Dz. U. Nr 106 poz. 1126 z 2000r. z późn. zm.) i art.62 ustawy z dnia 15 grudnia 2000r o samorządach zawodowych architektów , inżynierów budownictwa oraz urbanistów (Dz.U.Nr.5 poz.42 z 2001r. i zm.Dz.U.Nr.23 poz 221 z 2002r.) oraz § 9 ust. 1 rozporządzenia Ministra Gospodarki Przestrzennej i Budownictwa z dnia 30 grudnia 1994 r. w sprawie samodzielnych fnkcji technicznychw budownictwie (Dz. U. Nr 8 poz. 38 z 1995 r. z póż.zm.) i art. 104 Kodeksu postępowania administracyjnego (tekst jednolity: Dz. U. Nr 98 poz. 1071 z 2000 r.), po ustaleniu, że spełnione zostały warunki w zakresie przygotowania zawodowego oraz po złożeniu egzaminu z wynikiem pozytywnym

Pan MACIEJ KUCHARCZYK
magister inżynier
(kierunek elektrotechnika)
ur. 30 marca 1971r. w Jarosławiu
otrzymuje

UPRAWNIENIA BUDOWLANE
Nr ewid. E - 225/02

do projektowania i kierowania robotami budowlanymi
w specjalności instalacyjnej bez ograniczeń
w zakresie sieci, instalacji i urządzeń elektrycznych i elektroenergetycznych.

Od niniejszej decyzji służy odwołanie do Głównego Inspektora Nadzoru Budowlanego w Warszawie, za pośrednictwem Wojewody Podkarpackiego, w terminie 14 dni od daty jej otrzymania.

WOJEWODA PODKARPACKI 6

Z up. WOJEWODY PODKARPACKIEGO
mgr inż. arch. Władysław Woźniak
Z-CA DYREKTORA WYDZIAŁU
ROZWOJU REGIONALNEGO
ARCHITEKT WOJEWÓDZKI

Otrzymują:
1. Pan mgr inż. Maciej Kucharczyk
   ul.Ogrodowa 3
   37-200 Przeworsk
2. a/a

4

POLSKA
IZBA
INŻYNIERÓW
BUDOWNICTWA

Zaświadczenie

o numerze weryfikacyjnym:

PDK-KHJ-SRN-W9E *

Pan Maciej Kucharczyk o numerze ewidencyjnym PDK/IE/1373/03
adres zamieszkania m. Studzian 389, 37-200 Przeworsk
jest członkiem Podkarpackiej Okręgowej Izby Inżynierów Budownictwa i posiada wymagane ubezpieczenie od odpowiedzialności cywilnej.
Niniejsze zaświadczenie jest ważne od 2022-09-01 do 2023-08-31.

Zaświadczenie zostało wygenerowane elektronicznie i opatrzone bezpiecznym podpisem elektronicznym weryfikowanym przy pomocy ważnego kwalifikowanego certyfikatu w dniu 2022-08-30 roku przez:

Grzegorz Dubik, Przewodniczący Rady Podkarpackiej Okręgowej Izby Inżynierów Budownictwa.

* Weryfikację poprawności danych w niniejszym zaświadczeniu można sprawdzić za pomocą numeru weryfikacyjnego zaświadczenia na stronie Polskiej Izby Inżynierów Budownictwa www.piib.org.pl lub kontaktując się z biurem właściwej Okręgowej Izby Inżynierów Budownictwa.

5

PODKARPACKA OKRĘGOWA
IZBA INŻYNIERÓW BUDOWNICTWA
35-060 Rzeszów, ul. J. Słowackiego 20

Okręgowa Komisja Kwalifikacyjna
PDK OIIB/0054/0088/18

Rzeszów, 2018-06-30

DECYZJA

Na podstawie art. 24 ust. 1 pkt 2 ustawy z dnia 15 grudnia 2000 r. o samorządach zawodowych architektów oraz inżynierów budownictwa (*Dz. U. z 2016 r., poz. 1725 z późn. zm.*) i art. 12 ust. 1 pkt 1, pkt 2, pkt 3, pkt 4 i pkt 5, art. 12 ust. 2 i ust. 3, art. 12 ust. 4c pkt 3, art. 13 ust. 1, ust. 2, ust. 3 i ust. 4, art. 14 ust. 1 pkt 4 lit. c ustawy z dnia 7 lipca 1994 r. Prawo budowlane (Dz. U. z 2017 r., poz. 1332 z późn. zm.) oraz § 10, § 14 ust. 5 rozporządzenia Ministra Infrastruktury i Rozwoju z dnia 11 września 2014 r. w sprawie samodzielnych funkcji technicznych w budownictwie (Dz. U. z 2014 r., poz. 1278), po ustaleniu, że zostały spełnione warunki w zakresie przygotowania zawodowego oraz po złożeniu egzaminu na uprawnienia budowlane z wynikiem pozytywnym, stwierdzamy, że:

Za zgodność z oryginałem
mgr inż. Maciej Kucharczyk
Uprawnienia budowlane do projektowania i kierowania robotami budowlanymi bez ograniczeń w specjalności: sieci, instalacje i urządzenia elektryczne i elektroenergetyczne
Nr ewid. E-225/02

Pan Damian Drzystek

magister inżynier
(kierunek studiów - elektrotechnika)
ur. dnia 22 czerwca 1984 r. miejsce urodzenia – Rzeszów

otrzymuje

UPRAWNIENIA BUDOWLANE

numer ewidencyjny PDK/0041/PWOE/18

do projektowania i do kierowania robotami budowlanymi bez ograniczeń w specjalności instalacyjnej w zakresie sieci, instalacji i urządzeń elektrycznych i elektroenergetycznych

UZASADNIENIE

W związku z uwzględnieniem w całości żądania strony, na podstawie art. 107 § 4 Kodeksu postępowania administracyjnego (*Dz. U. z 2017 r., poz. 1257 z późn. zm.*) odstępuje się od uzasadnienia decyzji.
Zakres nadanych uprawnień budowlanych wskazano na odwrocie decyzji.

Pouczenie

1.Zgodnie z art. 12 ust. 7 ww. ustawy Prawo budowlane - podstawę do wykonywania samodzielnych funkcji technicznych w budownictwie stanowi wpis do centralnego rejestru Głównego Inspektora Nadzoru Budowlanego oraz wpis na listę członków właściwej izby samorządu zawodowego.
2.Od niniejszej decyzji służy odwołanie do Krajowej Komisji Kwalifikacyjnej Polskiej Izby Inżynierów Budownictwa w Warszawie, za pośrednictwem Podkarpackiej Okręgowej Izby Inżynierów Budownictwa w Rzeszowie w terminie 14 dni od daty jej doręczenia.
Zgodnie z treścią art. 127a ustawy K.p.a. (Dz.U z 2017 r. poz. 1257):
§1. W trakcie biegu terminu do wniesienia odwołania strona może zrzec się prawa do wniesienia odwołania wobec organu administracji publicznej, który wydał decyzję.
§2. Z dniem doręczenia organowi administracji publicznej oświadczenia o zrzeczeniu się prawa do wniesienia odwołania przez ostatnią ze stron postępowania, decyzja staje się ostateczna i prawomocna. W przypadku złożenia przez stronę oświadczenia o zrzeczeniu się prawa do odwołania od decyzji (określonego w § 2) stronie nie przysługuje prawo do odwołania się ani skargi do sądu administracyjnego.

PODKARPACKA OKRĘGOWA IZBA INŻYNIERÓW BUDOWNICTWA

Skład Orzekający PDK OIIB
dr inż. Zbigniew Plewako.....
inż. Andrzej Tarczyński.....
inż. Aleksander Pękala.....

Szczegółowy zakres uprawnień
do projektowania i do kierowania robotami budowlanymi bez ograniczeń
w specjalności instalacyjnej w zakresie sieci, instalacji i urządzeń elektrycznych i elektroenergetycznych

Pan Damian Drzystek

I. Na mocy art. 12 ust. 1 pkt 1, pkt 2, pkt 3, pkt 4 i pkt 5 oraz art. 13 ust. 3 i ust. 4 ustawy Prawo budowlane, w zakresie objętym wyżej wymienioną specjalnością, niniejsze uprawnienia stanowią podstawę do:

1. **projektowania, sprawdzania projektów architektoniczno – budowlanych i sprawowania nadzoru autorskiego;**
2. **kierowania budową lub innymi robotami budowlanymi;**
3. **kierowania wytwarzaniem konstrukcyjnych elementów budowlanych oraz nadzór i kontrolę techniczną wytwarzania tych elementów;**
4. **wykonywanie nadzoru inwestorskiego;**
5. **sprawowania kontroli technicznej utrzymania obiektów budowlanych.**

II. Na mocy § 10, § 14 ust. 5 rozporządzenia Ministra Infrastruktury i Rozwoju z dnia 11 września 2014 r. w sprawie samodzielnych funkcji technicznych w budownictwie (Dz. U. z 2014 r. poz. 1278) uprawnienia budowlane w specjalności instalacyjnej w zakresie sieci, instalacji i urządzeń elektrycznych i elektroenergetycznych bez ograniczeń uprawniają do projektowania obiektu budowlanego lub kierowania robotami budowlanymi związanymi z obiektem budowlanym, takim jak: sieci, instalacje i urządzenia elektryczne i elektroenergetyczne, w tym kolejowe, trolejbusowe i tramwajowe sieci trakcyjne, sieci trakcyjne metra, wraz z instalacjami i urządzeniami technicznymi zasilania, w tym kolejowej, trolejbusowej i tramwajowej sieci trakcyjnej, sieci trakcyjne metra oraz elektrycznego ogrzewania rozjazdów.

Uprawnienia budowlane do projektowania uprawniają również do sporządzania projektów zagospodarowania działki lub terenu w zakresie specjalności, objętej niniejszymi uprawnieniami.

PODKARPACKA IZBA INŻYNIERÓW BUDOWNICTWA

Skład Orzekający PDK OIIB

dr inż. Zbigniew Plewako.....

inż. Andrzej Tarczyński.....

inż. Aleksander Pękala.....

Otrzymują:
1. Pan Damian Drzystek
   Zam. Rozbórz 412
   37-200 Przeworsk
2. Główny Inspektor
   Nadzoru Budowlanego
3. aa.

Za zgodność
z oryginałem

mgr inż. Maciej Kuchczyk
Uprawnienia budowlane do projektowania i kierowania robotami budowlanymi bez ograniczeń w specjalności: sieci, instalacje i urządzenia elektryczne i elektroenergetyczne
Nr ewid.: E-225/02

7

POLSKA
IZBA
INŻYNIERÓW
BUDOWNICTWA

Zaświadczenie

o numerze weryfikacyjnym:

PDK-JB8-5VM-41N *

Pan Damian Drzystek o numerze ewidencyjnym PDK/IE/0264/18
adres zamieszkania ul. Sienkiewicza 22/17, 37-200 Przeworsk
jest członkiem Podkarpackiej Okręgowej Izby Inżynierów Budownictwa i posiada wymagane ubezpieczenie od odpowiedzialności cywilnej.
Niniejsze zaświadczenie jest ważne od 2022-09-01 do 2023-08-31.

Zaświadczenie zostało wygenerowane elektronicznie i opatrzone bezpiecznym podpisem elektronicznym weryfikowanym przy pomocy ważnego kwalifikowanego certyfikatu w dniu 2022-08-26 roku przez:

Grzegorz Dubik, Przewodniczący Rady Podkarpackiej Okręgowej Izby Inżynierów Budownictwa.

* Weryfikację poprawności danych w niniejszym zaświadczeniu można sprawdzić za pomocą numeru weryfikacyjnego zaświadczenia na stronie Polskiej Izby Inżynierów Budownictwa www.piib.org.pl lub kontaktując się z biurem właściwej Okręgowej Izby Inżynierów Budownictwa.

OŚWIADCZENIE PROJEKTANTA

Zgodnie z treścią art. 34 ust. 3d ustawy z dnia 7 lipca 1994 r. – Prawo budowlane (t.j. Dz. U. z 2021 poz. 2351, z 2022r. poz. 88), oświadczam, że dokumentacja projektowa:

Projekt Zagospodarowania Terenu

„Budowa linii kablowej oświetlenia ulicznego w miejscowości Dybków i Czerce" *na działkach nr 131/1, 132 w miejscowości Dybków obręb nr 0004, nr 68, 69, 70, 142, 143, 144, 145, 152, 181, 182, 194, 196/2, 197/2, 198/3, 198/4, 199, 200, 201, 347 w miejscowości Czerce obręb nr 0001*

wykonany dla:

BURMISTRZ MIASTA i GMINY SIENIAWA
ul. Rynek 1, 37-530 Sieniawa

sporządzony został zgodnie z obowiązującymi przepisami oraz zasadami wiedzy technicznej i jest kompletny z punktu widzenia celu, jakiemu ma służyć.

Przeworsk, Luty 2023r.

.....
(miejscowość, data)

mgr inż. Maciej Kucharczyk
Uprawnienia budowlane do projektowania
i kierowania robotami budowlanymi bez ograniczeń
w specjalności: sieci, instalacje i urządzenia
elektryczne i elektroenergetyczne
Nr ewid.:E-225/02

.....
(podpis projektanta)

mgr inż. Damian Drzystek
Uprawnienia budowlane do projektowania
i do kierowania robotami budowlanymi bez ograniczeń
w specjalności instalacyjnej w zakresie sieci, instalacji
i urządzeń elektrycznych i elektroenergetycznych
Upr. Bud. PDK/0041/PWOE/18

.....
(podpis sprawdzającego)

Uzgodnienie (sprawdzenie) dokumentacji techniczno-prawnej w Rejonie Energetycznym Jarosław nie zwalnia wykonawcy (inwestora) od stosowania obowiązujących przepisów dotyczących budowy urządzeń energetycznych.

1. PRZEDMIOT ZAMIERZENIA BUDOWLANEGO

Przedmiotem opracowania jest budowa linii kablowej oświetlenia ulicznego na działkach nr 131/1, 132 w miejscowości Dybków obręb nr 0004, nr 68, 69, 70, 142, 143, 144, 145, 152, 181, 182, 194, 196/2, 197/2, 198/3, 198/4, 199, 200, 201, 347 w miejscowości Czerce obręb nr 0001 o długości 1816m oraz przyłącza kablowego od długości 33m.

2. PODSTAWA OPRACOWANIA

- Umowa z inwestorem
- Katalogi szczegółowe urządzeń
- Uzgodnień wstępnych w sprawie zakresu robót i rozwiązań technicznych.
- Pismo znak PGED0343274KW22/2022 określające warunki zasilenia z dnia 14.12.2022r.
- Warunki przyłączenia nr 22-H4/WP/03969 z dnia 22.12.2022r.
- Warunki przyłączenia nr 22-H4/WP/03971 z dnia 23.12.2022r.
- Inwentaryzacja istniejących sieci energetycznych dokonanych w terenie.
- Obowiązujących norm i przepisów a w szczególności:
    - Normy PN-76/E-05125 Elektroenergetyczne i sygnalizacyjne linie kablowe. Projektowanie i budowa.
    - Normy PN-EN-13201:2007 Oświetlenie dróg.
    - PN – IEC 60364 "Instalacje elektryczne w obiektach budowlanych"
    - Wytyczne do budowy systemów elektroenergetycznych w PGE Dystrybucja S.A. z dnia 04.02.2019r.
    - Prawo budowlane wraz ze szczegółowymi postanowieniami dotyczącymi warunków technicznych zawartych w odpowiednich rozporządzeniach
- Zgody właścicieli na przeprowadzenie linii kablowej oświetlenia ulicznego.

3. ISTNIEJĄCY STAN ZAGOSPODAROWANIA TERENU Z OPISEM PROJEKTOWANYCH ZMIAN

Istniejące zagospodarowanie terenu inwestycji:

- teren działek nr 152, 181 w miejscowości Czerce stanowi teren dróg gminnych,
- teren działki nr 198/4 w miejscowości Czerce stanowi teren drogi prywatnej,
- teren działki nr 142 w miejscowości Czerce stanowi teren drogi powiatowej,
- teren działek nr 131/1 w miejscowości Dybków, nr 68, 70, 143, 144, 145, 182, 194, 196/2, 197/2, 199, 200 w miejscowości Czerce stanowi teren niezabudowany,
- teren działek nr 132 w miejscowości Dybków, nr 69, 198/3, 201, 347 w miejscowości Czerce stanowi teren zabudowany.

Projektowana inwestycja nie wprowadza zmian w istniejącym zagospodarowaniu terenu.

4. PROJEKTOWANE ZAGOSPODAROWANIE TERENU

4.1 Linia kablowa oświetlenia ulicznego stacja transformatorowa Czerce 1

Zgodnie z warunkami przyłączenia nr 22-H4/WP/03969 z dnia 22.12.2022r z istniejącej szafy kablowej nn 0,4kV nr 27/1/2 zlokalizowanej w granicy działki nr 142 (pas drogi powiatowej) należy wyprowadzić przyłącze kablowe YAKXS 4x35mm^2 w kierunku projektowanej szafki oświetleniowej SO-2C którą należy zlokalizować na działce nr 142 (pas drogi powiatowej) zgodnie z rys. E-1. Z projektowanej szafki oświetleniowej SO-2C należy wyprowadzić linie kablowe oświetlenia ulicznego YAKXS 4x25mm^2 w kierunku projektowanych latarni oświetleniowych nr O-27/1 i O-27/7.

Na trasie projektowanej linii kablowej oświetlenia ulicznego w kierunku latarni O-27/1 zaprojektowano latarnie oświetleniowe o numerach O-27/2, O-27/3, O-27/4, O-27/5, O-27/6.

Na trasie projektowanej linii kablowej oświetlenia ulicznego w kierunku latarni O-27/7 zaprojektowano latarnie oświetleniowe o numerach O-27/8, O-27/9, O-27/10, O-27/11 O-27/12, O-27/13, O-27/14, O-27/15, O-27/16, O-27/17, O-27/18, O-27/19, O-27/20, O-27/21, O-27/22, O-27/23, O-27/24, O-27/25.

Zgodnie z warunkami przyłączenia nr 22-H4/WP/03971 z dnia 23.12.2022r. z istniejącego słupa nr 10/1/1 należy wykonać odcinek linii kablowej oświetlenia ulicznego YAKXS 4x25mm^2 w kierunku projektowanej latarni oświetleniowej nr O-10/1. Na trasie projektowanej linii kablowej oświetlenia ulicznego zaprojektowano latarnie o numerach O-10/2, O-10/3, O-10/4, O-10/5, O-10/6, O-10/7.

Trasa linii kablowej oświetlenia ulicznego oraz lokalizacja latarń oświetleniowych przedstawiona jest na rysunku nr E-5.

4.2 Linia kablowa oświetlenia ulicznego stacja transformatorowa Czerce 6

Zgodnie z warunkami przyłączenia znak PGED0343274KW22/2022 z dnia 14-12-2022r. z istniejącego słupa nr 6/1/5 należy wykonać odcinek linii kablowej oświetlenia ulicznego YAKXS 4x25mm^2 w kierunku projektowanej latarni oświetleniowej nr O-5/1. Na trasie projektowanej linii kablowej oświetlenia ulicznego zaprojektowano latarnie o numerach O-5/2, O-5/3, O-5/4, O-5/5.

Trasa linii kablowej oświetlenia ulicznego oraz lokalizacja latarń oświetleniowych przedstawiona jest na rysunku nr E-4.

5. OCHRONA KONSERWATORSKA

Teren na którym planowana jest inwestycja nie podlega strefie ochrony konserwatorskiej.

6. ZAGROŻENIA DLA ŚRODOWISKA ORAZ HIGIENY I ZDROWIA UŻYTKOWNIKÓW

Projektowana inwestycja nie stwarza zagrożeń w zakresie ochrony środowiska oraz higieny i zdrowia użytkowników. Inwestycja nie stwarza dodatkowych wymogów w zakresie obsługi komunikacyjnej, zaopatrzenia w media i odprowadzenia ścieków.

W oparciu o rozporządzenie ministra środowiska z dnia 12.10.2011r. w sprawie ochrony gatunkowej zwierząt Dz. U. 2012r. nr 237 poz. 1419, rozporządzenie ministra środowiska z dnia 05.01.2012r. w sprawie ochrony gatunkowej roślin Dz. U. 2012r. poz. 81, rozporządzenie ministra środowiska z dnia 10.07.2004 w sprawie dziko występujących grzybów objętych ochroną Dz. U. nr 168 poz. 1765 projekt oraz planowana inwestycja nie narusza przepisów dotyczących wyżej wymienionej ochrony gatunkowej.

Inwestycja powstająca na terenie Sieniawskiego Obszaru Chronionego Krajobrazu nie stwarza zagrożeń w zakresie ochrony środowiska dla terenu ustanowionego obszarem chronionym uchwałą Sejmiku Województwa Podkarpackiego w Rzeszowie nr XXIV/440/16 z dnia 27 czerwca 2016 roku.

7. LOKALIZOWANIE NA OBSZARACH SZCZEGÓLNEGO ZAGROŻENIA POWODZIĄ NOWYCH OBIEKTÓW BUDOWLANYCH

Planowana inwestycja nie znajduje się na obszarze szczególnego zagrożenia powodzią.

8. LOKALIZACJA NA OBSZARACH I TERENACH GÓRNICZYCH

Teren inwestycji znajduje się poza obszarem wpływu eksploatacji górniczej.

9. INFORMACJA O OBSZARZE ODZIAŁYWANIA OBIEKTU

Zgodnie z treścią art. 20 ust. 1 pkt. 1c, art. 34 ust. 3 pkt. 5 ustawy z dnia 7 lipca 1994r. – Prawo budowlane (jednolity tekst Dz.U. 2016 nr 0 poz. 290) oraz Rozporządzeniem Ministra Transportu, Budownictwa i Gospodarki Morskiej z dnia 27 kwietnia 2012r. – w sprawie szczegółowego zakresu i formy projektu budowlanego (Dz. U. 2012 poz. 462 z późniejszymi zmianami) oświadczam, że obszar oddziaływania projektowanych obiektów **„Linii kablowej oświetlenia ulicznego" mieści się** w granicach działek na których projektowana jest inwestycja **i nie zmienia sposobu użytkowania i zagospodarowania** działek sąsiednich, **ale może powodować ograniczenia** w sposobie użytkowania lub zagospodarowania działek nr 131/1, 132 w miejscowości Dybków obręb nr 0004, nr 68, 69, 70, 142, 143, 144, 145, 152, 181, 182, 194, 196/2, 197/2, 198/3, 198/4, 199, 200, 201, 347 w miejscowości Czerce obręb nr 0001 przez które przebiega inwestycja w otoczeniu projektowanego obiektu (kabel elektroenergetyczny 0,4kV, latarnie oświetleniowe) na podstawie przepisów wynikających z PN-76/E-05125 oraz N SEP-E-004 Elektroenergetyczne i sygnalizacyjne linie kablowe, **zgodnie z którymi należy zachować odległości poziome lokalizacji wznoszonych budynków, budowli i innych urządzeń od urządzeń, przewodów i kabli elektroenergetycznych.**

STAROSTA PRZEWORSKI
ul. Jagiellońska 10
37-200 Przeworsk

Projektant:
mgr inż. Maciej Kucharczyk

mgr inż. Maciej Kucharczyk
Uprawnienia budowlane do projektowania
i kierowania robotami budowlanymi bez ograniczeń
w specjalności: sieci, instalacje i urządzenia
elektryczne i elektroenergetyczne
Nr ewid.: E-225/02

Sprawdzający:
mgr inż. Damian Drzystek

mgr inż. Damian Drzystek
Uprawnienia budowlane do projektowania
i do kierowania robotami budowlanymi bez ograniczeń
w specjalności instalacyjnej w zakresie sieci, instalacji
i urządzeń elektrycznych i elektroenergetycznych
Upr. Bud.: PDK/0041/PWOE/18

Asystent projektanta:
mgr Sławomir Kuźniar

ASTYSTENT PROJEKTANTA
mgr Sławomir Kuźniar

Uzgodnienie (sprawdzenie) dokumentacji techniczno-prawnej w Rejonie Energetycznym Jarosław nie zwalnia wykonawcy (inwestora) od stosowania obowiązujących przepisów dotyczących budowy urządzeń energetycznych.

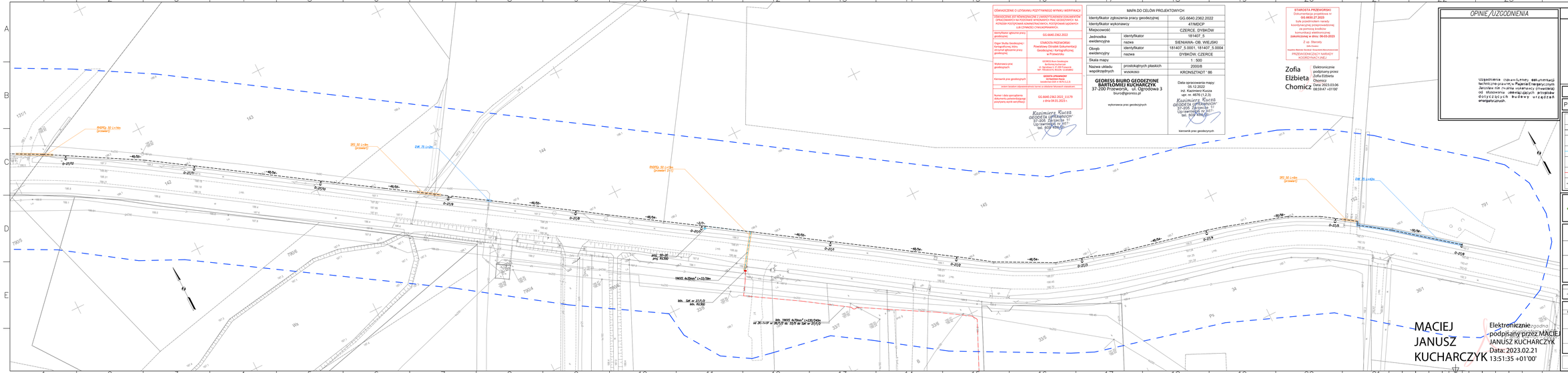

OŚWIADCZENIE O UZYSKANIU POZYTYWNEGO WYNIKU WERYFIKACJI

POSIADCZENIE DEFINIOWALNOŚCI I ZGODNOŚCI PRZEKAZANEJ DOKUMENTACJI Z OPRACOWANIEM NA PODSTAWIE WYKONANYCH PRAC GEODEZYJNO- NA POTRZEBY KOŚCIUPANA ADMINISTRACYJNYCH, POTWIERDZAMY ZAGODNOŚCI LUB ZYNNOŚCI CYWILNOPRAWNYCH.

Identyfikator zgłoszenia pracy geodezyjnej	GG.6640.2362.2022
Organ Służby Geodezyjnej i Kartograficznej, który przyjął zgłoszenie pracy geodezyjnej	STAROSTA PRZEWORSKI Powiatowy Ośrodek Dokumentacji Geodezyjnej i Kartograficznej w Przeworsku
Wykonawca prac geodezyjnych	GEOREESS Biuro Geodezyjne Bartłomiej Kucharczyk 37-200 Przeworsk, ul. Ogrodowa 3 NIP 7953270474, REGON 370108850
Kierownik prac geodezyjnych	GEODETA UPRAWNIONY mgr Kazimierz Kucza uprawnienia zawodowe nr 4676
Numer i data sporządzenia dokumentu potwierdzającego pozytywny wynik weryfikacji	GG.6640.2362.2022_11179 z dnia 04.02.2023 r.

Kazimierz Kucza
GEODETA UPRAWNIONY
37-205 Zarzecze 11
Uprawnienia nr 467
tel. 607 496 [illegible]

MAPA DO CELÓW PROJEKTOWYCH

Identyfikator zgłoszenia pracy geodezyjnej		GG.6640.2362.2022
Identyfikator wykonawcy		47MDCP
Miejscowość		CZERCE, DYBKÓW
Jednostka ewidencyjna	identyfikator	181407_5
	nazwa	SIENAWA- OB. WIEJSKI
Obręb ewidencyjny	identyfikator	181407_5.0001, 181407_5.0004
	nazwa	DYBKÓW, CZERCE
Skala mapy		1 : 500
Nazwa układu współrzędnych	prostokątnych płaskich	2000/8
	wysokości	KRONSZTADT '86

GEOREESS BIURO GEODEZYJNE BARTŁOMIEJ KUCHARCZYK
37-200 Przeworsk, ul. Ogrodowa 3
biuro@georess.pl

wykonawca prac geodezyjnych

Data opracowania mapy: 04.02.2023 r.
inż. Kazimierz Kucza
upr. nr. 4676 (1,2,3)

Kazimierz Kucza
GEODETA UPRAWNIONY
37-205 Zarzecze 11
Uprawnienia nr 467
tel. 607 496 [illegible]

kierownik prac geodezyjnych

STAROSTA PRZEWORSKI
Dokumentacja projektowa w GG.6640.27.2023
wpisana do ewidencji kontrolnej pod numerem ewidencyjnym, za pomocą środków komunikacji elektronicznej
zakończonej w dniu: 06-03-2023
Z up. Starosty
Sylwia Chomicz
Inspektor Wydziału Geodezji, Kartografii i Gospodarki Nieruchomościami
PRZEWODNICZĄCY NARADY KOORDYNACYJNEJ

Zofia Elżbieta Chomicz

Elektronicznie podpisany przez Zofia Elżbieta Chomicz
Data: 2023.03.06 08:59:47 +01'00'

OPINIE/UZGODNIENIA

Uzgodnienia (opinie) branżowej dokumentacji technicznoprawnej Inwestora Energetycznego Jarosław nie zwalnia wykonawcy (inwestora) od uzyskania obowiązujących przepisów dotyczących budowy urządzeń energetycznych.

Rozmieszczenie arkuszy skala 1:30 000

SYSTEM PRACY SIECI TN-C

PROJEKTOWANE UZBROJENIE TERENU

- proj. latarnia oświetleniowa
- proj. linia kablowa ośw. ulicznego
- proj. szafa oświetleniowa SO
- proj. przyłącze kablowe nn 0,4kV
- istn. szafa kablowa nn 0,4kV
- istn. linia kablowa nn 0,4kV
- -40/54- odległość pomiędzy latarniami

ress inwestycje
REGIS-INVESTYCJE SL 2114
ul. Piłsudskiego 1 37-200 Przeworsk
tel. 606 [illegible]
biuro@ressinwestycje.pl

Lokalizacja inwestycji	Gminy Sieniawa: DYBKÓW, obręb DYBKÓW (0004) i CZERCE, obręb CZERCE (0001)
Temat	Budowa linii kablowej oświetlenia ulicznego w miejscowości Dybków i Czerce
Inwestor	Burmistrz Miasta i Gminy Sieniawa ul. Rynek 1, 37-550 Sieniawa
Treść rysunku	PROJEKT ZAGOSPODAROWANIA TERENU CZ.1

Nr decyzji	Skala rys.	Branża	Stadium
41/2022	1:500	Elektryczna	PB+PW

ZESPÓŁ PROJEKTOWY

Wyszczególnienie	Imię, Nazwisko, Nr uprawnień	Podpis
projektant	mgr inż. Maciej Kucharczyk upr. nr 2/Rz/2/2010 specjalność: sieci, instalacje i urządzenia elektryczne i elektroenergetyczne	
sprawdzający	mgr inż. Damian Ziętek nr upr. 10/Rz/2/2011 specjalność: sieci, instalacje i urządzenia elektryczne i elektroenergetyczne	
asystent projektanta	mgr Sławomir Kuhlar	
Data opracowania	12/2022	Nr rys. E-1

Elektronicznie podpisany przez MACIEJ JANUSZ KUCHARCZYK
Data: 2023.02.21 13:51:35 +01'00'

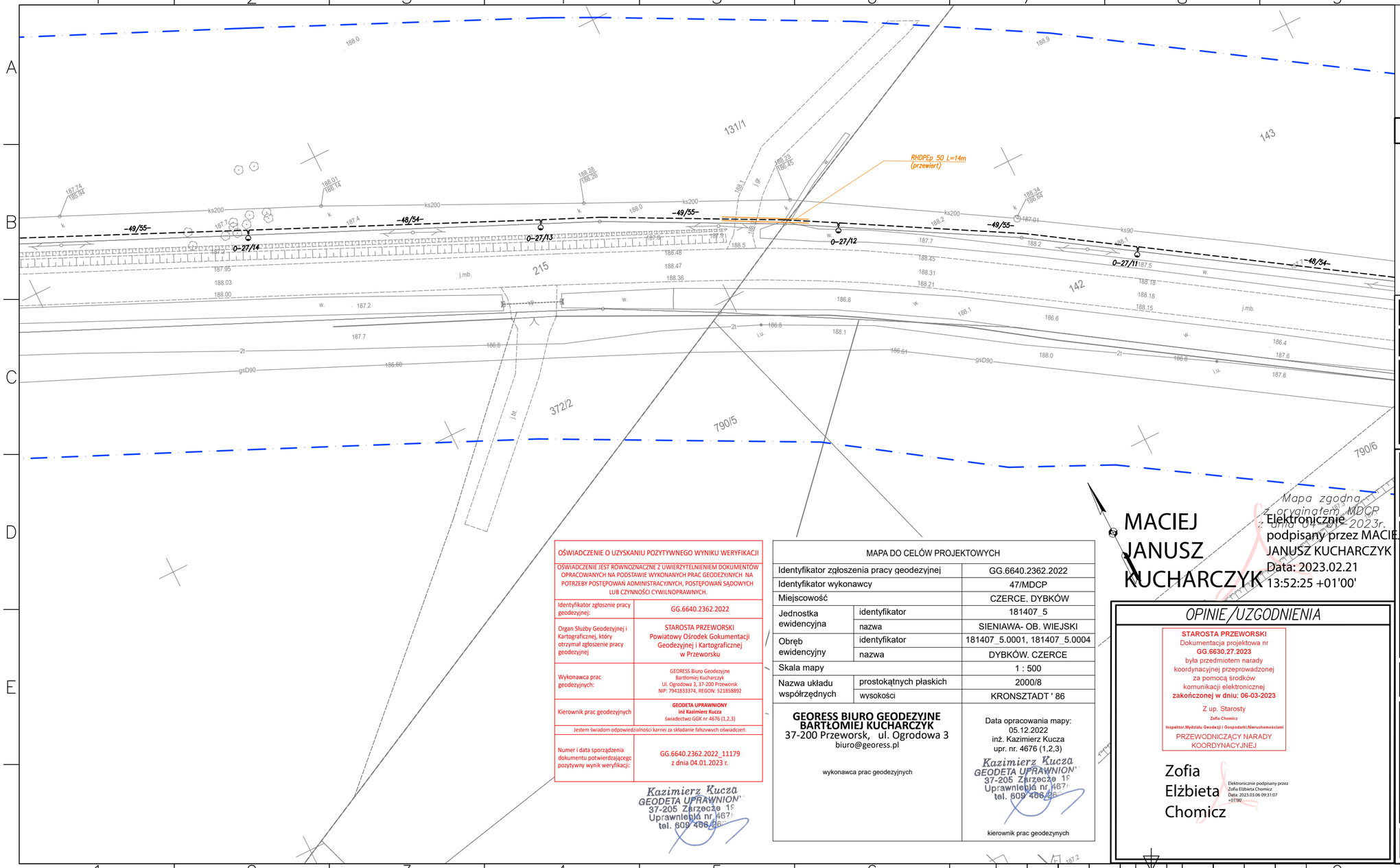

STAROSTA PRZEWORSKI
ul. Jagiellońska 10
37-200 Przeworsk

Uzgodnienie (sprawdzenie) dokumentacji techniczno-prawnej w Rejonie Energetycznym Jarosław nie zwalnia wykonawcy (inwestora) od stosowania obowiązujących przepisów dotyczących budowy urządzeń energetycznych.

Rozmieszczenie arkuszy
skala 1:30 000

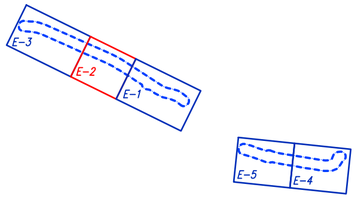

SYSTEM PRACY SIECI TN-C

PROJEKTOWANE UZBROJENIE TERENU

	proj. latarnia oświetleniowa
	proj. linia kablowa ośw. ulicznego
-49/55-	odległość pomiędzy latarniami

OŚWIADCZENIE O UZYSKANIU POZYTYWNEGO WYNIKU WERYFIKACJI

OŚWIADCZENIE JEST RÓWNOZNACZNE Z UWIERZYTELNIENIEM DOKUMENTÓW OPRACOWANYCH NA PODSTAWIE WYKONANYCH PRAC GEODEZYJNYCH NA POTRZEBY POSTĘPOWAŃ ADMINISTRACYJNYCH, POSTĘPOWAŃ SĄDOWYCH LUB CZYNNOŚCI CYWILNOPRAWNYCH.

Identyfikator zgłosznie pracy geodezyjnej:	GG.6640.2362.2022
Organ Służby Geodezyjnej i Kartograficznej, który otrzymał zgłoszenie pracy geodezyjnej	STAROSTA PRZEWORSKI Powiatowy Ośrodek Gokumentacji Geodezyjnej i Kartograficznej w Przeworsku
Wykonawca prac geodezyjnych:	GEORESS Biuro Geodezyjne Bartłomiej Kucharczyk Ul. Ogrodowa 3, 37-200 Przeworsk NIP: 7941833374, REGON: 521858892
Kierownik prac geodezyjnych	GEODETA UPRAWNIONY inż Kazimierz Kucza świadectwo GGK nr 4676 (1,2,3)
Jestem świadom odpowiedzialności karnej za składanie fałszywych oświadczeń.	
Numer i data sporządzenia dokumentu potwierdzającego pozytywny wynik weryfikacji:	GG.6640.2362.2022_11179 z dnia 04.01.2023 r.

Kazimierz Kucza
GEODETA UPRAWNIONY
37-205 Zarzecze 19
Uprawnienia nr 467
tel. 609 486 [illegible]

MAPA DO CELÓW PROJEKTOWYCH

Identyfikator zgłoszenia pracy geodezyjnej		GG.6640.2362.2022
Identyfikator wykonawcy		47/MDCP
Miejscowość		CZERCE, DYBKÓW
Jednostka ewidencyjna	identyfikator	181407_5
	nazwa	SIENIAWA- OB. WIEJSKI
Obręb ewidencyjny	identyfikator	181407_5.0001, 181407_5.0004
	nazwa	DYBKÓW. CZERCE
Skala mapy		1 : 500
Nazwa układu współrzędnych	prostokątnych płaskich	2000/8
	wysokości	KRONSZTADT ' 86

GEORESS BIURO GEODEZYJNE BARTŁOMIEJ KUCHARCZYK
37-200 Przeworsk, ul. Ogrodowa 3
biuro@georess.pl

wykonawca prac geodezyjnych

Data opracowania mapy:
05.12.2022
inż. Kazimierz Kucza
upr. nr. 4676 (1,2,3)

Kazimierz Kucza
GEODETA UPRAWNIONY
37-205 Zarzecze 19
Uprawnienia nr 467
tel. 609 486 [illegible]

kierownik prac geodezynych

MACIEJ JANUSZ KUCHARCZYK

Elektronicznie podpisany przez MACIEJ JANUSZ KUCHARCZYK
Data: 2023.02.21 13:52:25 +01'00'

Mapa zgodna z oryginałem MDCP
z dnia 04.01.2023r.

OPINIE/UZGODNIENIA

STAROSTA PRZEWORSKI
Dokumentacja projektowa nr
GG.6630.27.2023
była przedmiotem narady koordynacyjnej przeprowadzonej za pomocą środków komunikacji elektronicznej
zakończonej w dniu: 06-03-2023
Z up. Starosty
Zofia Chomicz
Inspektor,Wydziału Geodezji i Gospodarki,Nieruchomościami
PRZEWODNICZĄCY NARADY KOORDYNACYJNEJ

Zofia Elżbieta Chomicz

Elektronicznie podpisany przez Zofia Elżbieta Chomicz
Data: 2023.03.06 09:31:07 +01'00'

ress inwestycje
renewable energy

RESS INWESTYCJE Sp. z o.o.
ul. Piłsudskiego 1 , 37-200 Przeworsk
T: 5359935755
www.ressinwestycje.pl
E: biuro@ressinwestycje.pl

Lokalizacja inwestycji	*Gmina Sieniawa:* *DYBKÓW, obręb DYBKÓW [0004]* *CZERCE, obręb CZERCE [0001]*
Temat	*Budowa linii kablowej oświetlenia ulicznego w miejscowości Dybków i Czerce*
Inwestor	*Burmistrz Miasta i Gminy Sieniawa* *ul. Rynek 1, 37-530 Sieniawa*
Treść rysunku	*PROJEKT ZAGOSPODAROWANIA TERENU CZ.2*

Nr zlecenia	*Skala rys.*	*Branża*	*Stadium*
41/2022	*1:500*	*Elektryczna*	*PB+PW*

ZESPÓŁ PROJEKTOWY

Wyszczególnienie	*Imię, Nazwisko, Nr uprawnień*	*Podpis*
projektant	*mgr inż. Maciej Kucharczyk* *nr upr. E-225/02* *specjalność: sieci, instalacje i urządzenia elektryczne i elektroenergetyczne*	
sprawdzający	*mgr inż. Damian Drzystek* *nr upr. PDK/0041/PWOE/18* *specjalność: sieci, instalacje i urządzenia elektryczne i elektroenergetyczne*	
asystent projektanta	*mgr Sławomir Kuźniar*	

Data opracowania	12/2022	Nr rys.	E-2

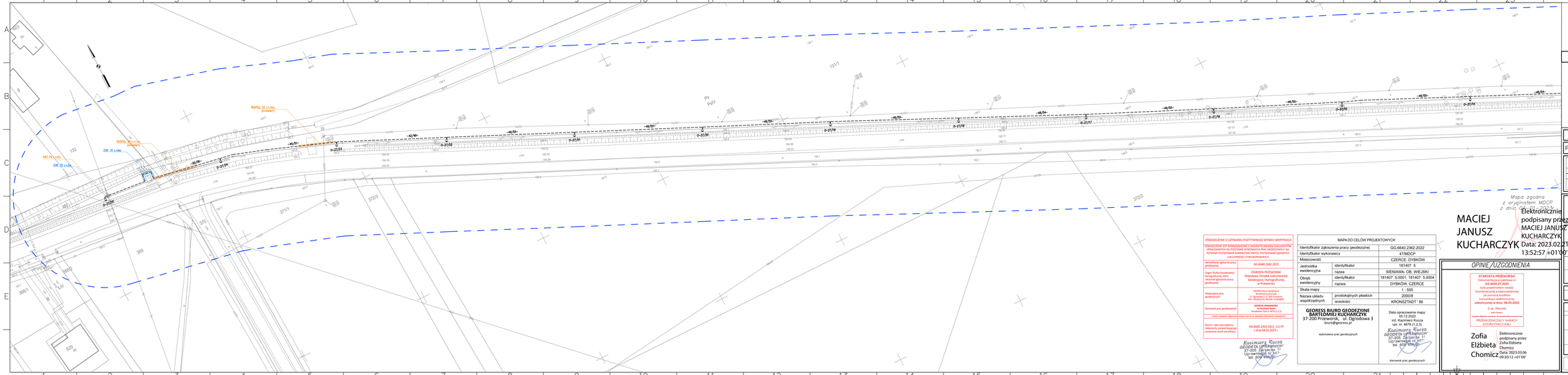

OŚWIADCZENIE O UZYSKANIU POZYTYWNEGO WYNIKU WERYFIKACJI

OŚWIADCZENIE JEST KRANCOWANIE Z UNIEWYTELNIENIEM DOKUMENTÓW OPRACOWANYCH NA PODSTAWIE WYKONANYCH PRAC GEODEZYJNYCH NA POTRZEBY POSTĘPOWAŃ ADMINISTRACYJNYCH, POSTĘPOWAŃ SĄDOWYCH LUB CYWILNOŚCI STANU NIEPRAWNEGO.

Identyfikator zgłoszenia pracy geodezyjnej	GG.6640.2362.2022
Organ Służby Geodezyjnej i Kartograficznej, który otrzymał zgłoszenie pracy geodezyjnej	STAROSTA PRZEWORSKI Powiatowa Ośrodek Dokumentacji Geodezyjnej i Kartograficznej w Przeworsku
Wykonawca prac geodezyjnych	GEOREG Biuro Geodezyjne Bartłomiej Kucharczyk ul. Ogrodowa 3, 37-200 Przeworsk tel. 782222014, REGON: 121854852
Kierownik prac geodezyjnych	GEODETA UPRAWNIONY Pan Kazimierz Kucza Uprawnienia: GEO-II-1.2.0.30
Numer i data sporządzenia dokumentu potwierdzającego pozytywny wynik weryfikacji	GG.6640.2362.2022_211179 z dnia 04.01.2023 r.

Kazimierz Kucza
GEODETA UPRAWNIONY
37-200 Przeworsk, ul. Zarzecie 11
Uprawnienia geodezyjne
tel. 602 496 [illegible]

MAPA DO CELÓW PROJEKTOWYCH		
Identyfikator zgłoszenia pracy geodezyjnej		GG.6640.2362.2022
Identyfikator wykonawcy		47/MDCP
Miejscowość		CZERCE, DYBKÓW
Jednostka ewidencyjna	identyfikator	181407 5
	nazwa	SIENIAWA- OB. WIEJSKI
Obręb ewidencyjny	identyfikator	181407 5.0001, 181407 5.0004
	nazwa	DYBKÓW, CZERCE
Skala mapy		1 : 500
Nazwa układu współrzędnych	prostokątnych płaskich	2000/8
	wysokości	KRONSZTADT 86

GEOREG BIURO GEODEZYJNE
BARTŁOMIEJ KUCHARCZYK
37-200 Przeworsk, ul. Ogrodowa 3
biuro@georeg.pl

wykonawca prac geodezyjnych

Data opracowania mapy:
05.12.2022
inż. Kazimierz Kucza
upr. nr. 407E (1.2.3)

Kazimierz Kucza
GEODETA UPRAWNIONY
37-200 Zarzecie 11
Uprawnienia geodezyjne
tel. 602 496 [illegible]

kierownik prac geodezyjnych

Mapa zgodna z oryginałem MDCP z dnia 05.12.2022 r.

MACIEJ JANUSZ KUCHARCZYK

Elektronicznie podpisany przez MACIEJ JANUSZ KUCHARCZYK
Data: 2023.02.21 13:52:57 +01'00'

OPINIE/UZGODNIENIA

STAROSTA PRZEWORSKI
Dokumentacja projektowa nr 41/2022 z 2022 r.
Była przedmiotem oceny koordynacyjnej przeprowadzonej na podstawie art.28 ustawy Prawo komunikacji elektronicznej, (jednolitej w dniu: 06.03.2023
Z up. Marszałka
Województwa Podkarpackiego
Anetta Magdalena Kowalczyk-Wrzosek
PRZEWODNICZĄCY NARADY KOORDYNACYJNEJ

Zofia Elżbieta Chomicz

Elektronicznie podpisany przez Zofia Elżbieta Chomicz
Data: 2023.03.06 09:30:12 +01'00'

STAROSTA PRZEWORSKI
ul. Jagiellońska 10
37-200 Przeworsk

Uzgodnienie (zgodność) dokumentacji technicznej pn.: „Budowa Energoczujnika Jarosław nie zmienia wykonawcy (inwestora) od stosowania obowiązujących przepisów dotyczących budowy urządzeń energetycznych.

Rozmieszczenie arkuszy
skala 1:30 000

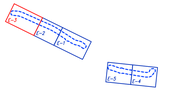

SYSTEM PRACY SIECI TN-C

PROJEKTOWANE UZBROJENIE TERENU

	proj. latarnia oświetleniowa
	proj. linia kablowa ośw. ulicznego
-40/50-	odległość pomiędzy latarniami

ress inwestycje
REGIS INWESTYCJE Sp. z o.o.
ul. Piłsudskiego 1, 37-200 Przeworsk
Tel. 782 [illegible]
Biuro realizacji inwestycji
E: biuro@realizacjeinwestycji.pl

Lokalizacja inwestycji	Gmina Sieniawa DYBKÓW, obręb DYBKÓW (0004) CZERCE, obręb CZERCE (0001)
Temat	Budowa linii kablowej oświetlenia ulicznego w miejscowości Dybków i Czerce
Inwestor	Burmistrz Miasta i Gminy Sieniawa ul. Rynek 1, 37-550 Sieniawa
Treść rysunku	PROJEKT ZAGOSPODAROWANIA TERENU CZ.3

Nr decyzji	Skala rys.	Branża	Stadium
41/2022	1:500	Elektryczna	PB+PW

ZESPÓŁ PROJEKTOWY

Wyszczególnienie	Imię, Nazwisko, Nr uprawnień	Podpis
projektant	mgr inż. Maciej Kucharczyk upr. nr 1/PDE/2010 specjalność: sieci, instalacje i urządzenia elektryczne i elektroenergetyczne	
sprawdzający	mgr inż. Damian Drabik nr upr. 95/DE/2007 specjalność: sieci, instalacje i urządzenia elektryczne i elektroenergetyczne	
asystent projektanta	mgr. Sławomir Kuhlar	

Data opracowania	Nr rys.
12/2022	E-3

STAROSTA PRZEWORSKI
Dokumentacja projektowa nr
GG.6630.27.2023
została przyjęta do
kontrolowanego przyjęcia
za pomocą środków
komunikacji elektronicznej
zakończonej w dniu: 06-03-2023
Z up. Starosty
(imię i nazwisko)
Inspektor Wydziału Inwestycji Drogowych i Administracyjnej
PRZEWODNICZĄCY NARADY
KOORDYNACYJNEJ

Zofia Elżbieta Chomicz
Elektronicznie podpisany przez Zofia Elżbieta Chomicz
Data: 2023.03.06 09:28:11 +01'00'

OŚWIADCZENIE O UDZIELANIU POZYTYWNEGO WYNIKU WERYFIKACJI

OŚWIADCZENIE JEST WZNOWIONIEM Z UWAGI NA UZUPEŁNIANIE DOKUMENTÓW DOTYCZĄCYCH WYNIKU WERYFIKACJI DOKUMENTACJI PROJEKTOWEJ NA PODSTAWIE POSTANOWIEŃ ADMINISTRACYJNYCH, PRZYSŁUGIWANIA SĄDOWEGO OR OPINIOWANIA PRZEWODNICZĄCEGO

Identyfikator zgłoszenia pracy geodezyjnej	GG.6640.2362.2022
Organ Służby Geodezyjnej i Kartograficznej, który otrzymał zgłoszenie pracy geodezyjnej	STAROSTA PRZEWORSKI Powiatowy Ośrodek Dokumentacji Geodezyjnej i Kartograficznej w Przeworsku
Wykonawca prac geodezyjnych	GEORESS Biuro Geodezyjne Bartłomiej Kucharczyk ul. Obrońców Wybrzeża 3 37-200 Przeworsk, Polska
Kierownik prac geodezyjnych	GEODETA UPRAWNIONY Ina Kazimierz Kucza Uprawnienia GEOK-V-4670-(1,2,3)
Numer i data sporządzenia dokumentacji geodezyjnej lub projektu wyrobu wer.kartograf.	GG.6640.2362.2022_11179 z dnia 06.01.2023 r.

Kazimierz Kucza
GEODETA UPRAWNIONY
37-200 Przeworsk ul. Ogrodowa 3
Uprawnienia nr 667
tel. 600 478 615

MAPA DO CELÓW PROJEKTOWYCH		
Identyfikator zgłoszenia pracy geodezyjnej		GG.6640.2362.2022
Identyfikator wykonawcy		47/MDCP
Miejscowość		CZERCE, DYBKÓW
Jednostka ewidencyjna	identyfikator	181407_5
	nazwa	SIENIAWA-OB. WIEJSKI
Obręb ewidencyjny	identyfikator	181407_5.0001, 181407_5.0004
	nazwa	DYBKÓW, CZERCE
Skala mapy		1 : 500
Nazwa układu współrzędnych	prostokątnych płaskich	2000/8
	wysokości	KRONSTADT '86

GEORESS BIURO GEODEZYJNE
BARTŁOMIEJ KUCHARCZYK
37-200 Przeworsk, ul. Ogrodowa 3
biuro@georess.pl
wykonawca prac geodezyjnych

Data opracowania mapy: 05.12.2022
inż. Kazimierz Kucza
upr. nr. 4676 (1,2,3)
Kazimierz Kucza
GEODETA UPRAWNIONY
37-200 Przeworsk ul. Ogrodowa 3
Uprawnienia nr 667
tel. 600 478 615
kierownik prac geodezyjnych

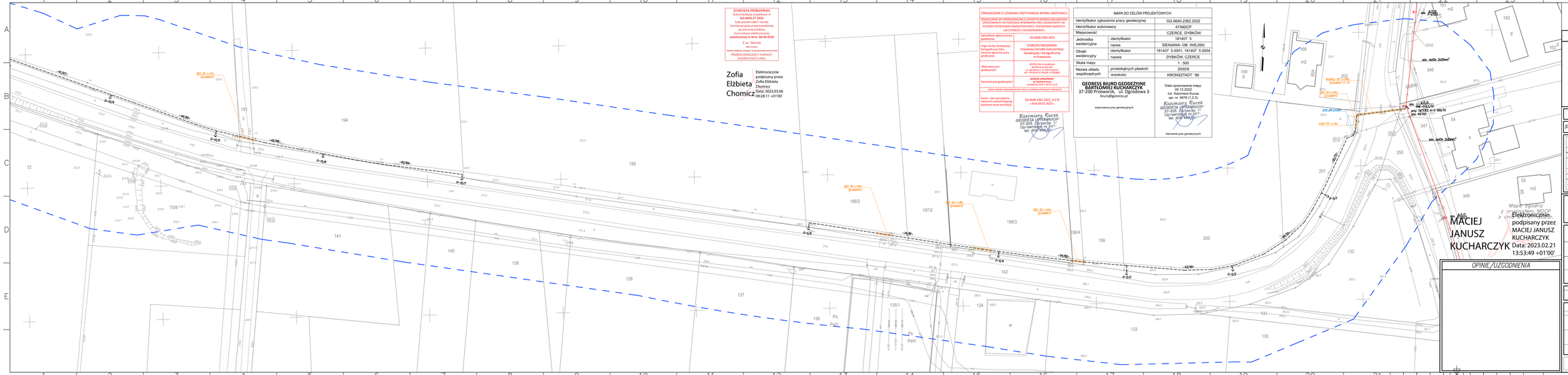

Urządzenia i instalacje inne, niekomercyjne techniczne (przewody telekomunikacyjne, Jarosław nie znalazły potwierdzenia od właściwych operatorów przy ul. Ogrodowej 3 Dotyczących budowy urządzenia na 37-200 Przeworsk

Rozmieszczenie orkiszy
skala 1:30 000

SYSTEM PRACY SIECI TN-C

PROJEKTOWANE UZBROJENIE TERENU

- proj. latarnia oświetleniowa
- proj. linia kablowa ośw. ulicznego
- istn. latarnia oświetleniowa
- istn. linia napowietrzna nn 0,4kV
- 48/50 - odległość pomiędzy latarniami

ress inwestycje
REGIS INWESTYCJE S.C.
ul. Piastowska 1, 37-200 Przeworsk
tel. 606 498 000
E-mail: biuro@ressinwestycje.pl

Lokalizacja inwestycji	Gminy Sieniawa DYBKÓW, obręb DYBKÓW (0004) CZERCE, obręb CZERCE (0001)
Temat	Budowa linii kablowej oświetlenia ulicznego w miejscowości Dybków i Czerce
Inwestor	Burmistrz Miasta i Gminy Sieniawa ul. Rynek 1, 37-530 Sieniawa
Treść rysunku	PROJEKT ZAGOSPODAROWANIA TERENU CZ.4

Nr. Zlecenia	Skala rys.	Branża	Stadium
41/2022	1:500	Elektryczna	PB+PW

ZESPÓŁ PROJEKTOWY

Wszczególnienie	Imię, Nazwisko, Nr uprawnień	Podpis
projektant	mgr inż. Maciej Kucharczyk upr. nr 7/PO/2004 w specjalności: sieci, instalacje i urządzenia elektryczne i elektroenergetyczne	
	mgr inż. Damian Drążek nr upr. 95/DG/2007/PWE/18 w specjalności: sieci, instalacje i urządzenia elektryczne i elektroenergetyczne	
sprawdzający	mgr inż. Damian Drążek nr upr. 95/DG/2007/PWE/18 w specjalności: sieci, instalacje i urządzenia elektryczne i elektroenergetyczne	
asystent projektanta	mgr Sławomir Kuhnir	

Data opracowania	Nr. rys.
12/2022	E-4

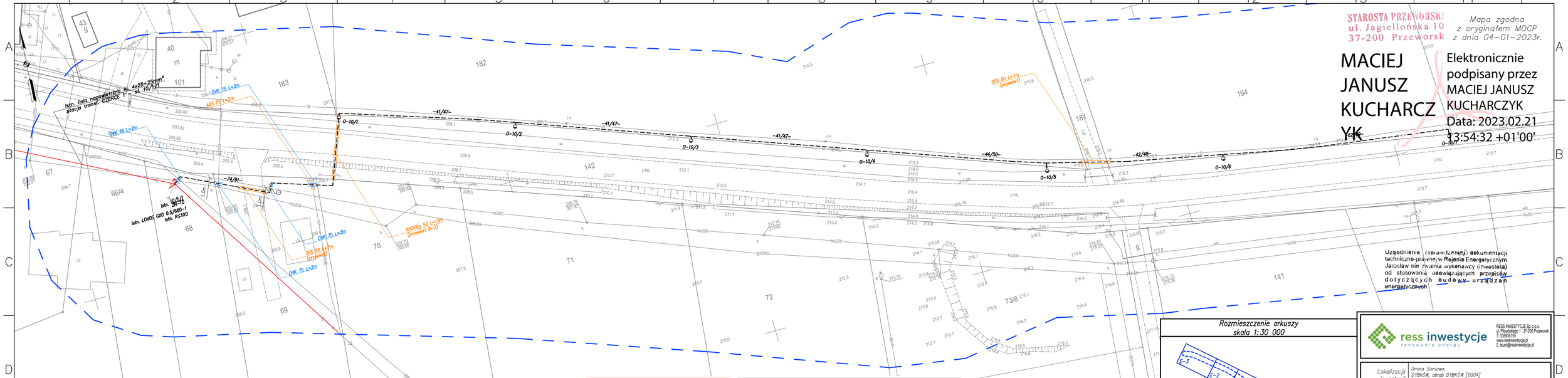

STAROSTA PRZEWORSKI
ul. Jagiellońska 10
37-200 Przeworsk

Mapa zgodna z oryginałem MDCP z dnia 04-01-2023r.

MACIEJ JANUSZ KUCHARCZYK

Elektronicznie podpisany przez MACIEJ JANUSZ KUCHARCZYK
Data: 2023.02.21 13:54:32 +01'00'

OŚWIADCZENIE O UZYSKANIU POZYTYWNEGO WYNIKU WERYFIKACJI

OŚWIADCZENIE JEST RÓWNOZNACZNE Z UWIERZYTELNIENIEM DOKUMENTÓW OPRACOWANYCH NA PODSTAWIE WYKONANYCH PRAC GEODEZYJNYCH NA POTRZEBY POSTĘPOWAŃ ADMINISTRACYJNYCH, POSTĘPOWAŃ SĄDOWYCH LUB CZYNNOŚCI CYWILNOPRAWNYCH.

Identyfikator zgłoszenia pracy geodezyjnej:	GG.6640.2362.2022
Organ Służby Geodezyjnej i Kartograficznej, który otrzymał zgłoszenie pracy geodezyjnej	STAROSTA PRZEWORSKI Powiatowy Ośrodek Dokumentacji Geodezyjnej i Kartograficznej w Przeworsku
Wykonawca prac geodezyjnych:	GEORESS Biuro Geodezyjne Bartłomiej Kucharczyk Ul. Ogrodowa 3, 37-200 Przeworsk NIP: 7941833374, REGON: 521858892
Kierownik prac geodezyjnych	GEODETA UPRAWNIONY Inż Kazimierz Kucza świadectwo GGK nr 4676 (1,2,3)
Jestem świadom odpowiedzialności karnej za składanie fałszywych oświadczeń.	
Numer i data sporządzenia dokumentu potwierdzającego pozytywny wynik weryfikacji:	GG.6640.2362.2022_11179 z dnia 04.01.2023 r.

Kazimierz Kucza
GEODETA UPRAWNIONY
37-205 Zarzecze 15
Uprawnienia nr 4676
tel. 609 406 [illegible]

MAPA DO CELÓW PROJEKTOWYCH

Identyfikator zgłoszenia pracy geodezyjnej		GG.6640.2362.2022
Identyfikator wykonawcy		47/MDCP
Miejscowość		CZERCE, DYBKÓW
Jednostka ewidencyjna	identyfikator	181407_5
	nazwa	SIENIAWA- OB. WIEJSKI
Obręb ewidencyjny	identyfikator	181407_5.0001, 181407_5.0004
	nazwa	DYBKÓW, CZERCE
Skala mapy		1 : 500
Nazwa układu współrzędnych	prostokątnych płaskich	2000/8
	wysokości	KRONSZTADT ' 86

GEORESS BIURO GEODEZYJNE
BARTŁOMIEJ KUCHARCZYK
37-200 Przeworsk, ul. Ogrodowa 3
biuro@georess.pl

wykonawca prac geodezyjnych

Data opracowania mapy:
05.12.2022
inż. Kazimierz Kucza
upr. nr. 4676 (1,2,3)

Kazimierz Kucza
GEODETA UPRAWNIONY
37-205 Zarzecze 15
Uprawnienia nr 4676
tel. 609 406 [illegible]

kierownik prac geodezyjnych

OPINIE / UZGODNIENIA

STAROSTA PRZEWORSKI
Dokumentacja projektowa nr GG.6630.27.2023
była przedmiotem narady koordynacyjnej przeprowadzonej za pomocą środków komunikacji elektronicznej
zakończonej w dniu: 06-03-2023
Z up. Starosty
Zofia Chomicz
Inspektor Wydziału Geodezji i Gospodarki Nieruchomościami
PRZEWODNICZĄCY NARADY KOORDYNACYJNEJ

Zofia Elżbieta Chomicz

Elektronicznie podpisany przez Zofia Elżbieta Chomicz
Data: 2023.03.06 09:29:07 +01'00'

Rozmieszczenie arkuszy
skala 1:30 000

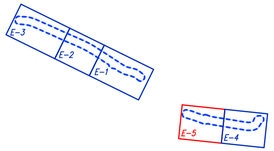

SYSTEM PRACY SIECI TN-C

PROJEKTOWANE UZBROJENIE TERENU

- proj. latarnia oświetleniowa
- proj. linia kablowa ośw. ulicznego
- istn. latarnia oświetleniowa
- istn. linia napowietrzna nn 0,4kV
- -49/55- odległość pomiędzy latarniami
- miejsce kolizji z gazociągiem

RESS INWESTYCJE Sp. z o.o.
ul. Piłsudskiego 1, 37-200 Przeworsk
T: 535935755
www.ressinwestycje.pl
E: biuro@ressinwestycje.pl

Lokalizacja inwestycji	Gmina Sieniawa: DYBKÓW, obręb DYBKÓW [0004] CZERCE, obręb CZERCE [0001]
Temat	Budowa linii kablowej oświetlenia ulicznego w miejscowości Dybków i Czerce
Inwestor	Burmistrz Miasta i Gminy Sieniawa ul. Rynek 1, 37-530 Sieniawa
Treść rysunku	PROJEKT ZAGOSPODAROWANIA TERENU CZ.5

Nr zlecenia	Skala rys.	Branża	Stadium
41/2022	1:500	Elektryczna	PB+PW

ZESPÓŁ PROJEKTOWY

Wyszczególnienie	Imię, Nazwisko, Nr uprawnień	Podpis
projektant	mgr inż. Maciej Kucharczyk nr upr. E-225/02 specjalność: sieci, instalacje i urządzenia elektryczne i elektroenergetyczne	
sprawdzający	mgr inż. Damian Grzyelak nr upr. PDK/0041/PWOE/18 specjalność: sieci, instalacje i urządzenia elektryczne i elektroenergetyczne	
asystent projektanta	mgr Sławomir Kuźniar	

Data opracowania	Nr rys.
12/2022	E-5

STAROSTA PRZEWORSKI
ul. Jagiellońska 10
37-200 Przeworsk

II. PROJEKT ARCHITEKTONICZNO-BUDOWLANY

TEMAT: ***Budowa linii kablowej oświetlenia ulicznego w miejscowości Dybków i Czerce***

ADRES: ***Gmina Sieniawa – obszar wiejski [181407_5], Dybków [0004], dz. nr 131/1, 132, Czerce [0001], dz. nr 68, 69, 70, 142, 143, 144, 145, 152, 181, 182, 194, 196/2, 197/2, 198/3, 198/4, 199, 200, 201, 347***

BRANŻA: Sieci elektroenergetyczne
KATEGORIA: XXVI
INWESTOR: BURMISTRZ MIASTA i GMINY SIENIAWA ul. Rynek 1, 37-530 Sieniawa

	Imię i Nazwisko	Data	Podpis
PROJEKTANT branża: elektryczna	mgr inż. Maciej Kucharczyk Nr. upr. bud: E-225/02 bez ograniczeń w specjalności: sieci, instalacje i urządzenia elektryczne i elektroenergetyczne	02.2023	mgr inż. Maciej Kucharczyk Uprawnienia budowlane do projektowania i kierowania robotami budowlanymi bez ograniczeń w specjalności: sieci, instalacje i urządzenia elektryczne i elektroenergetyczne Nr ewid.: E-225/02
SPRAWDZAJĄCY branża: elektryczna	mgr inż. Damian Drzystek Nr upr. bud: PDK/0041/PWOE/18 bez ograniczeń w specjalności: sieci, instalacje i urządzenia elektryczne i elektroenergetyczne	02.2023	mgr inż. Damian Drzystek Uprawnienia budowlane do projektowania i kierowania robotami budowlanymi bez ograniczeń w specjalności instalacyjnej w zakresie sieci, instalacji i urządzeń elektrycznych i elektroenergetycznych Upr. Bud. PDK/0041/PWOE/18
OPRACOWAŁ ASYSTENT PROJEKTANTA branża: elektryczna	mgr Sławomir Kuźniar	02.2023	ASTYSTENT PROJEKTANTA mgr Sławomir Kuźniar
UZGODNIONO			

PRZEWORSK LUTY 2023r.

Uzgodnienie (sprawdzenie) dokumentacji techniczno-prawnej w Rejonie Energetycznym Jarosław nie zwalnia wykonawcy (inwestora) od stosowania obowiązujących przepisów dotyczących budowy urządzeń energetycznych.

SPIS TREŚCI

Lp	Wyszczególnienie	Str.
1	2	3
II	**PROJEKT ARCHITEKTONICZNO-BUDOWLANY**	
1	Oświadczenie projektanta zgodnie z art. 34 ust. 3d ustawy Prawo budowlane	3
2	1. Budowa linii kablowej oświetlenia ulicznego w miejscowości Dybków i Czerce	4
3	2. Oprawy oświetleniowe	7
4	3. Latarnie	7
5	4. Uwagi	7

Uzgodnienie (sprawdzenie) dokumentacji techniczno-prawnej w Rejonie Energetycznym Jarosław nie zwalnia wykonawcy (inwestora) od stosowania obowiązujących przepisów dotyczących budowy urządzeń energetycznych.

STAROSTA PRZEWORSKI
ul. Jagiellońska 10
37-200 Przeworsk

OŚWIADCZENIE PROJEKTANTA

Zgodnie z treścią art. 34 ust. 3d ustawy z dnia 7 lipca 1994 r. – Prawo budowlane (t.j. Dz. U. z 2021 poz. 2351, z 2022r. poz. 88), oświadczam, że dokumentacja projektowa:

Projekt Architektoniczno-Budowlany

„Budowa linii kablowej oświetlenia ulicznego w miejscowości Dybków i Czerce" *na działkach nr 131/1, 132 w miejscowości Dybków obręb nr 0004, nr 68, 69, 70, 142, 143, 144, 145, 152, 181, 182, 194, 196/2, 197/2, 198/3, 198/4, 199, 200, 201, 347 w miejscowości Czerce obręb nr 0001*

wykonany dla:

BURMISTRZ MIASTA i GMINY SIENIAWA
ul. Rynek 1, 37-530 Sieniawa

sporządzony został zgodnie z obowiązującymi przepisami oraz zasadami wiedzy technicznej i jest kompletny z punktu widzenia celu, jakiemu ma służyć.

Przeworsk, Luty 2023r.

.....
(miejscowość, data)

mgr inż. Maciej Kucharczyk
Uprawnienia budowlane do projektowania
i kierowania robotami budowlanymi bez ograniczeń
w specjalności: sieci, instalacje i urządzenia
elektryczne i elektroenergetyczne
Nr ewid. E-225/02

.....
(podpis projektanta)

mgr inż. Damian Drzystek
Uprawnienia budowlane do projektowania
i do kierowania robotami budowlanymi bez ograniczeń
w specjalności instalacyjnej w zakresie sieci, instalacji
i urządzeń elektrycznych i elektroenergetycznych
Upr. Bud. PDK/0041/PWOE/18

.....
(podpis sprawdzającego)

Uzgodnienie (sprawdzenie) dokumentacji techniczno-prawnej w Rejonie Energetycznym Jarosław nie zwalnia wykonawcy (inwestora) od stosowania obowiązujących przepisów dotyczących budowy urządzeń energetycznych.

1. BUDOWA LINII KABLOWEJ OŚWIETLENIA ULICZNEGO W MIEJSCOWOŚCI DYBKÓW I CZERCE

1.1 BUDOWA LINII KABLOWEJ OŚWIETLENIA ULICZNEGO ZASILANEJ ZE STACJI TRANSFORMATOROWEJ „CZERCE 1"

1.1.1. UKŁAD POMIAROWY

Zgodnie z warunkami przyłączenia znak 22-H4/WP/03969 z dnia 22-12-2022r. do pomiaru energii elektrycznej projektowanej linii kablowej oświetlenia ulicznego projektuje się licznik bezpośredni jednofazowy zapewniający jednokierunkowy pomiar energii czynnej i dwukierunkowy pomiar energii biernej z rejestracją profili obciążenia który należy umieścić w projektowanej szafce oświetleniowej SO-2C zlokalizowanej na działce nr 142 (pas drogi powiatowej) w miejscowości Czerce zgodnie z rys. E-1. Jako zabezpieczenie główne przed licznikowe należy zastosować wyłącznik nadmiarowo prądowy S301B 20A. Ww. zabezpieczenie należy usytuować w projektowanej szafce oświetleniowej SO-2C.

1.1.2. LINIA KABLOWA OŚWIETLENIA ULICZNEGO

Zgodnie z warunkami przyłączenia znak 22-H4/WP/03969 z dnia 22-12-2022r. z istniejącej szafy kablowej nn 0,4kV nr 27/1/2 (stacja transformatorowa Czerce 1 obwód nr 2) zlokalizowanej na działce nr 142 (pas drogi powiatowej) należy wyprowadzić przyłącze kablowe YAKXS 4x35mm^2 w kierunku projektowanej szafki oświetleniowej SO-2C. Z projektowanej szafki oświetleniowej SO-2C należy wyprowadzić linie kablowe oświetlenia ulicznego YAKXS 4x25mm^2 w kierunku projektowanych latarni oświetleniowych nr O-27/6 i O-27/25.

Na trasie projektowanej linii kablowej oświetlenia ulicznego podlegającej zgłoszeniu robót budowlanych do Starosty Przeworskiego w kierunku latarni O-27/6 zaprojektowano latarnie oświetleniowe o numerach O-27/1, O-27/2, O-27/3, O-27/4, O-27/5.

Na trasie projektowanej linii kablowej oświetlenia ulicznego podlegającej zgłoszeniu robót budowlanych do Starosty Przeworskiego w kierunku latarni O-27/25 zaprojektowano latarnie oświetleniowe o numerach O-27/7, O-27/8, O-27/9, O-27/10, O-27/11, O-27/12, O-27/13, O-27/14, O-27/15, O-27/16, O-27/17, O-27/18, O-27/19, O-27/20, O-27/21, O-27/22, O-27/23, O-27/24.

Obwody oświetleniowe w projektowanej szafce oświetleniowej SO-2C należy zabezpieczyć wyłącznikami nadmiarowo prądowym S301C 10A.

Zacisk PEN projektowanej szafki oświetleniowej SO-2C podlega uziemieniu ochronnemu o Ruz≤30Ω, natomiast zaciski PEN projektowanych latarni oświetleniowych nr O-27/3, O-27/6, O-27/9, O-27/12, O-27/15, O-27/18, O-27/21, O-27/24 podlegają uziemieniu ochronnemu o Ruz≤10Ω. Zaleca się ułożenie uziomu taśmowo prętowego TP 2x6 wykonanego z bednarki ocynkowanej FeZn 25x4 oraz prętów uziemiających Ø18, dł. 6 m.

Trasa linii kablowej oświetlenia ulicznego oraz lokalizacja latarń oświetleniowych przedstawiona jest na rysunku nr E-1, E-2, E-3.

1.2 BUDOWA LINII KABLOWEJ OŚWIETLENIA ULICZNEGO ZASILANEJ ZE STACJI TRANSFORMATOROWEJ „CZERCE 1"

1.2.1. UKŁAD POMIAROWY

Zgodnie z warunkami przyłączenia znak 22-H4/WP/03971 z dnia 23-12-2022r. do pomiaru energii elektrycznej istniejącego oświetlenia podwieszonego na linii napowietrznej nn 0,4kV

i projektowanej linii kablowej oświetlenia ulicznego należy zastosować istniejący licznik bezpośredni jednofazowy zapewniający jednokierunkowy pomiar energii czynnej i dwukierunkowy pomiar energii biernej z rejestracją profili obciążenia który znajduje się w istniejącej szafce oświetleniowej zlokalizowanej na żerdzi stacji transformatorowej CZERCE 1. Jako zabezpieczenie główne przed licznikowe należy zastosować projektowany wyłącznik nadmiarowo prądowy S301B 25A. Ww. zabezpieczenie usytuowano w istniejącej szafce oświetleniowej SO-2C.

1.2.2. LINIA KABLOWA OŚWIETLENIA ULICZNEGO

Zgodnie z warunkami przyłączenia znak 22-H4/WP/03971 z dnia 23-12-2022r. z istniejącego słupa linii napowietrznej nn 0,4kV nr 10/1/1 należy wyprowadzić linie kablową oświetlenia ulicznego YAKXS 4x25mm^2 w kierunku projektowanej latarni oświetleniowej nr O-10/7.

Na trasie projektowanej linii kablowej oświetlenia ulicznego podlegającej zgłoszeniu robót budowlanych do Starosty Przeworskiego w kierunku słupa O-10/7 zaprojektowano latarnie oświetleniowe o numerach O-10/1, O-10/2, O-10/3, O-10/4, O-10/5, O-10/6.

Zaciski PEN projektowanych latarni oświetleniowych nr O-10/3, O-10/6 podlegają uziemieniu ochronnemu o Ruz≤10Ω. Zaleca się ułożenie uziomu taśmowo prętowego TP 2x6 wykonanego z bednarki ocynkowanej FeZn 25x4 oraz prętów uziemiających Ø18, dł. 6 m.

Trasa linii kablowej oświetlenia ulicznego oraz lokalizacja latarń oświetleniowych przedstawiona jest na rysunku nr E-5.

1.3 BUDOWA LINII KABLOWEJ OŚWIETLENIA ULICZNEGO ZASILANEJ ZE STACJI TRANSFORMATOROWEJ „CZERCE 6"

1.3.1. UKŁAD POMIAROWY

Zgodnie z pismem znak PGED0343274KW22/2022 z dnia 14-12-2022r. do pomiaru energii elektrycznej istniejącego oświetlenia podwieszonego na linii napowietrznej nn 0,4kV i projektowanej linii kablowej oświetlenia ulicznego należy zastosować istniejący licznik bezpośredni jednofazowy zapewniający jednokierunkowy pomiar energii czynnej i dwukierunkowy pomiar energii biernej z rejestracją profili obciążenia który znajduje się w istniejącej szafce oświetleniowej zlokalizowanej na działce 203/1 przy stacji transformatorowej CZERCE 6. Jako zabezpieczenie główne przed licznikowe należy zastosować istniejący wyłącznik nadmiarowo prądowy S301C 20A. Ww. zabezpieczenie usytuowano w istniejącej szafce oświetleniowej SO-2C.

1.3.2. LINIA KABLOWA OŚWIETLENIA ULICZNEGO

Zgodnie z pismem znak PGED0343274KW22/2022 z dnia 14-12-2022r. z istniejącego słupa linii napowietrznej nn 0,4kV nr 6/1/5 należy wyprowadzić linie kablową oświetlenia ulicznego YAKXS 4x25mm^2 w kierunku projektowanej latarni oświetleniowej nr O-5/5.

Na trasie projektowanej linii kablowej oświetlenia ulicznego podlegającej zgłoszeniu robót budowlanych do Starosty Przeworskiego w kierunku słupa O-5/5 zaprojektowano latarnie oświetleniowe o numerach O-5/1, O-5/2, O-5/3, O-5/4.

Zaciski PEN projektowanych latarni oświetleniowych nr O-5/2, O-5/5 podlegają uziemieniu ochronnemu o Ruz≤10Ω. Zaleca się ułożenie uziomu taśmowo prętowego TP 2x6 wykonanego z bednarki ocynkowanej FeZn 25x4 oraz prętów uziemiających Ø18, dł. 6 m.

Trasa linii kablowej oświetlenia ulicznego oraz lokalizacja latarń oświetleniowych przedstawiona jest na rysunku nr E-4.

1.4. MONTAŻ OPRAW OŚWIETLENIOWYCH

Przy oświetleniu drogowym oprawy należy zamontować na słupach o wysokości 8m z zastosowaniem wysięgników o długości 1,5m. Oprawy zasilić przewodem YDYżo 3x2,5mm^2 układanym wewnątrz słupa od złączek słupowych typu IZK zabezpieczając wkładką topikową D-01 gL 6A.

1.5. OCHRONA PRZED PORAŻENIEM PRĄDEM ELEKTRYCZNYM

W opracowaniu przewidziano połączenie mostkiem 1xDY 10mm2 pomiędzy złączem zerowym typu IZK-4-03 oraz zaciskiem „PE" słupa. Zastosowane oprawy LED 60W nie wymagają dodatkowej ochrony, ponieważ wykonane są w II klasie ochronności.

Ochrona przeciwporażeniowa podstawowa dla linii kablowej oświetlenia ulicznego oraz przyłączy kablowych nn 0,4kV jest zapewniona poprzez izolację podstawową kabli oraz zastosowania obudów w II klasie ochrony.

Ochrona przeciwporażeniowa dodatkowa dla linii kablowej oświetlenia ulicznego oraz przyłączy kablowych nn 0,4kV jest zapewniona poprzez samoczynne wyłączenie zasilania w układzie TN-C.

1.6. UKŁADANIE KABLI

Kable należy układać na głębokości 0,8m na gruntach przeznaczonych pod zabudowę oraz 0,9m na gruntach ornych. Kable należy układać bezpośrednio na dnie wykopu bez podsypki piaskowej jedynie jeżeli grunt jest piaszczysty, bez ostrych przedmiotów (np: ostry żwir, kamienie, itp.), w pozostałych przypadkach kable należy układać na warstwie piasku o grubości, co najmniej 10cm. Ułożone kable należy zasypać warstwą piasku o grubości, co najmniej 10cm, następnie warstwą rodzimego gruntu, co najmniej 15cm, następnie przykryć folią oznaczeniową z tworzywa sztucznego koloru niebieskiego. Odległość folii od kabla, co najmniej 25cm. Na kable nałożyć opaski oznaczeniowe. Kable ułożone w ziemi powinny być zaopatrzone na całej długości w trwałe oznaczniki rozmieszczone w odstępach nie większych niż 10m. Oznaczniki w formie opasek z tworzywa sztucznego winne zawierać informację o kablu (napisy wykonane w sposób trwały przez wytłoczenie). Przy latarniach pozostawić zapas kabla (ok. 2,5m).

Kable wzdłuż żerdzi słupów do wysokości 2,0m nad poziomem gruntu oraz 0,5m poniżej poziomu gruntu chronić rurą ochronną uszczelniając miejsce wejścia kabla kształtkami uszczelniającymi.

W miejscu skrzyżowań, zbliżeń projektowanych kabli elektroenergetycznych z istniejącym uzbrojeniem terenu na kable nałożyć rury ochronne. Istniejące kable telekomunikacyjne oraz elektroenergetyczne w miejscu skrzyżowania z projektowaną linią kablową należy zabezpieczyć rurą ochronną dwudzielną.

Projektowane kable na terenie dróg gminnych należy zabezpieczyć poprzez zastosowanie rury ochronnej.

Przekroczenia dróg gminnych i wewnętrznych, utwardzonych wjazdów na posesje, należy wykonać metodą przewiertu na głębokości min. 1m od nawierzchni drogi / wjazdu z zastosowaniem rur ochronnych. W przypadku gdy nie ma technicznej możliwości wykonania przewiertu lub było by to znacznie utrudnione dopuszcza się wykonanie przekroczenia metodą

przekopu na głębokości min. 1m od nawierzchni drogi / wjazdu z zastosowaniem rur ochronnych odtwarzając istniejącą warstwę utwardzenia.

Uwaga! *- O konieczności wykonania podsypki i zasypki piaskowej zdecyduje inspektor nadzoru. Inspektor oceni grunt po wykonaniu wykopu. Wstępne oględziny gruntu na powierzchni dają podstawę do stwierdzenia, iż nie będzie konieczności wykonanie dodatkowej podsypki piaskowe, ale prawidłowej oceny można dokonać dopiero po wykonaniu odkrywki.*

2. OPRAWY OŚWIETLENIOWE

Oświetlenie dróg w miejscowości Dybków i Czerce należy zrealizować oprawami LED 60W 8400lm (strumień świetlny oprawy), IP66, II kl. ochr.

3. LATARNIE

Dla linii kablowej oświetlenia ulicznego dróg należy zastosować słupy stalowe okrągłe o wysokości 8m.

Słupy należy montować na prefabrykowanych fundamentach F150/200. Lokalizacja słupów została przedstawiona na rys. nr E-1, E-2, E-3, E-4, E-5.

4. UWAGI

Pozostałe prace wykonać zgodnie z PN-76/E-05125, PN-IEC 60364. Przed przystąpieniem do prac należy zapoznać się z opiniami jednostek uzgadniających (ZUDP, PGE) zawartych w projekcie budowlanym i zrealizować zawarte w nich zalecenia. W szczególności dotyczy to wymogów w zakresie obsługi geodezyjnej.

Projektant:
mgr inż. Maciej Kucharczyk

mgr inż. Maciej Kucharczyk
Uprawnienia budowlane do projektowania i kierowania robotami budowlanymi bez ograniczeń w specjalności: sieci, instalacje i urządzenia elektryczne i elektroenergetyczne
Nr ewid.: E-225/02

.....

Sprawdzający:
mgr inż. Damian Drzystek

mgr inż. Damian Drzystek
Uprawnienia budowlane do projektowania i do kierowania robotami budowlanymi bez ograniczeń w specjalności instalacyjnej w zakresie sieci, instalacji i urządzeń elektrycznych i elektroenergetycznych
Upr. bud. PDK/0041/PWOE/18

.....

Asystent projektanta:
mgr Sławomir Kuźniar

ASYSTENT PROJEKTANTA
mgr Sławomir Kuźniar

.....

Uzgodnienie (sprawdzenie) dokumentacji techniczno-prawnej w Rejonie Energetycznym Jarosław nie zwalnia wykonawcy (inwestora) od stosowania obowiązujących przepisów dotyczących budowy urządzeń energetycznych.

III. PROJEKT TECHNICZNY

TEMAT: ***Budowa linii kablowej oświetlenia ulicznego w miejscowości Dybków i Czerce***

ADRES: ***Gmina Sieniawa – obszar wiejski [181407_5], Dybków [0004], dz. nr 131/1, 132, Czerce [0001], dz. nr 68, 69, 70, 142, 143, 144, 145, 152, 181, 182, 194, 196/2, 197/2, 198/3, 198/4, 199, 200, 201, 347***

BRANŻA: Sieci elektroenergetyczne
KATEGORIA: XXVI
INWESTOR: BURMISTRZ MIASTA i GMINY SIENIAWA ul. Rynek 1, 37-530 Sieniawa

	Imię i Nazwisko	Data	Podpis
PROJEKTANT branża: elektryczna	mgr inż. Maciej Kucharczyk Nr. upr. bud: E-225/02 bez ograniczeń w specjalności: sieci, instalacje i urządzenia elektryczne i elektroenergetyczne	02.2023	mgr inż. Maciej Kucharczyk Uprawnienia budowlane do projektowania i kierowania robotami budowlanymi bez ograniczeń w specjalności: sieci, instalacje i urządzenia elektryczne i elektroenergetyczne Nr ewid.:E-225/02
SPRAWDZAJĄCY branża: elektryczna	mgr inż. Damian Drzystek Nr upr. bud: PDK/0041/PWOE/18 bez ograniczeń w specjalności: sieci, instalacje i urządzenia elektryczne i elektroenergetyczne	02.2023	
OPRACOWAŁ ASYSTENT PROJEKTANTA branża: elektryczna	mgr Sławomir Kuźniar	02.2023	ASTYSTENT PROJEKTANTA mgr Sławomir Kuźniar
UZGODNIONO			

PRZEWORSK LUTY 2023r.

Uzgodnienie (sprawdzenie) dokumentacji techniczno-prawnej w Rejonie Energetycznym Jarosław nie zwalnia wykonawcy (inwestora) od stosowania obowiązujących przepisów dotyczących budowy urządzeń energetycznych.

SPIS TREŚCI

Lp	Wyszczególnienie	Str.
1	2	3
III	**PROJEKT TECHNICZNY**	
1	Oświadczenie projektanta zgodnie z art. 34 ust. 3d ustawy Prawo budowlane	3
2	1. Budowa linii kablowej oświetlenia ulicznego w miejscowości Dybków i Czerce	4
3	2. Oprawy oświetleniowe	7
4	3. Latarnie	8
5	4. Uwagi	8
6	5. Część rysunkowa:	
	– Schemat jednokreskowy – oświetlenie uliczne stacja transformatorowa „Czerce 1"	rys. ES-1
	– Schemat jednokreskowy – oświetlenie uliczne stacja transformatorowa „Czerce 1"	rys. ES-2
	– Schemat jednokreskowy – oświetlenie uliczne stacja transformatorowa „Czerce 6"	rys. ES-3

Uzgodnienie (sprawdzenie) dokumentacji techniczno-prawnej w Rejonie Energetycznym Jarosław nie zwalnia wykonawcy (inwestora) od stosowania obowiązujących przepisów dotyczących budowy urządzeń energetycznych.

OŚWIADCZENIE PROJEKTANTA

Zgodnie z treścią art. 34 ust. 3d ustawy z dnia 7 lipca 1994 r. – Prawo budowlane (t.j. Dz. U. z 2021 poz. 2351, z 2022r. poz. 88), oświadczam, że dokumentacja projektowa:

Projekt Techniczny

„Budowa linii kablowej oświetlenia ulicznego w miejscowości Dybków i Czerce" *na działkach nr 131/1, 132 w miejscowości Dybków obręb nr 0004, nr 68, 69, 70, 142, 143, 144, 145, 152, 181, 182, 194, 196/2, 197/2, 198/3, 198/4, 199, 200, 201, 347 w miejscowości Czerce obręb nr 0001*

wykonany dla:

BURMISTRZ MIASTA i GMINY SIENIAWA
ul. Rynek 1, 37-530 Sieniawa

sporządzony został zgodnie z obowiązującymi przepisami oraz zasadami wiedzy technicznej i jest kompletny z punktu widzenia celu, jakiemu ma służyć.

Przeworsk, Luty 2023r.

.....
(miejscowość, data)

mgr inż. Maciej Kucharczyk
Uprawnienia budowlane do projektowania
i kierowania robotami budowlanymi bez ograniczeń
w specjalności: sieci, instalacje i urządzenia
elektryczne i elektroenergetyczne
Nr ewid. E-225/02

.....
(podpis projektanta)

mgr inż. Damian Drzystek
Uprawnienia budowlane do projektowania
i do kierowania robotami budowlanymi bez ograniczeń
w specjalności instalacyjnej w zakresie sieci, instalacji
i urządzeń elektrycznych i elektroenergetycznych
Upr. Bud. PDK/0041/PWOE/18

.....
(podpis sprawdzającego)

Uzgodnienie (sprawdzenie) dokumentacji techniczno-prawnej w Rejonie Energetycznym Jarosław nie zwalnia wykonawcy (inwestora) od stosowania obowiązujących przepisów dotyczących budowy urządzeń energetycznych.

1 BUDOWA LINII KABLOWEJ OŚWIETLENIA ULICZNEGO W MIEJSCOWOŚCI DYBKÓW I CZERCE

1.1 BUDOWA LINII KABLOWEJ OŚWIETLENIA ULICZNEGO ZASILANEJ ZE STACJI TRANSFORMATOROWEJ „CZERCE 1"

Uzgodnienie (sprawdzenie) dokumentacji techniczno-prawnej w Rejonie Energetycznym Jarosław nie zwalnia wykonawcy (inwestora) od stosowania obowiązujących przepisów dotyczących budowy urządzeń energetycznych.

1.1.1. UKŁAD POMIAROWY

Zgodnie z warunkami przyłączenia znak 22-H4/WP/03969 z dnia 22-12-2022r. do pomiaru energii elektrycznej projektowanej linii kablowej oświetlenia ulicznego projektuje się licznik bezpośredni jednofazowy zapewniający jednokierunkowy pomiar energii czynnej i dwukierunkowy pomiar energii biernej z rejestracją profili obciążenia który należy umieścić w projektowanej szafce oświetleniowej SO-2C zlokalizowanej na działce nr 142 (pas drogi powiatowej) w miejscowości Czerce zgodnie z rys. E-1. Jako zabezpieczenie główne przed licznikowe należy zastosować wyłącznik nadmiarowo prądowy S301B 20A. Ww. zabezpieczenie należy usytuować w projektowanej szafce oświetleniowej SO-2C.

1.1.2. LINIA KABLOWA OŚWIETLENIA ULICZNEGO

Zgodnie z warunkami przyłączenia znak 22-H4/WP/03969 z dnia 22-12-2022r. z istniejącej szafy kablowej nn 0,4kV nr 27/1/2 (stacja transformatorowa Czerce 1 obwód nr 2) zlokalizowanej na działce nr 142 (pas drogi powiatowej) należy wyprowadzić przyłącze kablowe YAKXS 4x35mm^2 w kierunku projektowanej szafki oświetleniowej SO-2C. Z projektowanej szafki oświetleniowej SO-2C należy wyprowadzić linie kablowe oświetlenia ulicznego YAKXS 4x25mm^2 w kierunku projektowanych latarni oświetleniowych nr O-27/6 i O-27/25.

Na trasie projektowanej linii kablowej oświetlenia ulicznego podlegającej zgłoszeniu robót budowlanych do Starosty Przeworskiego w kierunku latarni O-27/6 zaprojektowano latarnie oświetleniowe o numerach O-27/1, O-27/2, O-27/3, O-27/4, O-27/5.

Na trasie projektowanej linii kablowej oświetlenia ulicznego podlegającej zgłoszeniu robót budowlanych do Starosty Przeworskiego w kierunku latarni O-27/25 zaprojektowano latarnie oświetleniowe o numerach O-27/7, O-27/8, O-27/9, O-27/10, O-27/11, O-27/12, O-27/13, O-27/14, O-27/15, O-27/16, O-27/17, O-27/18, O-27/19, O-27/20, O-27/21, O-27/22, O-27/23, O-27/24.

Obwody oświetleniowe w projektowanej szafce oświetleniowej SO-2C należy zabezpieczyć wyłącznikami nadmiarowo prądowym S301C 10A.

Zacisk PEN projektowanej szafki oświetleniowej SO-2C podlega uziemieniu ochronnemu o Ruz≤30Ω, natomiast zaciski PEN projektowanych latarni oświetleniowych nr O-27/3, O-27/6, O-27/9, O-27/12, O-27/15, O-27/18, O-27/21, O-27/24 podlegają uziemieniu ochronnemu o Ruz≤10Ω. Zaleca się ułożenie uziomu taśmowo prętowego TP 2x6 wykonanego z bednarki ocynkowanej FeZn 25x4 oraz prętów uziemiających Ø18, dł. 6 m.

Trasa linii kablowej oświetlenia ulicznego oraz lokalizacja latarń oświetleniowych przedstawiona jest na rysunku nr E-1, E-2, E-3.

1.2 BUDOWA LINII KABLOWEJ OŚWIETLENIA ULICZNEGO ZASILANEJ ZE STACJI TRANSFORMATOROWEJ „CZERCE 1"

1.2.1. UKŁAD POMIAROWY

Zgodnie z warunkami przyłączenia znak 22-H4/WP/03971 z dnia 23-12-2022r. do pomiaru energii elektrycznej istniejącego oświetlenia podwieszonego na linii napowietrznej nn 0,4kV

i projektowanej linii kablowej oświetlenia ulicznego należy zastosować istniejący licznik bezpośredni jednofazowy zapewniający jednokierunkowy pomiar energii czynnej i dwukierunkowy pomiar energii biernej z rejestracją profili obciążenia który znajduje się w istniejącej szafce oświetleniowej zlokalizowanej na żerdzi stacji transformatorowej CZERCE 1. Jako zabezpieczenie główne przed licznikowe należy zastosować projektowany wyłącznik nadmiarowo prądowy S301B 25A. Ww. zabezpieczenie usytuowano w istniejącej szafce oświetleniowej SO-2C.

1.2.2. LINIA KABLOWA OŚWIETLENIA ULICZNEGO

Zgodnie z warunkami przyłączenia znak 22-H4/WP/03971 z dnia 23-12-2022r. z istniejącego słupa linii napowietrznej nn 0,4kV nr 10/1/1 należy wyprowadzić linie kablową oświetlenia ulicznego YAKXS 4x25mm^2 w kierunku projektowanej latarni oświetleniowej nr O-10/7.

Na trasie projektowanej linii kablowej oświetlenia ulicznego podlegającej zgłoszeniu robót budowlanych do Starosty Przeworskiego w kierunku słupa O-10/7 zaprojektowano latarnie oświetleniowe o numerach O-10/1, O-10/2, O-10/3, O-10/4, O-10/5, O-10/6.

Zaciski PEN projektowanych latarni oświetleniowych nr O-10/3, O-10/6 podlegają uziemieniu ochronnemu o Ruz≤10Ω. Zaleca się ułożenie uziomu taśmowo prętowego TP 2x6 wykonanego z bednarki ocynkowanej FeZn 25x4 oraz prętów uziemiających Ø18, dł. 6 m.

Trasa linii kablowej oświetlenia ulicznego oraz lokalizacja latarń oświetleniowych przedstawiona jest na rysunku nr E-5.

1.3 BUDOWA LINII KABLOWEJ OŚWIETLENIA ULICZNEGO ZASILANEJ ZE STACJI TRANSFORMATOROWEJ „CZERCE 6"

Uzgodnienie (sprawdzenie) dokumentacji techniczno-prawnej w Rejonie Energetycznym Jarosław nie zwalnia wykonawcy (inwestora) od stosowania obowiązujących przepisów dotyczących budowy urządzeń energetycznych.

1.3.1. UKŁAD POMIAROWY

Zgodnie z pismem znak PGED0343274KW22/2022 z dnia 14-12-2022r. do pomiaru energii elektrycznej istniejącego oświetlenia podwieszonego na linii napowietrznej nn 0,4kV i projektowanej linii kablowej oświetlenia ulicznego należy zastosować istniejący licznik bezpośredni jednofazowy zapewniający jednokierunkowy pomiar energii czynnej i dwukierunkowy pomiar energii biernej z rejestracją profili obciążenia który znajduje się w istniejącej szafce oświetleniowej zlokalizowanej na działce 203/1 przy stacji transformatorowej CZERCE 6. Jako zabezpieczenie główne przed licznikowe należy zastosować istniejący wyłącznik nadmiarowo prądowy S301C 20A. Ww. zabezpieczenie usytuowano w istniejącej szafce oświetleniowej SO-2C.

1.3.2. LINIA KABLOWA OŚWIETLENIA ULICZNEGO

Zgodnie z pismem znak PGED0343274KW22/2022 z dnia 14-12-2022r. z istniejącego słupa linii napowietrznej nn 0,4kV nr 6/1/5 należy wyprowadzić linie kablową oświetlenia ulicznego YAKXS 4x25mm^2 w kierunku projektowanej latarni oświetleniowej nr O-5/5.

Na trasie projektowanej linii kablowej oświetlenia ulicznego podlegającej zgłoszeniu robót budowlanych do Starosty Przeworskiego w kierunku słupa O-5/5 zaprojektowano latarnie oświetleniowe o numerach O-5/1, O-5/2, O-5/3, O-5/4.

Zaciski PEN projektowanych latarni oświetleniowych nr O-5/2, O-5/5 podlegają uziemieniu ochronnemu o Ruz≤10Ω. Zaleca się ułożenie uziomu taśmowo prętowego TP 2x6 wykonanego z bednarki ocynkowanej FeZn 25x4 oraz prętów uziemiających Ø18, dł. 6 m.

Trasa linii kablowej oświetlenia ulicznego oraz lokalizacja latarń oświetleniowych przedstawiona jest na rysunku nr E-4.

1.4 BUDOWA SZAF OŚWIETLENIOWYCH

Przy zabudowie wolnostojących szafek oświetleniowych zachować wysokość 110cm ponad docelowym poziomem gruntu (licząc do górnej krawędzi).

Obudowa szafki oświetleniowej powinna zapewniać system skutecznej wentylacji grawitacyjnej poprzez otwory wentylacyjne znajdujące się w dolnej i górnej części obudowy.

Należy stosować przy wolnostojącej szafce oświetleniowej z nieoddzielonym przedziałem fundamentowym wypełniacz części fundamentowej w postaci granulatu keramzytu o grubości min. 20 cm wewnątrz fundamentu złącza, wykonać z folii kablowej przegrodę oddzielającą złącze od grunt pod nim. Przegrodę wykonać wewnątrz układając folię kablową min 20cm poniżej poziomu gruntu a następnie zasypać 20cm warstwą keramzytu. W trakcie układania folii należy dążyć do jak najszczelniejszego oddzielenia gruntu od wnętrza obudowy, szczególnie w pobliży kabli i brzegów fundamentu szafki.

Prawidłowe posadowienie obudowy

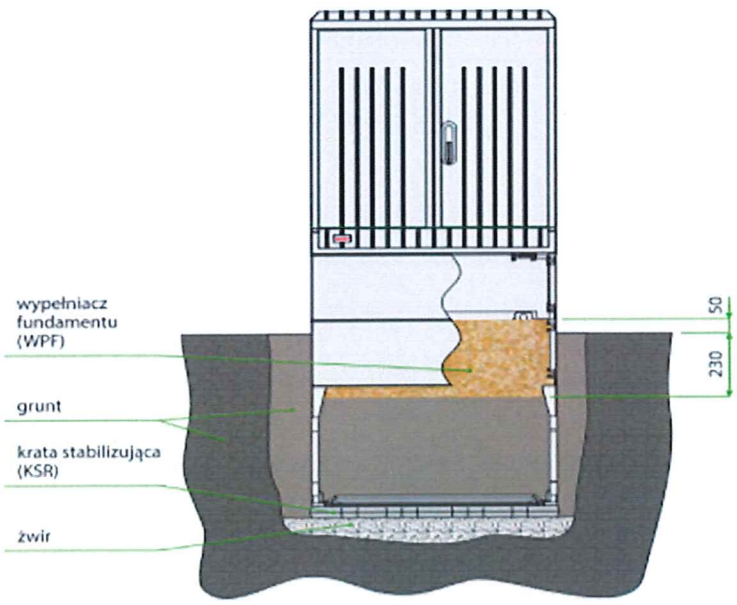

Typ fundamentu	Ilość wypełniacza fundamentu (dm3)
F-26, FW-26	18
F-40, FW-40	27
F-53, FW-53	36,5
F-66, FW-66	45,5
F-80, FW-80	55
F-106, FE-106	73,5
KF-40	36
KF-53	48,5
KF-66	60,5
KF-80	73
KF-106	97,5
FD 00	42
FD 0	54,5
FD 1	72,5
FD 2	103

1.5. OCHRONA PRZED PORAŻENIEM PRĄDEM ELEKTRYCZNYM

W opracowaniu przewidziano połączenie mostkiem 1xDY 10mm2 pomiędzy złączem zerowym typu IZK-4-03 oraz zaciskiem „PE" słupa. Zastosowane oprawy LED 60W nie wymagają dodatkowej ochrony, ponieważ wykonane są w II klasie ochronności.

Ochrona przeciwporażeniowa podstawowa dla linii kablowej oświetlenia ulicznego oraz przyłączy kablowych nn 0,4kV jest zapewniona poprzez izolację podstawową kabli oraz zastosowania obudów w II klasie ochrony.

Ochrona przeciwporażeniowa dodatkowa dla linii kablowej oświetlenia ulicznego oraz przyłączy kablowych nn 0,4kV jest zapewniona poprzez samoczynne wyłączenie zasilania w układzie TN-C.

Uzgodnienie (sprawdzenie) dokumentacji techniczno-prawnej w Rejonie Energetycznym Jarosław nie zwalnia wykonawcy (inwestora) od stosowania obowiązujących przepisów dotyczących budowy urządzeń energetycznych.

1.6. UKŁADANIE KABLI

Kable należy układać na głębokości 0,8m na gruntach przeznaczonych pod zabudowę oraz 0,9m na gruntach ornych. Kable należy układać bezpośrednio na dnie wykopu bez podsypki piaskowej jedynie jeżeli grunt jest piaszczysty, bez ostrych przedmiotów (np: ostry żwir, kamienie, itp.), w pozostałych przypadkach kable należy układać na warstwie piasku o grubości, co najmniej 10cm. Ułożone kable należy zasypać warstwą piasku o grubości, co najmniej 10cm, następnie warstwą rodzimego gruntu, co najmniej 15cm, następnie przykryć folią oznaczeniową z tworzywa sztucznego koloru niebieskiego. Odległość folii od kabla, co najmniej 25cm. Na kable nałożyć opaski oznaczeniowe. Kable ułożone w ziemi powinny być zaopatrzone na całej długości w trwałe oznaczniki rozmieszczone w odstępach nie większych niż 10m. Oznaczniki w formie opasek z tworzywa sztucznego winne zawierać informację o kablu (napisy wykonane w sposób trwały przez wytłoczenie). Przy latarniach pozostawić zapas kabla (ok. 2,5m).

Kable wzdłuż żerdzi słupów do wysokości 2,0m nad poziomem gruntu oraz 0,5m poniżej poziomu gruntu chronić rurą ochronną SV(BE) 50 uszczelniając miejsce wejścia kabla kształtkami uszczelniającymi End-Cap Rec 50.

W miejscu skrzyżowań, zbliżeń projektowanych kabli elektroenergetycznych z istniejącym uzbrojeniem terenu na kable nałożyć rury ochronne DVK 75. Istniejące kable telekomunikacyjne oraz elektroenergetyczne w miejscu skrzyżowania z projektowaną linią kablową należy zabezpieczyć rurą ochronną dwudzielną A83 PS lub A160 PS.

Projektowane kable na terenie drogi powiatowej należy zabezpieczyć poprzez zastosowanie rury ochronnej RHDPEp 50.

Projektowane kable na terenie dróg gminnych należy zabezpieczyć poprzez zastosowanie rury ochronnej SRS 50.

Przekroczenia dróg gminnych i wewnętrznych, utwardzonych wjazdów na posesje, należy wykonać metodą przewiertu na głębokości min. 1m od nawierzchni drogi / wjazdu z zastosowaniem rur ochronnych SRS 50 lub RHDPEp 50. W przypadku gdy nie ma technicznej możliwości wykonania przewiertu lub było by to znacznie utrudnione dopuszcza się wykonanie przekroczenia metodą przekopu na głębokości min. 1m od nawierzchni drogi / wjazdu z zastosowaniem rur ochronnych SRS 50 odtwarzając istniejącą warstwę utwardzenia..

Uwaga! *- O konieczności wykonania podsypki i zasypki piaskowej zdecyduje inspektor nadzoru. Inspektor oceni grunt po wykonaniu wykopu. Wstępne oględziny gruntu na powierzchni dają podstawę do stwierdzenia, iż nie będzie konieczności wykonanie dodatkowej podsypki piaskowe, ale prawidłowej oceny można dokonać dopiero po wykonaniu odkrywki.*

Uzgodnienie (sprawdzenie) dokumentacji techniczno-prawnej w Rejonie Energetycznym Jarosław nie zwalnia wykonawcy (inwestora) od stosowania obowiązujących przepisów dotyczących budowy urządzeń energetycznych.

2 OPRAWY OŚWIETLENIOWE

2.1 RODZAJ OPRAW

Oświetlenie drogowe w miejscowości Dybków i Czerce należy zrealizować oprawami o następujących parametrach technicznych:

<u>*Opraw LED 60W 8400lm (strumień świetlny oprawy)*</u>

- Kompaktowa aluminiowa konstrukcja,
- Układ optyczny z poliwęglanu,
- Zabezpieczenie przeciwprzepięciowe 4kV,
- montaż na wysięgniku lub słupie o średnicy Ø50-60mm a także pozwalający na zmianę kąta nachylenia oprawy w zakresie -15°÷15°

- wysoki współczynnik mocy $\cos_{\phi}$>0.94 w pełnym zakresie sterowania,
- II Klasa ochronności elektrycznej,
- stopień ochrony IP66,
- wbudowane zabezpieczenie przepięciowe do 4 kV,
- wysokowydajna oprawa LED (140 lm/W),

2.2 MONTAŻ OPRAW OŚWIETLENIOWYCH

Oprawy należy zamontować na słupach z zastosowaniem wysięgników jednoramiennych o długości 1,5m i kącie nachylenia oprawy 5°. Oprawy zasilić przewodem YDYżo 3x2,5mm^2 układanym wewnątrz słupa od izolowanego złącza typu IZK-4-03-zerowego, IZK-4-01-bezpiecznikowego zabezpieczając wkładką topikową D01 gL 6A.

3 LATARNIE

Dla linii kablowej oświetlenia ulicznego dróg należy zastosować słupy stalowe okrągłe o wysokości 8m.

Słupy należy montować na prefabrykowanych fundamentach F150/200. Lokalizacja słupów została przedstawiona na rys. nr E-1, E-2, E-3, E-4, E-5.

4 Uwagi

Pozostałe prace wykonać zgodnie z PN-76/E-05125, PN-IEC 60364. Przed przystąpieniem do prac należy zapoznać się z opiniami jednostek uzgadniających (ZUDP, PGE) zawartych w projekcie budowlanym i zrealizować zawarte w nich zalecenia. W szczególności dotyczy to wymogów w zakresie obsługi geodezyjnej.

Projektant:
mgr inż. Maciej Kucharczyk

mgr inż. Maciej Kucharczyk
Uprawnienia budowlane do projektowania
i kierowania robotami budowlanymi bez ograniczeń
w specjalności: sieci, instalacje i urządzenia
elektryczne i elektroenergetyczne
Nr Bud.:E-225/02

.....

Sprawdzający:
mgr inż. Damian Drzystek

mgr inż. Damian Drzystek
Uprawnienia budowlane do projektowania
i do kierowania robotami budowlanymi bez ograniczeń
w specjalności instalacyjnej w zakresie sieci, instalacji
i urządzeń elektrycznych i elektroenergetycznych
Upr. Bud.: PDK/0041/PWOE/18

Asystent projektanta:
mgr Sławomir Kuźniar

ASTYSTENT PROJEKTANTA
mgr Sławomir Kuźniar

.....

Uzgodnienie (sprawdzenie) dokumentacji techniczno-prawnej w Rejonie Energetycznym Jarosław nie zwalnia wykonawcy (inwestora) od stosowania obowiązujących przepisów dotyczących budowy urządzeń energetycznych.

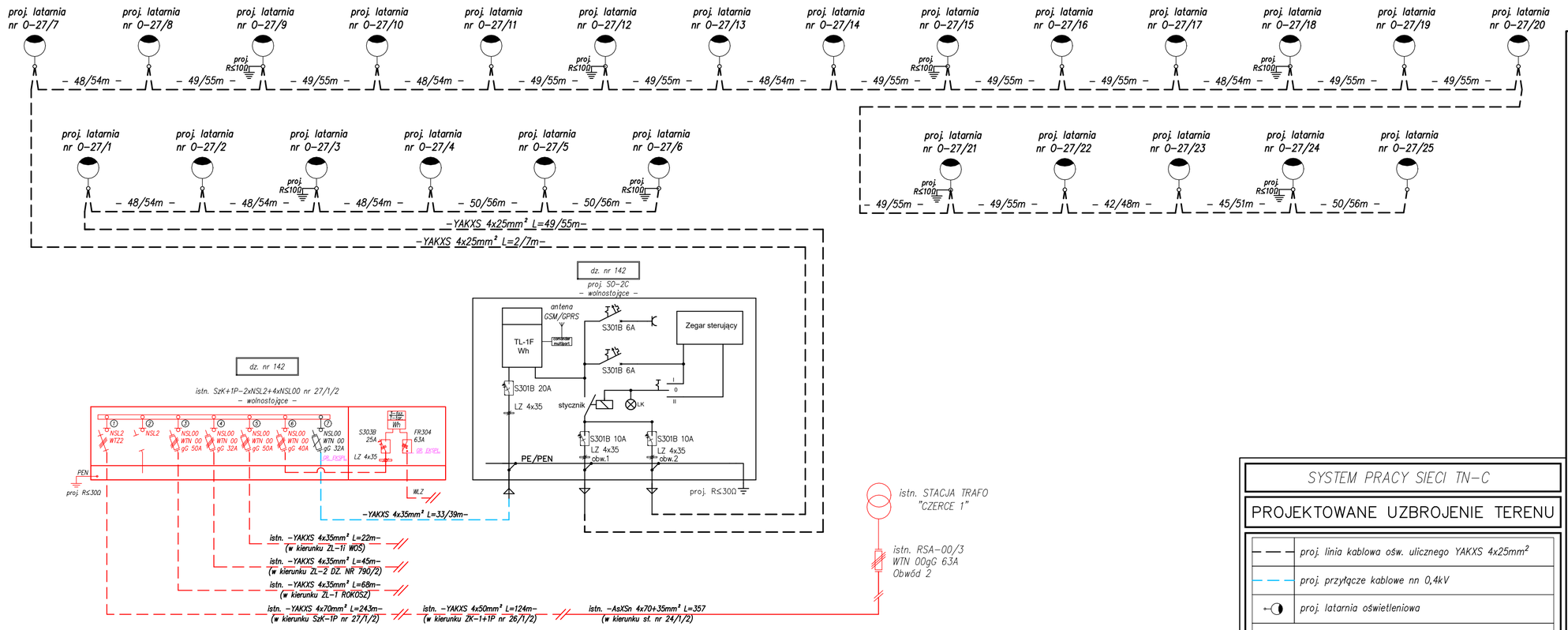

OPINIE/UZGODNIENIA

Uzgodnienie (sprawdzenie) dokumentacji techniczno-prawnej w Rejonie Energetycznym Jarosław nie zwalnia wykonawcy (inwestora) od stosowania obowiązujących przepisów dotyczących budowy urządzeń energetycznych.

ress inwestycje
renewable energy

RESS INWESTYCJE Sp. z o.o.
ul. Piłsudskiego 1 , 37-200 Przeworsk
T: 5369357155
www.ressinwestycje.pl
E: biuro@ressinwestycje.pl

Lokalizacja inwestycji	Gmina Sieniawa: DYBKÓW, obręb DYBKÓW [0004] CZERCE, obręb CZERCE [0001]
Temat	Budowa linii kablowej oświetlenia ulicznego w miejscowości Dybków i Czerce
Inwestor	Burmistrz Miasta i Gminy Sieniawa ul. Rynek 1, 37-530 Sieniawa
Treść rysunku	SCHEMAT JEDNOKRESKOWY – oświetlenie uliczne stacja transformatorowa "CZERCE 1"

Nr zlecenia	Skala rys.	Branża	Stadium
41/2022	–	Elektryczna	PW

SYSTEM PRACY SIECI TN-C

PROJEKTOWANE UZBROJENIE TERENU

	proj. linia kablowa ośw. ulicznego YAKXS 4x25mm²
	proj. przyłącze kablowe nn 0,4kV
	proj. latarnia oświetleniowa

Oprawa LED 60W II kl. ochr.
Słup stalowy okrągły h=8m

Wysięgnik RW ST 1r/1,5m/10st/Fi60

WLZ-YDYżo 3x2,5mm²
Złączka słupowa:
IZK-4-01 – izolacyjne złącze bezpiecznikowe
IZK-4-03 – izolacyjne złącze zerowe
Zabrzpieczenie oprawy D-01gL 6A
Fundament prefabrykowany F-150/200

ZESPÓŁ PROJEKTOWY

Wyszczególnienie	Imię, Nazwisko, Nr uprawnień	Podpis
projektant	mgr inż. Maciej Kucharczyk nr upr. E-225/02 specjalność: sieci, instalacje i urządzenia elektryczne i elektroenergetyczne	
sprawdzający	mgr inż. Damian Drzystek nr upr. PDK/0041/PWOE/18 specjalność: sieci, instalacje i urządzenia elektryczne i elektroenergetyczne	
asystent projektanta	mgr Sławomir Kuźniar	

Data opracowania	02/2023	Nr rys.	ES-1

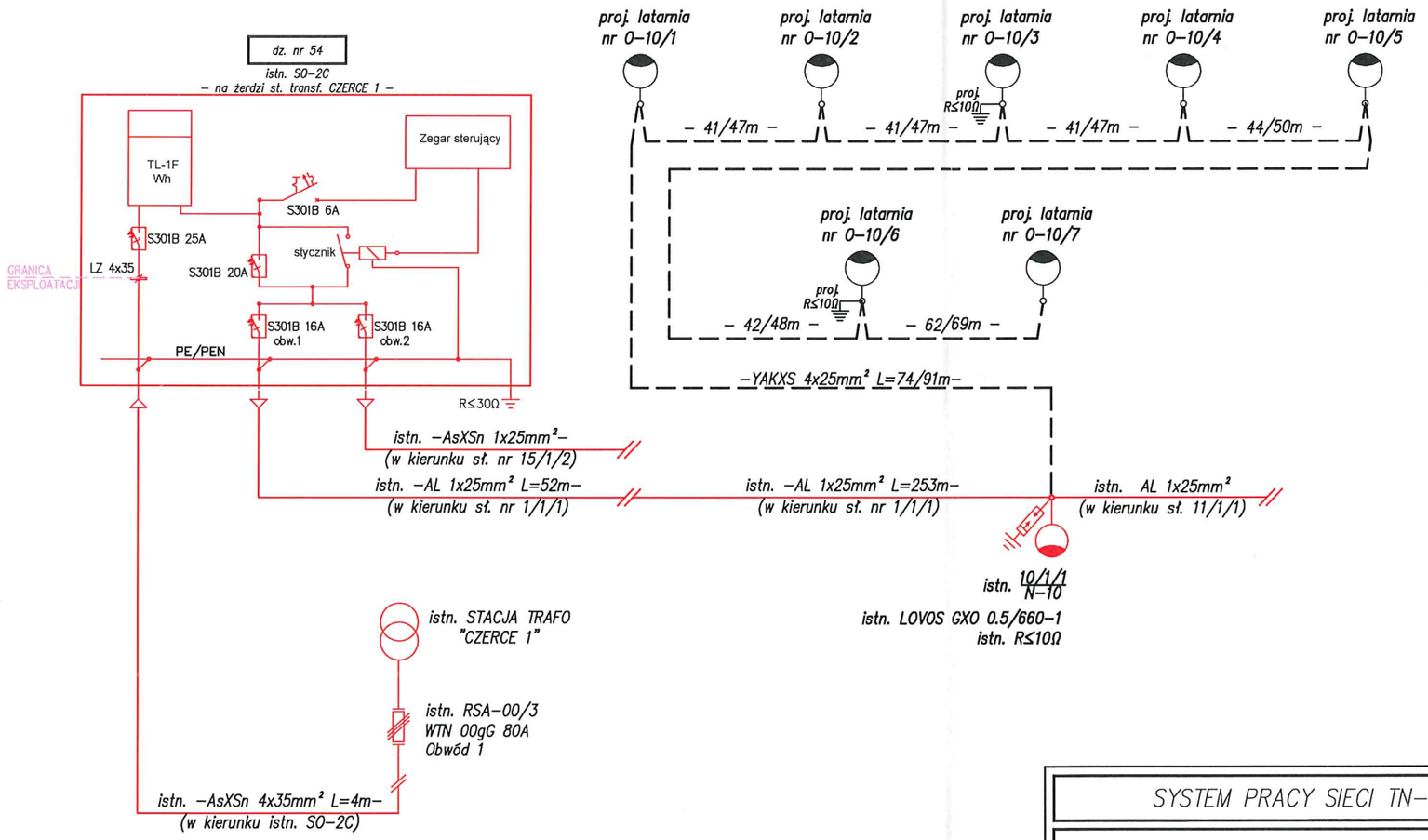

SYSTEM PRACY SIECI TN-C

PROJEKTOWANE UZBROJENIE TERENU

— — —	proj. linia kablowa ośw. ulicznego YAKXS 4x25mm²
	proj. latarnia oświetleniowa

Oprawa LED 60W II kl. ochr.
Słup stalowy okrągły h=8m

Wysięgnik RW ST 1r/1,5m/10st/Fi60

WLZ-YDYżo 3x2,5mm²
Złączka słupowa:
IZK-4-01 – izolacyjne złącze bezpiecznikowe
IZK-4-03 – izolacyjne złącze zerowe
Zabrzpieczenie oprawy D-01gL 6A
Fundament prefabrykowany F-150/200

OPINIE/UZGODNIENIA

Uzgodnienie (sprawdzenie) dokumentacji techniczno-prawnej w Rejonie Energetycznym Jarosław nie zwalnia wykonawcy (inwestora) od stosowania obowiązujących przepisów dotyczących budowy urządzeń energetycznych.

ress inwestycje
renewable energy

RESS INWESTYCJE Sp. z o.o.
ul. Piłsudskiego 1, 37-200 Przeworsk
T: 535935755
www.ressinwestycje.pl
E: biuro@ressinwestycje.pl

Lokalizacja inwestycji	Gmina Sieniawa: DYBKÓW, obręb DYBKÓW [0004] CZERCE, obręb CZERCE [0001]
Temat	Budowa linii kablowej oświetlenia ulicznego w miejscowości Dybków i Czerce
Inwestor	Burmistrz Miasta i Gminy Sieniawa ul. Rynek 1, 37-530 Sieniawa
Treść rysunku	SCHEMAT JEDNOKRESKOWY – oświetlenie uliczne stacja transformatorowa "CZERCE 1"

Nr zlecenia	Skala rys.	Branża	Stadium
41/2022	–	Elektryczna	PW

ZESPÓŁ PROJEKTOWY

Wyszczególnienie	Imię, Nazwisko, Nr uprawnień	Podpis
projektant	mgr inż. Maciej Kucharczyk nr upr. E-225/02 specjalność: sieci, instalacje i urządzenia elektryczne i elektroenergetyczne	
sprawdzający	mgr inż. Damian Drzystek nr upr. PDK/0041/PWOE/18 specjalność: sieci, instalacje i urządzenia elektryczne i elektroenergetyczne	
asystent projektanta	mgr Sławomir Kuźniar	

Data opracowania	02/2023	Nr rys.	ES-2

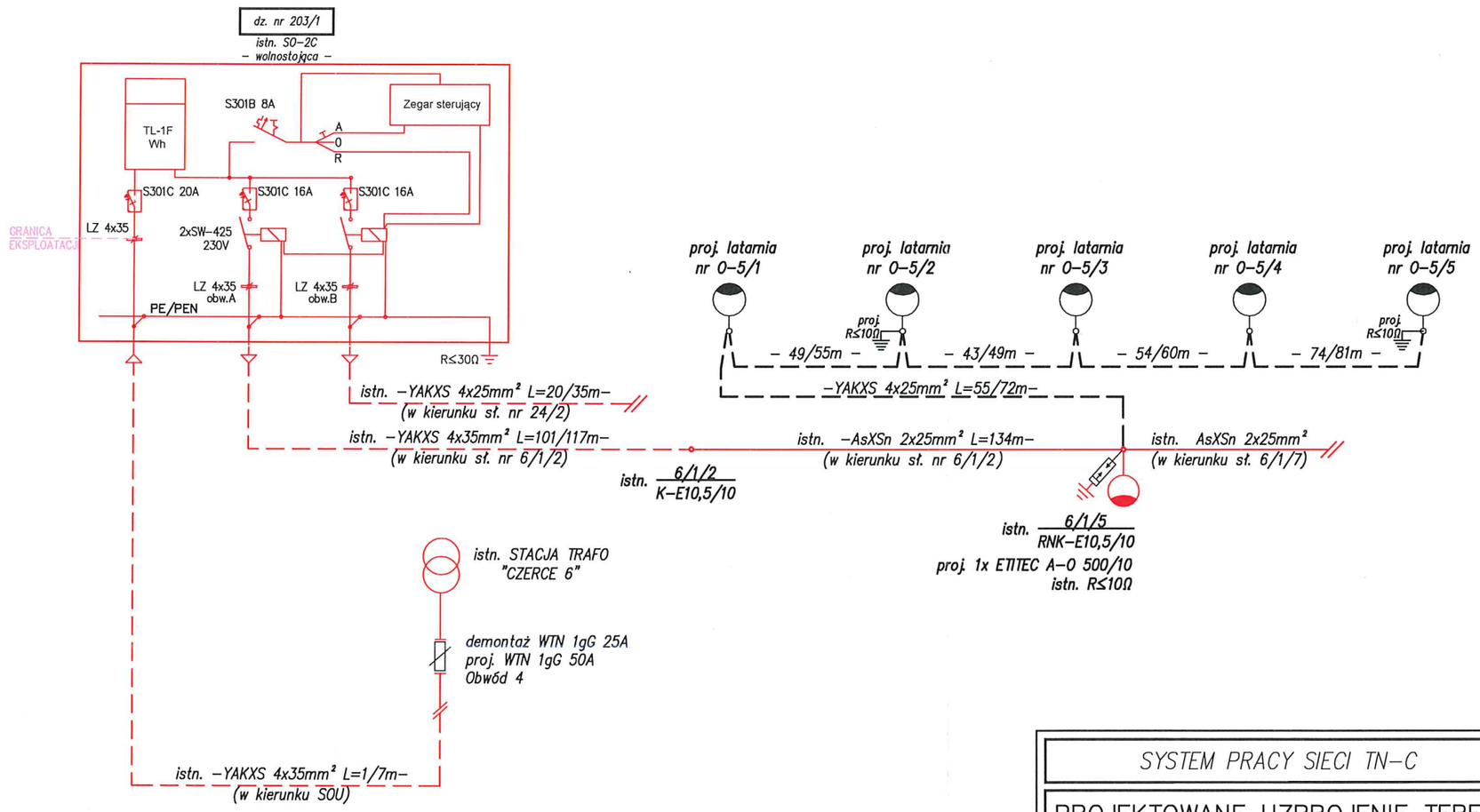

SYSTEM PRACY SIECI TN-C

PROJEKTOWANE UZBROJENIE TERENU

— — —	proj. linia kablowa ośw. ulicznego YAKXS 4x25mm²
	proj. latarnia oświetleniowa

Oprawa LED 60W II kl. ochr.
Słup stalowy okrągły h=8m

Wysięgnik RW ST 1r/1,5m/10st/Fi60

WLZ-YDYżo 3x2,5mm²
Złączka słupowa:
IZK-4-01 – izolacyjne złącze bezpiecznikowe
IZK-4-03 – izolacyjne złącze zerowe
Zabrzpieczenie oprawy D-01gL 6A
Fundament prefabrykowany F-150/200

OPINIE/UZGODNIENIA

Uzgodnienie (sprawdzenie) dokumentacji techniczno-prawnej w Rejonie Energetycznym Jarosław nie zwalnia wykonawcy (inwestora) od stosowania obowiązujących przepisów dotyczących budowy urządzeń energetycznych.

ress inwestycje
renewable energy
RESS INWESTYCJE Sp. z o.o.
ul. Piłsudskiego 1 , 37-200 Przeworsk
T: 535935755
www.ressinwestycje.pl
E: biuro@ressinwestycje.pl

Lokalizacja inwestycji	Gmina Sieniawa: DYBKÓW, obręb DYBKÓW [0004] CZERCE, obręb CZERCE [0001]
Temat	Budowa linii kablowej oświetlenia ulicznego w miejscowości Dybków i Czerce
Inwestor	Burmistrz Miasta i Gminy Sieniawa ul. Rynek 1, 37-530 Sieniawa
Treść rysunku	SCHEMAT JEDNOKRESKOWY – oświetlenie uliczne stacja transformatorowa "CZERCE 6"

Nr zlecenia	Skala rys.	Branża	Stadium
41/2022	–	Elektryczna	PW

ZESPÓŁ PROJEKTOWY

Wyszczególnienie	Imię, Nazwisko, Nr uprawnień	Podpis
projektant	mgr inż. Maciej Kucharczyk nr upr. E-225/02 specjalność: sieci, instalacje i urządzenia elektryczne i elektroenergetyczne	
sprawdzający	mgr inż. Damian Drzystek nr upr. PDK/0041/PWOE/18 specjalność: sieci, instalacje i urządzenia elektryczne i elektroenergetyczne	
asystent projektanta	mgr Sławomir Kuźniar	

Data opracowania	02/2023	Nr rys.	ES-3

IV. OPINIE, UZGODNIENIA, POZWOLENIA I INNE DOKUMENTY

TEMAT: ***Budowa linii kablowej oświetlenia ulicznego w miejscowości Dybków i Czerce***

ADRES: ***Gmina Sieniawa – obszar wiejski [181407_5], Dybków [0004], dz. nr 131/1, 132, Czerce [0001], dz. nr 68, 69, 70, 142, 143, 144, 145, 152, 181, 182, 194, 196/2, 197/2, 198/3, 198/4, 199, 200, 201, 347***

BRANŻA: Sieci elektroenergetyczne
KATEGORIA: XXVI
INWESTOR: BURMISTRZ MIASTA i GMINY SIENIAWA ul. Rynek 1, 37-530 Sieniawa

UZGODNIONO	

PRZEWORSK LUTY 2023r.

Uzgodnienie (sprawdzenie) dokumentacji techniczno-prawnej w Rejonie Energetycznym Jarosław nie zwalnia wykonawcy (inwestora) od stosowania obowiązujących przepisów dotyczących budowy urządzeń energetycznych.

SPIS TREŚCI

Lp	Wyszczególnienie	Str.
1	2	3
IV	**SPIS ZAŁĄCZNIKÓW DO PROJEKTU BUDOWLANEGO**	
1	Protokół uzgodnienia PGE Dystrybucja S.A.	3
2	Pismo znak PGED0343274KW22/2022 określające warunki przyłączenia z dnia 14.12.2022r	4
3	Warunki techniczne przyłączenia nr 22-H4/WP/03969 z dnia 22.12.2022r.	5
4	Warunki techniczne przyłączenia nr 22-H4/WP/03971 z dnia 23.12.2022r.	7
5	Odpis protokołu z narady koordynacyjnej nr GG.6630.27.2023 z dnia 06.03.2023r.	8
6	Decyzja Zarządu Powiatu w Przeworsku nr PZD-ED-4053.13.2023.1 z dnia 17.01.2023r.	11
7	Decyzja zezwalająca na układanie kabla w drogach gminnych Nr RGK.7021.12.2023	13
8	Uzgodnienie zezwalające na układanie kabla w działkach gminnych Nr RGK.7021.12.2023	14
9	Informacja dotycząca bezpieczeństwa i ochrony zdrowia.	15

PGE Dystrybucja S.A.
Oddział Zamość
Rejon Energetyczny Jarosław
37-500 Jarosław, ul. Elektrowniana 4
tel.: (84) 539 21 00
fax: (84) 539 21 09
e-mail: sekretariat.rejaroslaw.oz@pgedystrybucja.pl

Jarosław, 17 marca 2023 r.

L. dz. /PGED0297948KW23/2023

Egz. nr 1

Ress-Inwestycje Sp. z o.o.
ul. Piłsudskiego 1
37-200 Przeworsk

Dotyczy : **sprawdzenia dokumentacji projektowej** – protokół uzgodnienia nr: **61/2023**.

W odpowiedzi na pismo sprawie uzgodnienia dokumentacji projektowej złożonej w dniu 09-03-2023 przesyłamy sprawdzony projekt budowlany dotyczący tematu: **„Budowa linii kablowej oświetlenia ulicznego w miejscowości Dybków i Czerce" –** (stacje transformatorowe: Czerce 1, Czerce 6).

Inwestor: Miasto i Gmina Sieniawa, ul. Rynek 1, 37-530 Sieniawa.

Dokumentacja została sprawdzona w zakresie warunków przyłączenia PGED0343274/KW22/2022 z dnia 14-12-2022, 22-H4/WP/03971 z dnia 23 -12-2022, 22-H4/WP/03969 z dnia 22-12-2022

Autor projektu: mgr inż. Maciej Kucharczyk.

Skład komisji:

1. Krzysztof Bartnik
2. Janusz Orzechowski

Zakres podlegający uzgodnieniu:

1. Zgodność z warunkami przyłączenia

Projekt budowlany **– sprawdzono bez uwag.**

Ważność uzgodnienia:

3A

Niniejsze uzgodnienie traci ważność w dniu **17.03.2025** - po upływie dwóch lat od daty uzgodnienia.

Podpis Komisji:

1. _____

2. _____

PGE Dystrybucja S.A.
Oddział Zamość
Rejon Energetyczny Jarosław
Dyrektor
Dariusz Jędruszczak

_____
podpis, pieczątka

Zał. – 4 egz. (PB - Tom I)

1. Zał. nr 1 (PB - Tom I)
2. Zał. nr 2 (PB - Tom I)
3. Zał. nr 3 (PB - Tom I)
4. Zał. nr 4 (PB - Tom I) - egz. dokumentacji pozostaje w RE Jarosław

Wykonano w 2 egzemplarzach

1. Egzemplarz nr 1 – Adresat
2. Egzemplarz nr 2 – a/a

Wykonał: Stanisław Duliban

PGE Dystrybucja S.A.

PGE Dystrybucja S.A.
Oddział Zamość
Rejon Energetyczny Jarosław
37-500 Jarosław, ul. Elektrowniana 4

tel.: (+48 84) 539 21 00
fax: (+48 84) 539 21 09
e-mail: sekreteriat.rejaroslaw.oz@pgedystrybucja.pl

STAROSTA PRZEWORSKI
ul. Jagiellońska 10
37-200 Przeworsk

Jarosław, 14 grudnia 2022 r.
L. dz. /PGED0343274KW22/2022
Egz. nr 2

Urząd Miasta i Gminy w Sieniawie
ul. Rynek 1
Sieniawa 37-530

Rejon Energetyczny w Jarosławiu w odpowiedzi na wniosek o określenie warunków zasilania projektowanych urządzeń oświetlenia ulicznego w miejscowości Czerce ze stacji transformatorowej Czerce 6 informuje, że podłączenie może zostać zrealizowane pod następującymi warunkami.

- Od słupa linii niskiego napięcia nr 6/1/5 dobudować linię oświetlenia ulicznego kablem YAKXS 4x według obliczeń słupy oraz oprawy wg potrzeb.
- Pomiar istniejący 1 fazowy w szafce SO przy stacji trafo. Czerce 6 z zabezpieczeniem przedlicznikowym 1 x 20A.
- Moc transformatora 160 kVA.
- Przyłączenie bez wzrostu mocy nr licznika 95360608.
- Układ pracy sieci zasilającej 0,4 kV: TN-C.
- Opracować i uzgodnić w RE Jarosław Projekt Techniczny.
- Po wybudowaniu urządzeń oświetlenia ulicznego dostarczyć dokumentację powykonawczą w celu odbioru technicznego.
- Całość projektowanych urządzeń oświetlenia ulicznego pozostaje na majątku Odbiorcy.
- Instalacje i urządzenia elektryczne należące do Odbiorcy powinny zapewniać bezpieczeństwo użytkowania, a przede wszystkim ochronę przed porażeniem prądem elektrycznym oraz ochronę przed przepięciami łączeniowymi i atmosferycznymi występującymi w sieci energetycznej, powstaniem pożaru, wybuchem i innymi szkodami. Wszelkie prace powinna wykonać firma posiadająca uprawnienia budowlane do prowadzenia robót elektrycznych.

PGE Dystrybucja S.A.
Oddział Zamość
Rejon Energetyczny Jarosław
Zastępca Dyrektora
Jacek Kowal
podpis, pieczątka

PGE Dystrybucja S.A.

WP-1
(wz 01.10.2019)

STAROSTA PRZEWORSKI
ul. Jagiellońska 10
37-200 Przeworsk

5

Jarosław, 22-12-2022 r.
22-H4/S/03969.

Załącznik nr 1 do umowy nr 22-H4/UP/03969 o przyłączenie do sieci.

Gmina Sieniawa
ul. Rynek 1
37-530 Sieniawa

Warunki przyłączenia nr 22-H4/WP/03969 dla Podmiotu V grupy przyłączeniowej do sieci dystrybucyjnej o napięciu znamionowym 0,4 kV

Nazwa obiektu przyłączanego do sieci: oświetlenie uliczne
Lokalizacja: gmina Sieniawa, miejscowość Dybków, nr dz. 215

Na podstawie rozporządzenia Ministra Gospodarki z dnia 04 maja 2007r. w sprawie szczegółowych warunków funkcjonowania systemu elektroenergetycznego (Dz.U. nr 93 z 2007r. poz. 623 z późn. zm.), w odpowiedzi na wniosek z dnia 05-12-2022, określa się następujące warunki przyłączenia:

1 Miejsce przyłączenia: **SzK-2xSL2+4xSL00 nr 27/1/2, Obwód nr 2**. Stacja zasilająca **126000008078 Stacja 15/04kV Czerce 1**.
2 Miejsce dostarczania energii elektrycznej stanowiące jednocześnie miejsce rozgraniczenia własności sieci dystrybucyjnej PGE Dystrybucja S.A. i instalacji Podmiotu Przyłączanego: **zaciski prądowe na wyjściu przewodów od zabezpieczeń w złączu kablowym w kierunku instalacji odbiorcy.**
3 Moc przyłączeniowa: **4,00 kW** – zasilanie podstawowe.
4 Rodzaj przyłącza: kablowe.
5 Zakres niezbędnych zmian w sieci związanych z przyłączeniem:
5.1 **przyłączenie nie wymaga wprowadzenia zmian w sieci**
6 Wymagania w zakresie budowy instalacji odbiorcy:
6.1 Od istn. SzK-2xSL2+4xSL00 nr 27/1/2 na dz. 142 wykonać przyłącze kablowe typu YAKXS 4x35mm^2 i zakończyć szafką oświetleniową typu SO, które zlokalizować w pasie drogi gminnej.
6.2 Od proj. szafki SO wyprowadzić obwody oświetlenia drogowego wg potrzeb.
7 Miejsce zainstalowania układu pomiarowo-rozliczeniowego: **złącze kablowo-pomiarowe nN w pasie drogowym**
8 Wymagania dotyczące układu pomiarowo-rozliczeniowego i systemu pomiarowo-rozliczeniowego:
8.1 zastosować bezpośredni jednofazowy układ pomiarowo-rozliczeniowy na napięciu 0,23 kV z 1-fazowym licznikiem energii elektrycznej zapewniającym jednokierunkowy pomiar energii czynnej i dwukierunkowy pomiar energii biernej z rejestracją profili obciążenia.
9 Rodzaj i usytuowanie zabezpieczenia głównego:
9.1 **wyłącznik nadmiarowo-prądowy o wartości prądu znamionowego B 20 [A],**
9.2 **ww. zabezpieczenie usytuować w szafce SO,**
10 Jako system dodatkowej ochrony od porażeń przyjąć samoczynne wyłączanie zasilania w czasie określonym w obowiązujących normach. Układ pracy sieci zasilającej 0,4 kV: **TN-C**
11 Wymagany stosunek poboru energii biernej do czynnej w miejscu dostarczania nie może być większy niż tg ϕ = 0,4.
12 Poziom zmienności parametrów technicznych energii elektrycznej w sieci mieści się w granicach przywołanego wyżej Rozporządzenia Ministra Gospodarki.
13 Instalacje i urządzenia elektryczne należące do Odbiorcy powinny zapewniać bezpieczeństwo użytkowania, a przede wszystkim ochronę przed porażeniem prądem elektrycznym oraz ochronę przed przepięciami łączeniowymi i atmosferycznymi występującymi w sieci energetycznej, powstaniem pożaru, wybuchem i innymi szkodami. Wszelkie prace powinny wykonać osoby posiadające odpowiednie uprawnienia i kwalifikacje do prowadzenia robót elektrycznych.

14 Informacje dodatkowe:

14.1 warunki przyłączenia są ważne 2 lata od daty ich doręczenia,

14.2 realizacja inwestycji związanych z przyłączaniem obiektu Wnioskodawcy będzie dokonywana na zasadach określonych w umowie o przyłączenie do sieci dystrybucyjnej. Realizacja warunków przyłączenia (w tym rozpoczęcie prac projektowych) wymaga podpisania w okresie ważności warunków przyłączenia umowy o przyłączenie.

15 Uwagi dodatkowe:

15.1 PGE Dystrybucja S.A. zastrzega sobie prawo zmiany zakresu rzeczowego prac, wynikających ze zmian stanu sieci i jej konfiguracji lub utrudnień w budowie urządzeń.

15.2 Zmiany wpływające na zwiększenie opłaty za przyłączenie wymagają akceptacji Podmiotu Przyłączanego oraz zmiany umowy o przyłączenie.

15.3 **Całość wybudowanych urządzeń pozostaje na majątku wnioskodawcy**

Warunki przyłączenia opracował:
Dawid Pieszko

Warunki przyłączenia zatwierdził.

PGE Dystrybucja S.A
Oddział Zamość
Rejon Energetyczny Jarosław
Dyrektor
Dariusz Jędruszczak

PGE Dystrybucja S.A.

WP-1
(wz 01.10.2019)

Jarosław, 23-12-2022 r.
22-H4/S/03971.

7

Załącznik nr 1 do umowy nr 22-H4/UP/03971 o przyłączenie do sieci.

Gmina Sieniawa
ul. Rynek 1
37-530 Sieniawa

STAROSTA PRZEWORSKI
ul. Jagiellońska 10
37-200 Przeworsk

Warunki przyłączenia nr 22-H4/WP/03971 dla Podmiotu V grupy przyłączeniowej do sieci dystrybucyjnej o napięciu znamionowym 0,4 kV

Nazwa obiektu przyłączanego do sieci: oświetlenie uliczne - zwiększenie mocy
Lokalizacja: gmina Sieniawa, miejscowość Czerce stacja transf. Czerce 1.

Na podstawie rozporządzenia Ministra Gospodarki z dnia 04 maja 2007r. w sprawie szczegółowych warunków funkcjonowania systemu elektroenergetycznego (Dz.U. nr 93 z 2007r. poz. 623 z późn. zm.), w odpowiedzi na wniosek z dnia 05-12-2022, określa się następujące warunki przyłączenia:

1 Miejsce przyłączenia: **SO na stacji transf, Obwód oświetlenia ulicznego**. Stacja zasilająca **126000008078 Stacja 15/04kV Czerce 1**.
2 Miejsce dostarczania energii elektrycznej stanowiące jednocześnie miejsce rozgraniczenia własności sieci dystrybucyjnej PGE Dystrybucja S.A. i instalacji Podmiotu Przyłączanego: **zaciski prądowe przewodów przyłącza na słupie nr 10/1/1 w kierunku instalacji odbiorcy**.
3 Moc przyłączeniowa: **5,00 kW (moc istn. 2,00 kW)** – zasilanie podstawowe.
4 Rodzaj przyłącza: napowietrzne.
5 Zakres niezbędnych zmian w sieci związanych z przyłączeniem:
5.1 **przyłączenie nie wymaga wprowadzenia zmian w sieci**
6 Wymagania w zakresie budowy instalacji odbiorcy:
6.1 Od słupa nr 10/1/1 dobudować obwód oświetlenia ulicznego wg potrzeb.
6.2 Istniejącą zewnętrzną i wewnętrzną instalację elektryczną dostosować do zwiększonego poboru mocy.
7 Miejsce zainstalowania układu pomiarowo-rozliczeniowego: **złącze pomiarowe nN na słupie.**
8 Wymagania dotyczące układu pomiarowo-rozliczeniowego i systemu pomiarowo-rozliczeniowego:
8.1 zastosować bezpośredni jednofazowy układ pomiarowo-rozliczeniowy na napięciu 0,23 kV z 1-fazowym licznikiem energii elektrycznej zapewniającym jednokierunkowy pomiar energii czynnej i dwukierunkowy pomiar energii biernej z rejestracją profili obciążenia.
9 Rodzaj i usytuowanie zabezpieczenia głównego:
9.1 **wyłącznik nadmiarowo-prądowy o wartości prądu znamionowego B 25 [A],**
9.2 **ww. zabezpieczenie usytuować w szafce SO,**
10 Jako system dodatkowej ochrony od porażeń przyjąć samoczynne wyłączanie zasilania w czasie określonym w obowiązujących normach. Układ pracy sieci zasilającej 0,4 kV: **TN-C**
11 Wymagany stosunek poboru energii biernej do czynnej w miejscu dostarczania nie może być większy niż tg ϕ = 0,4.
12 Poziom zmienności parametrów technicznych energii elektrycznej w sieci mieści się w granicach przywołanego wyżej Rozporządzenia Ministra Gospodarki.
13 Instalacje i urządzenia elektryczne należące do Odbiorcy powinny zapewniać bezpieczeństwo użytkowania, a przede wszystkim ochronę przed porażeniem prądem elektrycznym oraz ochronę przed przepięciami łączeniowymi i atmosferycznymi występującymi w sieci energetycznej, powstaniem pożaru, wybuchem i innymi szkodami. Wszelkie prace powinny wykonać osoby posiadające odpowiednie uprawnienia i kwalifikacje do prowadzenia robót elektrycznych.
14 Informacje dodatkowe:
14.1 warunki przyłączenia są ważne 2 lata od daty ich doręczenia,
14.2 realizacja inwestycji związanych z przyłączaniem obiektu Wnioskodawcy będzie dokonywana na zasadach określonych w umowie o przyłączenie do sieci dystrybucyjnej. Realizacja warunków przyłączenia (w tym rozpoczęcie prac projektowych) wymaga podpisania w okresie ważności warunków przyłączenia umowy o przyłączenie.
15 Uwagi dodatkowe:
15.1 PGE Dystrybucja S.A. zastrzega sobie prawo zmiany zakresu rzeczowego prac, wynikających ze zmian stanu sieci i jej konfiguracji lub utrudnień w budowie urządzeń.
15.2 Zmiany wpływające na zwiększenie opłaty za przyłączenie wymagają akceptacji Podmiotu Przyłączanego oraz zmiany umowy o przyłączenie.
15.3 Całość wybudowanych urządzeń pozostaje na majątku wnioskodawcy

Warunki przyłączenia opracował:
Dawid Pieszko

Warunki przyłączenia zatwierdził.

z up. Dyrektora RE Jarosław
Wiesław Bak
Kierownik
Wydziału Przyłączania i Rozwoju

Przeworsk, dn. 06.03.2023 r.

STAROSTA PRZEWORSKI

Znak sprawy: GG.6630.27.2023

ODPIS
PROTOKOŁU Z NARADY KOORDYNACYJNEJ
zakończonej w dniu 06.03.2023 r.
w sprawie usytuowania projektowanej sieci uzbrojenia terenu

Przedmiot narady:	Energetyczna - podziemna oświetleniowa
Lokalizacja:	Czerce, dz.: 68, 69, 70, 142, 143, 144, 145, 152, 181, 182, 194, 196/2, 197/2, 198/3, 198/4, 199, 200, 201, 347, Dybków, dz.: 131/1, 132
Wnioskodawca:	RESS-INWESTYCJE SP. Z O.O ul. Marszałka Józefa Piłsudskiego 1, 37-200 Przeworsk
Inwestor:	MIASTO I GMINA SIENIAWA ul. Rynek 1, 37-530 Sieniawa
Projektant:	MACIEJ KUCHARCZYK Inne upr.: budowlane: E-225/02
Przewodniczący:	Zofia Chomicz, Inspektor Wydziału Geodezji i Gospodarki Nieruchomościami
Sposób przeprowadzenia narady:	elektroniczny
Data wpływu:	20.02.2023 r.

PODSUMOWANIE NARADY

Projekt przedłożony na naradę koordynacyjną został uzgodniony pozytywnie z uwagami przez jej uczestników.

W wyniku narady koordynacyjnej projekt został wniesiony do bazy GESUT powiatu.

Lista uczestników narady koordynacyjnej wraz z uwagami

Lp.	**Nazwa instytucji** Sposób uczestnictwa	**Stanowisko** Uwagi	**Imię i nazwisko uczestnika**
1	**EZBIT Sp. z o.o.** **ul.Piłsudskiego 8, 37-200 Przeworsk**	**Uczestnik nieobecny na naradzie**	
2	**GMINA SIENIAWA** **ul. Rynek 1, 37-530 Sieniawa**	**Uczestnik nieobecny na naradzie**	
3	**ORANGE POLSKA S.A.** **ul. Dauna 66, 30-629 Kraków**	**Uczestnik nieobecny na naradzie**	
4	**PGE DYSTRYBUCJA S.A.** **ODDZIAŁ ZAMOŚĆ** **REJON ENERGETYCZNY JAROSŁAW** **ul. Elektrowniana 4, 37-500 Jarosław** elektroniczny	**Stanowisko pozytywne** Uzgadnia się z uwagą. Linię kablową oświetlenia drogowego wykonywać zgodnie z normą NSEP-E004 i NSEP-E003 zachowując wymagane odległości odnośnie zbliżeń do pozostałej infrastruktury naziemnej i podziemnej. Projekt budowlano-wykonawczy uzgodnić w siedzibie Rejonu Energetycznego w Jarosławiu.	**Paweł Cielecki**

5	**POLSKA SPÓŁKA GAZOWNICTWA SP. Z O.O. ODDZIAŁ GAZOWNICZY W JAŚLE GAZOWNIA W PRZEWORSKU ul. Juliusza Słowackiego 19, 37-200 Przeworsk** elektroniczny	**Stanowisko pozytywne** PZT uzgadniam pozytywnie z uwagami: 1. Przy przebiegu równoległym projektowanego kabla energetycznego z gazociągiem zachować odległość poziomą pomiędzy kablem a gazociągiem min 0, 5 mb. 2. W miejscu skrzyżowania projektowanego kabla energetycznego z gazociągiem kabel zabezpieczyć rurą osłonową sięgającą po 1,0 mb na obie strony skrzyżowania licząc w kierunku prostopadłym od końca rury do gazociągu. Zachować odległość pionową pomiędzy rurą osłonową a gazociągiem min 0,2 mb . Kąt skrzyżowania musi zawierać się pomiędzy 60°a 90°. 3. Zachować odległość poziomą fundamentu słupa od gazociągu wynoszącą min 0,5 mb 4. Zachować minimalną odległość uziemienia co najmniej 2,0 m od gazociągu 5. Trasę kabla wytyczyć w terenie w obecności pracownika Gazowni w Przeworsku. 6. Prace ziemne w pobliżu gazociągu należy wykonywać ręcznie pod nadzorem pracownika Gazowni w Przeworsku 7. Rozpoczęcie robót związanych z budową przedmiotu uzgodnienia należy zgłaszać pisemnie na adres Gazowni w Przeworsku, zachowując min. 7-dmio dniowe wyprzedzenie. Załącznikiem do zgłoszenia winny być kopie map z projektu budowlanego z oznaczonymi miejscami skrzyżowań z siecią gazową.	**Andrzej Majcher**
6	**POLSKIE GÓRNICTWO NAFTOWE I GAZOWNICTWO S.A. W WARSZAWIE, ODDZIAŁ W SANOKU ul. Sienkiewicza 12, 38-500 Sanok** elektroniczny	**Stanowisko pozytywne**	**Józef Gurak**
7	**POWIATOWY ZARZĄD DRÓG W PRZEWORSKU ul. Juliusza Słowackiego 17, 37-200 Przeworsk**	**Uczestnik nieobecny na naradzie**	
Wnioskodawca			**RESS-INWESTYCJE SP. Z O.O**

Treść protokołu została uzgodniona z osobami, które uczestniczyły w naradzie wyłącznie za pomocą środków komunikacji elektronicznej.

Na obszarze uzgodnienia znajdują się następujące punkty osnowy geodezyjnej: 812709.1.10000, 812709.1.10040, 812709.1.10480, 812709.2.5002, 812709.2.5003.

Z upoważnienia STAROSTY PRZEWORSKIEGO
Zofia Chomicz, Inspektor Wydziału Geodezji i Gospodarki Nieruchomościami

Zofia Elżbieta Chomicz

Elektronicznie podpisany przez Zofia Elżbieta Chomicz
Data: 2023.03.06 08:56:14 +01'00'

.....

Podpis przewodniczącego narady

POUCZENIE:

1. Przedstawiciele instytucji zostali zawiadomieni o sposobie, terminie i miejscu przeprowadzenia narady koordynacyjnej zgodnie z ustawą Prawo geodezyjne i kartograficzne (t.j. Dz. U. z 2020 r. poz.2052 z późn. zm.). W myśl art. 28b ust. 3 pkt 4 tej

ustawy w naradzie koordynacyjnej mogą wziąć udział również inne podmioty, które mogą być zainteresowane rezultatami narady koordynacyjnej, w szczególności zarządzające terenami zamkniętymi, w przypadku sytuowania części projektowanych sieci na tych terenach.

2. Niniejsze uzgodnienie wykonano w oparciu o treść mapy zasadniczej, która może nie zawierać projektów wszystkich urządzeń podziemnych nie podlegających uzgodnieniu na mocy art. 28b ust. 2 ustawy Prawo geodezyjne i kartograficzne (t.j. Dz. U. z 2020 r. poz.2052 z późn. zm.) lub złożonych na naradę, a które nie uzyskały jednomyślnej pozytywnej opinii.

3. Znaki geodezyjne, urządzenia zabezpieczające te znaki oraz budowle triangulacyjne podlegają ochronie w myśl art. 15 ustawy Prawo geodezyjne i kartograficzne (t.j. Dz. U. z 2020 r. poz.2052 z późn. zm.).

ZARZĄD POWIATU
w Przeworsku
ul. Jagiellońska 10

STAROSTA PRZEWORSKI
ul. Jagiellońska 10
37-200 Przeworsk

11

PZD – ED.4053.13.2023.1

Przeworsk, 2023 – 01–17

DECYZJA

Na podstawie art. 39 ust. 3, ust. 3a, ust. 4 Ustawy z dnia 21 marca 1985r. o drogach publicznych [tekst jednolity Dz. U z 2022r. poz. 1693 ze zmianami], oraz art.104 Ustawy z dnia 14 czerwca 1960r. kodeks postępowania administracyjnego [tekst jednolity Dz. U. z 2022r. poz. 2000], działając z upoważnienia Zarządu Powiatu, po rozpatrzeniu sprawy dotyczącej lokalizacji w pasie drogowym drogi powiatowej Nr P 1 1558 R linii kablowej i oświetlenia ulicznego, złożonego przez :

Ress-Inwestycje sp. z o.o.
Piłsudskiego 1, 37-200 Przeworsk

działające w imieniu inwestora:

Burmistrz Miasta i Gminy Sieniawa
Ul. Rynek 1, 37-200 Przeworsk

z e z w a l a m n a :

lokalizację w pasie drogowym drogi powiatowej Nr P 1 558 R , (działka nr ewid. 142 w m. Czerce i dz. nr 215 w m. Dybków) kabla energetycznego, latarni oświetlenia drogowego i szafy zasilająco sterowniczej zgodnie z przedstawioną dokumentacją, którą opracował: Pan mgr inż. Maciej Kucharczyk, nr upraw. E-225/02, stanowiącą podstawę do wydania niniejszej decyzji,

na następujących warunkach:

1. Zachowania wszelkich parametrów zawartych w uzgodnionej dokumentacji.
2. Wydane uzgodnienie nie jest równoznaczne z pozwoleniem na budowę w rozumieniu przepisów prawa budowlanego, stanowi jedynie dowód, że inwestor posiada prawo do dysponowania nieruchomością (pasem drogowym – działka nr 142 w m. Czerce i dz. nr 215 w m. Dydków), na cel określony w niniejszym postanowieniu. Wydane uzgodnienie upoważnia stronę do przedstawienia organom nadzoru budowlanego celem uzyskania pozwolenia na budowę / dokonania zgłoszenia robót budowlanych.
3. W przypadku modernizacji lub przebudowy drogi powiatowej i konieczności dokonania przełożenia lub zabezpieczenia projektowanego przyłącza kablowego, koszt przełożenia lub zabezpieczenia poniesie właściciel urządzenia.
4. Niniejsza decyzja nie zwalnia od obowiązku uzgadniania robót z posiadaczami urządzeń obcych znajdujących się w pasie drogowym lub w jego pobliżu.
5. Zgodnie z art. 40 ust. 1, 2 i 3 Ustawy o drogach publicznych zajęcie pasa drogowego w celu umieszczenia w nim urządzeń infrastruktury technicznej niezwiązanych z potrzebami zarządzania drogami lub potrzebami ruchu drogowego i prowadzenia robót związanych z tym umieszczeniem może nastąpić wyłącznie za zezwoleniem zarządcy drogi, wydanym w drodze decyzji administracyjnej; za zajęcie pasa drogowego pobierane są opłaty, naliczane w oparciu o stawki podane w uchwale Rady Powiatu Przeworskiego w sprawie ustalenia wysokości stawek opłat za zajęcie pasa drogowego dla dróg powiatowych na terenie powiatu Przeworskiego, opublikowanej w Dzienniku Urzędowym Województwa Podkarpackiego.
6. Przed rozpoczęciem prac związanych z umieszczeniem ww. urządzenia należy wystąpić do Powiatowego Zarządu Dróg w Przeworsku – ul. Słowackiego 17 z wnioskiem o udzielenie zezwolenia
   - na prowadzenie robót w pasie drogowym,
   - na umieszczenie projektowanego przyłącza w pasie drogowym.

   Wniosek powinien zawierać :

   a) nazwę jednostki, cel, lokalizację, powierzchnię, planowany okres zajęcia odcinka pasa drogowego, plan sytuacyjny odcinka pasa z podaniem jego wymiarów,

b) projekt sposobu zabezpieczenia terenu pasa drogowego zgodnie z wymogami bezpieczeństwa ruchu drogowego,
c) projekt organizacji ruchu drogowego w rejonie przewidywanego zajęcia pasa,
d) kopię ważnego pozwolenia na budowę / zgłoszenia robót budowlanych obiektu w pasie drogowym

Projekt o którym mowa w pkt. b, c powinien spełniać warunki określone w Rozporządzeniu Ministra Infrastruktury z dnia 23 września 2003r. w sprawie szczegółowych warunków zarządzania ruchem na drogach oraz wykonywania nadzoru nad tym zarządzaniem (Dz. U. z dnia 14.10.2003r. Nr 177, poz. 1729) i wymaga uzgodnienia:

- z Powiatowym Zarządem Dróg w Przeworsku,
- z Komendą Powiatową Policji w Przeworsku,

i zatwierdzenia przez Starostę.

Prowadzenie robót w pasie drogowym bez zezwolenia zarządu drogi podlega karze.

Powyższa decyzja wywołuje skutki prawne po dokonaniu czynności wymaganych przepisami ustawy z dnia 7 lipca 1994r. – Prawo budowlane (tekst jednolity Dz. U. z 2021r. poz. 2351 ze zmianami).

UZASADNIENIE

Stosownie do art. 107 § 4 K.P.A. odstąpiono od uzasadnienia decyzji.

POUCZENIE

Od niniejszej decyzji służy stronie odwołanie do Samorządowego Kolegium Odwoławczego w Przemyślu za moim pośrednictwem, w terminie 14 dni od daty jej doręczenia.

W trakcie biegu terminu do wniesienia odwołania strona może zrzec się prawa do wniesienia odwołania wobec organu administracji publicznej, który wydał decyzję. Z dniem doręczenia organowi administracji publicznej oświadczenia o zrzeczeniu się prawa do wniesienia odwołania przez ostatnią ze stron postępowania, decyzja staje się ostateczna i prawomocna, co oznacza, iż decyzja podlega natychmiastowemu wykonaniu i brak jest możliwości zaskarżenia decyzji do Wojewódzkiego Sądu Administracyjnego.

Nie jest możliwe skuteczne cofnięcie oświadczenia o zrzeczeniu się prawa do wniesienia odwołania.

Otrzymują:
1. Wnioskodawca
2. A/a

Z up. Zarządu Powiatu
mgr Robert Mądry
Dyrektor Powiatowego Zarządu Dróg

Potwierdzenie odbioru

data .....

podpis .....

DECYZJA NINIEJSZA
stała się OSTATECZNĄ
dnia 03.03.2025
Przeworsk, ...
Powiatowy Zarząd Dróg w Przeworsku
DYREKTOR
mgr Robert Mądry

BURMISTRZ
MIASTA I GMINY
SIENIAWA

STAROSTA PRZEWORSKI
ul. Jagiellońska 10
37-200 Przeworsk

13

Nr RGK.7021.12.2023

Sieniawa dnia 03-03-2023

DECYZ JA

Działając na podstawie art. 39 ust. 3a, ust. 4 ustawy z dnia 21 marca 1985 r. o drogach publicznych (t.j. Dz.U.2019.2068 z późn. zm.) oraz art. 104 ustawy z dnia 14 czerwca 1960 r. kodeks postępowania administracyjnego (t.j. Dz.U.2018.2096 z późn. zm.) po rozpatrzeniu wniosku firmy **Ress—Inwestycje Sp. z o.o. ul. Piłsudskiego 1, 37-200 Przeworsk** złożonego w imieniu inwestora **Gminy Sieniawa ul. Rynek 1, 37-530 Sieniawa** dotyczącego lokalizacji linii kablowej oświetlenia ulicznego w miejscowości Czerce zgodnie z załącznikiem graficznym w pasie drogowym dróg gminnych dz. nr **152, 181** położonych w miejscowości **Czerce**

zezwalam

Na lokalizację linii kablowej oświetlenia ulicznego w miejscowości Czerce zgodnie z załącznikiem graficznym w pasie drogowym dróg gminnych dz. nr **152, 181** położonych w miejscowości **Czerce,** zgodnie z przedstawionym załącznikiem graficznym, stanowiącym załącznik do niniejszej decyzji.
Niniejsza decyzja upoważnia stronę do przedstawienia właściwemu organowi, jako prawo do dysponowania na cele budowlane w zakresie objętym niniejszą decyzją.
Niniejsza decyzja nie zwalnia od obowiązku uzgadniania robót z posiadaczami urządzeń obcych znajdujących się w pasie drogowym lub jego pobliżu.
Przejścia poprzeczne przez drogi utwardzone należy wykonać przewiertem w **rurze ochronnej.**
Po wykonaniu prac związanych z pozostawieniem linii kablowej oświetlenia ulicznego w pasie drogi gminnej teren objęty inwestycją należy doprowadzić do stanu pierwotnego.
Inwestor winien zgłosić zakończenie prac zarządcy drogi.
Wykonaną sieć należy zainwentaryzować geodezyjnie.

uzasadnienie

Stosownie do art. 107 § 4 kodeksu postępowania administracyjnego odstąpiono od uzasadnienia decyzji.

pouczenie

Od niniejszej decyzji służy stronom prawo wniesienia odwołania do Samorządowego Kolegium Odwoławczego w Przemyślu za moim pośrednictwem, w terminie 14 dni od daty jej doręczenia.

BURMISTRZ MIASTA I GMINY SIENIAWA

Z up. Burmistrza
Sebastian Padiasek
ZASTĘPCA BURMISTRZA

Otrzymują:
1. Wnioskodawca
2. A/a

Decyzja niniejsza jest ostateczna

Sieniawa, dnia 05.04.2023 r.

Z up. Burmistrza
Sebastian Padiasek
ZASTĘPCA BURMISTRZA

MIASTO I GMINA SIENIAWA
ul. Rynek 1, 37-530 Sieniawa
pow. przeworski, woj. podkarpackie
NIP 794-16-85-181, REGON 650900571
tel./fax (16) 622-73-01

STAROSTA PRZEWORSKI
ul. Jagiellońska 10
37-200 Przeworsk

14

Nr RGK.7021.12.2023

Sieniawa, dnia 03-03-2023

Miasto i Gmina Sieniawa
Rynek 1
37-530 Sieniawa

Nawiązując do wniosku z dnia 07.02.2023 r. o uzgodnienie lokalizacji linii kablowej oświetlenia ulicznego w miejscowości Czerce, Burmistrz Miasta i Gminy Sieniawa **uzgadnia pozytywnie** lokalizację budowy linii kablowej YAKXS 4x25mm^2 oświetlenia ulicznego na działkach 201, 347 w miejscowości Czerce, zgodnie z załączonym projektem na kopii mapy zasadniczej.

Z up. Burmistrza
Sebastian Padiasek
ZASTĘPCA BURMISTRZA

Otrzymują:
1. Adresat
2. a/a

Do wiadomości:
- Ress-Inwestycje Sp. z o.o.
  37-200 Przeworsk, ul. Piłsudskiego 1

INWESTOR: **BURMISTRZ MIASTA I GMINY SIENIAWA**
ul. Rynek 1,
37-530 Sieniawa

INFORMACJA DOTYCZĄCA BEZPIECZEŃSTWA I OCHRONY ZDROWIA

OBJEKT: **LINIA KABLOWA OŚWIETLENIA ULICZNEGO W MIEJSCOWOŚCI DYBKÓW I CZERCE**

ADRES: **Gmina Sieniawa – obszar wiejski [181407_5], Dybków [0004], dz. nr 131/1, 132, Czerce [0001], dz. nr 68, 69, 70, 142, 143, 144, 145, 152, 181, 182, 194, 196/2, 197/2, 198/3, 198/4, 199, 200, 201, 347**

PROJEKTANT SPORZĄDZAJĄCY INFORMACJĘ :
mgr inż. Maciej Kucharczyk
Nr upr. bud: E-225/02

PRZEWORSK LUTY 2023r.

1. ZAKRES ROBÓT DLA CAŁEGO ZAMIERZENIA BUDOWLANEGO ORAZ KOLEJNOŚĆ REALIZACJI POSZCZEGÓLNYCH OBIEKTÓW

1.1. Zakres robót obejmuje budowę linii kablowej oświetlenia ulicznego YAKXS 4x35 mm^2 oraz YAKXS 4x25 mm^2 na działkach nr 131/1, 132 w miejscowości Dybków, 68, 69, 70, 142, 143, 144, 145, 152, 181, 182, 194, 196/2, 197/2, 198/3, 198/4, 199, 200, 201, 347 w miejscowości Czerce.

1.2. Kolejność wykonywanych robót
- zagospodarowanie placu budowy
- roboty budowlano-demontażowe

Kolejność wykonywanie robót należy tak zaplanować by niedogodności związane z robotami ziemnymi na terenie budowy ograniczyć do niezbędnego minimalnego czasu ich wykonania.
Całość prac należy wykonać zgodnie z wiedzą techniczną dotyczącą wykonywania sieciowych robót kablowych ziemnych.

2. WYKAZ ISTNIEJĄCYCH OBIEKTÓW BUDOWLANYCH:
W obrębie planowanej inwestycji budowy linii kablowej nn 0,4kV oświetlenia ulicznego zlokalizowana jest infrastruktura techniczna, linie kablowe i napowietrzne SN 15kV i nn 0,4kV, sieć gazowa, wodociągi, kanalizacja sanitarna, telekomunikacyjna oraz inne.

3. WSKAZANIE ELEMENTÓW ZAGOSPODAROWANIA DZIAŁKI LUB TERENU, KTÓRE MOGĄ STWARZAĆ ZAGROŻENIE BEZPIECZEŃSTWA I ZDROWIA LUDZI.
W obrębie planowanej inwestycji budowy linii kablowej nn 0,4kV oświetlenia ulicznego znajduje się podziemna infrastruktura techniczna taka jak sieć gazowa, wodociągi, kanalizacja ściekowa, linie kablowe i napowietrzne SN 15kV i nn 0,4kV, teletechniczne linie kablowe i napowietrzne oraz drogi gminne i droga powiatowa.

4. WSKAZANIE DOTYCZĄCE PRZEWIDYWANYCH ZAGROŻEŃ WYSTĘPUJĄCYCH PODCZAS REALIZACJI ROBÓT BUDOWLANYCH, OKREŚLAJĄCE SKALĘ I RODZAJE ZAGROŻEŃ ORAZ MIEJSCE I CZAS ICH WYSTĄPIENIA.
Charakter robót budowlanych generuje występowanie ryzyka powstania zagrożeń dla życia i zdrowia takich jak:
- ryzyko związane z prowadzonymi pracami ziemnymi w tym wykonywanie wykopów o ścianach pionowych bez rozparcia o głębokości większej niż 1,5m oraz wykopów o bezpiecznym nachyleniu ścian o głębokości większej niż 3,0m – **średnie,**
- ryzyko porażenia prądem przy wykonywaniu prac elektromonterskich - **duże**,
- prace wykonywane w odległości mniejszej niż 3m od przewodów o napięciu znamionowym nie przekraczającym 1 kV, (230/400V) i 5m od przewodów o napięciu znamionowym 15 kV – **średnie**,
- ryzyko upadku z wysokości związane z budową lub rozbiórką obiektów na wysokości powyżej 5,0m – **średnie**,
- ryzyko związane z pracami prowadzonymi na placu budowy – **duże**.

5. INSTRUKTAŻ PRACOWNIKÓW PRZED PRZYSTĄPIENIEM DO REALIZACJI ROBÓT SZCZEGÓLNIE NIEBEZPIECZNYCH

Szkolenie wstępne na stanowisku pracy („Instruktaż stanowiskowy") powinien zapoznać pracowników z zagrożeniami występującymi na określonym stanowisku

pracy, sposobami ochrony przed zagrożeniami, oraz metodami bezpiecznego wykonywania pracy na tym stanowisku.
Pracownicy przed przystąpieniem do pracy, powinni być zapoznani z ryzykiem zawodowym związanym z pracą na danym stanowisku pracy.
Fakt odbycia przez pracownika szkolenia wstępnego ogólnego, szkolenia wstępnego na stanowisku pracy oraz zapoznania z ryzykiem zawodowym, powinien być potwierdzony przez pracownika na piśmie oraz odnotowany w aktach osobowych pracownika.
Na placu budowy powinny być udostępnione pracownikom do stałego korzystania, aktualne instrukcje bezpieczeństwa i higieny pracy dotyczące:

- wykonywania prac związanych z zagrożeniami wypadkowymi lub zagrożeniami zdrowia pracowników,
- obsługi maszyn i innych urządzeń technicznych,
- postępowania z materiałami szkodliwymi dla zdrowia i niebezpiecznymi,
- udzielania pierwszej pomocy.

W/w instrukcje powinny określać czynności do wykonywania przed rozpoczęciem danej pracy, zasady i sposoby bezpiecznego wykonywania danej pracy, czynności do wykonywania po jej zakończeniu oraz zasady postępowania w sytuacjach awaryjnych stwarzających zagrożenia dla życia lub zdrowia pracowników.
Bezpośredni nadzór nad bezpieczeństwem i higieną pracy na stanowiskach pracy sprawują odpowiednio kierownik budowy (kierownik robót) oraz mistrz budowlany, stosownie do zakresu obowiązków.

6. WSKAZANIE ŚRODKÓW TECHNICZNYCH I ORGANIZACYJNYCH ZAPOBIEGAJĄCYCH NIEBEZPIECZEŃSTWOM WYNIKAJĄCYM Z WYKONYWANIA ROBÓT BUDOWLANYCH W STREFACH SZCZEGÓLNEGO ZAGROŻENIA ZDROWIA LUB W ICH SĄSIEDZTWIE, W TYM ZAPEWNIAJĄCYCH BEZPIECZNĄ I SPRAWNĄ KOMUNIKACJĘ NA WYPADEK POŻARU AWARII I INNYCH ZAGROŻEŃ.

Bezpośredni nadzór nad bezpieczeństwem i higieną pracy na stanowiskach pracy sprawują odpowiednio kierownik budowy (kierownik robót) oraz mistrz budowlany, stosownie do zakresu obowiązków.
Nieprzestrzeganie przepisów bhp na placu budowy prowadzi do powstania bezpośrednich zagrożeń dla życia lub zdrowia pracowników.
Osoba kierująca pracownikami jest obowiązana:

- organizować stanowiska pracy zgodnie z przepisami i zasadami bezpieczeństwa i higieny pracy,
- dbać o sprawność środków ochrony indywidualnej oraz ich stosowania zgodnie z przeznaczeniem,
- organizować, przygotowywać i prowadzić prace, uwzględniając zabezpieczenie pracowników przed wypadkami przy pracy, chorobami zawodowymi i innymi chorobami związanymi z warunkami środowiska pracy,
- dbać o bezpieczny i higieniczny stan pomieszczeń pracy i wyposażenia technicznego, a także o sprawność środków ochrony zbiorowej i ich stosowania zgodnie z przeznaczeniem.

Kierownik budowy powinien podjąć stosowne środki profilaktyczne mające na celu:

- zapewnić organizację pracy i stanowisk pracy w sposób zabezpieczający pracowników przed zagrożeniami wypadkowymi oraz oddziaływaniem czynników szkodliwych i uciążliwych,
- zapewnić likwidację zagrożeń dla zdrowia i życia pracowników głównie przez stosowanie technologii, materiałów i substancji nie powodujących takich zagrożeń.

Nie jest dopuszczalne sytuowanie stanowisk pracy, składowisk wyrobów i materiałów lub maszyn i urządzeń budowlanych bezpośrednio pod napowietrznymi liniami elektroenergetycznymi lub w odległości liczonej w poziomie od skrajnych przewodów, mniejszej niż 3,0m dla linii o napięciu znamionowym nie przekraczającym 1 kV, 5,0m dla linii o napięciu znamionowym powyżej 1kV, lecz nieprzekraczającym 15kV.
Żurawie samojezdne, koparki i inne urządzenia ruchome, które mogą zbliżyć się na niebezpieczną odległość do w/w napowietrznych lub kablowych linii elektroenergetycznych, powinny być wyposażone w sygnalizatory napięcia.
Przed przystąpieniem do przenoszenia elementów betonowych prefabrykowanych za pomocą dźwigu należy bezwzględnie sprawdzić stabilność podłoża przy podporach dźwigu aby uniknąć utraty stateczności dźwigu. Dodatkowo należ każdorazowo sprawdzić czy stosowane zawiesia zostały prawidłowo dobrane do masy i gabarytów przenoszonych elementów prefabrykowanych oraz czy ich zamocowanie jest prawidłowe i uniemożliwia ześlizgnięcia się bądź zerwania zawiesia oraz nie istnieje ryzyko uszkodzenia zawiesiem przenoszonego elementu. Dźwig może obsługiwać jedynie uprawniony operator.
Przewody elektryczne zasilające urządzenia mechaniczne powinny być zabezpieczone przed uszkodzeniami mechanicznymi, a ich połączenia z urządzeniami mechanicznymi wykonane w sposób zapewniający bezpieczeństwo pracy osób obsługujących takie urządzenia.
Na terenie budowy powinny być wyznaczone oznakowane, utwardzone i odwodnione miejsca do składania materiałów. Składowiska materiałów i urządzeń technicznych należy wykonać w sposób wykluczający możliwość wywrócenia, zsunięcia, rozsunięcia się lub spadnięcia składowanych wyrobów i urządzeń. Odległość stosów przy składowaniu materiałów nie powinna być mniejsza niż:

a) 0,75 m - od ogrodzenia lub zabudowań,
b) 5,00 m - od stałego stanowiska pracy.

Na okoliczność wystąpienia pożaru, porażenia prądem lub innego nieszczęśliwego wypadku, budowa powinna dysponować:

- sprawnym technicznie sprzętem gaśniczym będącym na terenie zaplecza oraz w miejscu prowadzonych robót np.: kabina operatora koparki, spycharki lub samochodu,
- apteczką pierwszej pomocy znajdującą się na terenie zaplecza socjalnego oraz na terenie prowadzonych robót,
- instrukcją udzielania pierwszej pomocy w przypadku powstania wypadku,
- sprawnym technicznie samochodem służącym do przewiezienia ewentualnego poszkodowanego na pogotowie ratunkowe,

Wszyscy pracownicy powinni być przeszkoleni na wypadek powstania pożaru, porażenia prądem i powinni znać zasady postępowania w podobnych sytuacjach.

Teren realizacji robót powinien być oznakowany:

- wykopy ziemne tablicami informacyjnymi „UWAGA – GŁĘBOKIE WYKOPY" taśmami ostrzegawczymi biało-czerwonymi zamontowanymi nad wykopami, sygnalizującymi niebezpieczeństwo,
- prace przy których użyty będzie dźwig oznakowanie wyznaczonej strefy niebezpiecznej dla osób postronnych tablicami informacyjnymi „UWAGA - STREFA PRACY ŻURAWIA".

STAROSTA PRZEWORSKI
ul. Jagiellońska 10
37-200 Przeworsk

7. PODSTAWA PRAWNA OPRACOWANIA:

- ustawa z dnia 26 czerwca 1974r. – Kodeks pracy (t. jedn. Dz.U. z 1998r. Nr 21 poz.94 z późn.zm.)
- art. 21 „a" ustawy z dnia 7 lipca 1994r. – Prawo budowlane (Dz.U. z 2000r. Nr 106 poz.1126 z późn.zm.)
- ustawa z dnia 21 grudnia 2000r. o dozorze technicznym (Dz. U. Nr 122 poz.1321 z póź.zm.)
- Rozporządzenie Ministra Infrastruktury z dnia 27 sierpnia 2002r. w sprawie szczegółowego zakresu i formy planu bezpieczeństwa i ochrony zdrowia oraz szczegółowego zakresu rodzajów robót budowlanych, stwarzających zagrożenia bezpieczeństwa i zdrowia ludzi (Dz.U. Nr 151 poz.1256)
- Rozporządzenie Ministra Pracy i Polityki Socjalnej z dnia 28 maja 1996r. w sprawie szczególnych zasad szkolenia w dziedzinie bezpieczeństwa i higieny pracy (Dz. U. Nr 62 poz. 285)
- Rozporządzenie Ministra Pracy i Polityki Socjalnej z dnia 28 maja 1996r. w sprawie rodzajów prac wymagających szczególnej sprawności psychofizycznej (Dz. U. Nr 62 poz. 287)
- Rozporządzenie Ministra Pracy i Polityki Socjalnej z dnia 28 maja 1996r. w sprawie rodzajów prac, które powinny być wykonywane przez co najmniej dwie osoby (Dz. U. Nr 62 poz. 288)
- Rozporządzenie Ministra Pracy i Polityki Socjalnej z dnia 29 maja 1996r. w sprawie uprawnień rzeczoznawców do spraw bezpieczeństwa i higieny pracy, zasad opiniowania projektów budowlanych, w których przewiduje się pomieszczenia pracy oraz trybu powoływania członków Komisji Kwalifikacyjnej do Oceny Kandydatów na Rzeczoznawców (Dz. U. Nr 62 poz. 290)
- Rozporządzenie Rady Ministrów z dnia 28 maja 1996 r. w sprawie profilaktycznych posiłków i napojów (Dz. U. Nr 60 poz. 278)
- Rozporządzenie Ministra Pracy i Polityki Socjalnej z dnia 26 września 1997r. w sprawie ogólnych przepisów bezpieczeństwa i higieny pracy (Dz. U. Nr 129 poz. 844 z póź.zm.)
- Rozporządzenie Ministra Gospodarki z dnia 20 września 2001r. w sprawie bezpieczeństwa i higieny pracy podczas eksploatacji maszyn i innych urządzeń technicznych do robót ziemnych, budowlanych i drogowych (Dz. U. Nr 118 poz. 1263)
- Rozporządzenie Rady Ministrów z dnia 16 lipca 2002r. w sprawie rodzajów urządzeń technicznych podlegających dozorowi technicznemu (Dz. U. Nr 120 poz. 1021)
- Rozporządzenie Ministra Infrastruktury z dnia 6 lutego 2003r. w sprawie bezpieczeństwa i higieny pracy podczas wykonywania robót budowlanych (Dz. U. Nr 47 poz. 401)

Projektant:

mgr inż. Maciej Kucharczyk
Uprawnienia budowlane do projektowania i kierowania robotami budowlanymi bez ograniczeń w specjalności sieci, instalacje i urządzenia elektryczne i elektroenergetyczne
Nr ewid.:E-225/02

.....
mgr inż. Maciej Kucharczyk

Sprawdzający:

mgr inż. Damian Drzystek
Uprawnienia budowlane do projektowania i do kierowania robotami budowlanymi bez ograniczeń w specjalności instalacyjnej w zakresie sieci, instalacji i urządzeń elektrycznych i elektroenergetycznych
Upr. Bud. PDK/0001/PWOE/13

mgr inż. Damian Drzystek