Przekrój konstrukcyjny 8-8
km 1+198,69

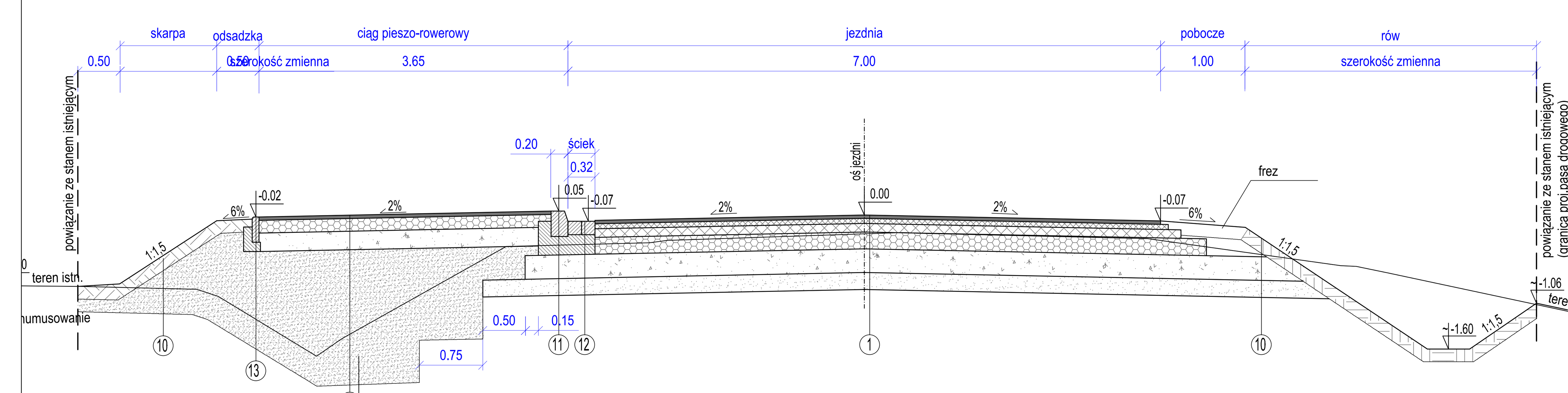

Przekrój konstrukcyjny 10-10
km 1+664,39

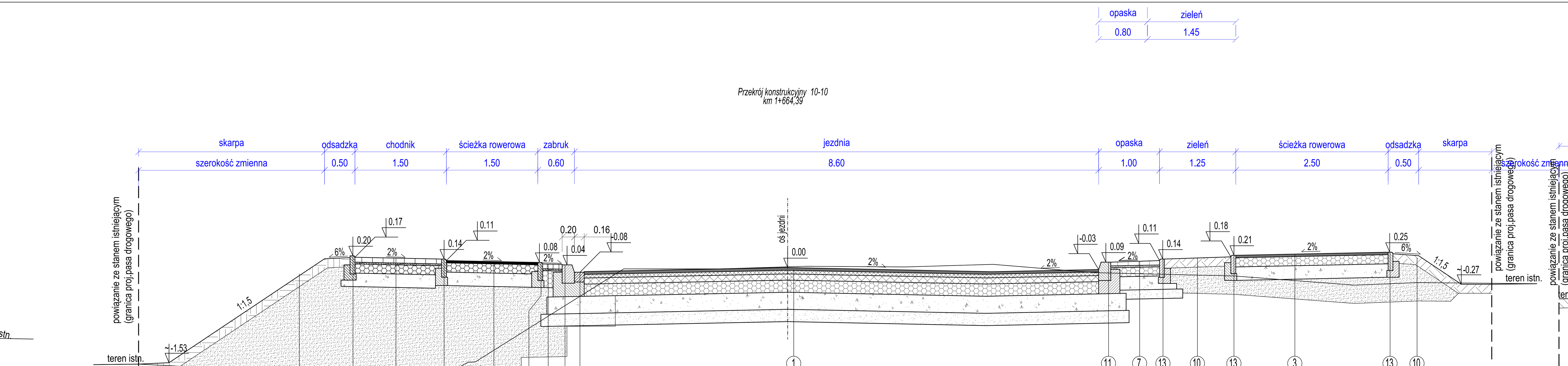

Przekrój konstrukcyjny 11-11
km 1+907,20

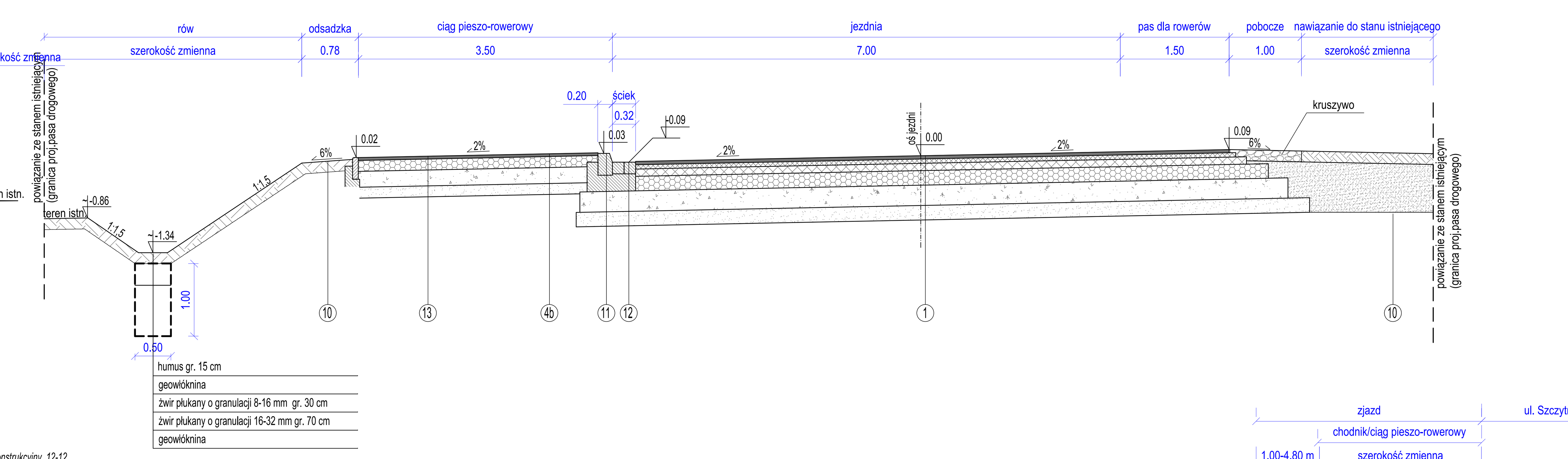

Przekrój konstrukcyjny 9-9
km 1+418,12

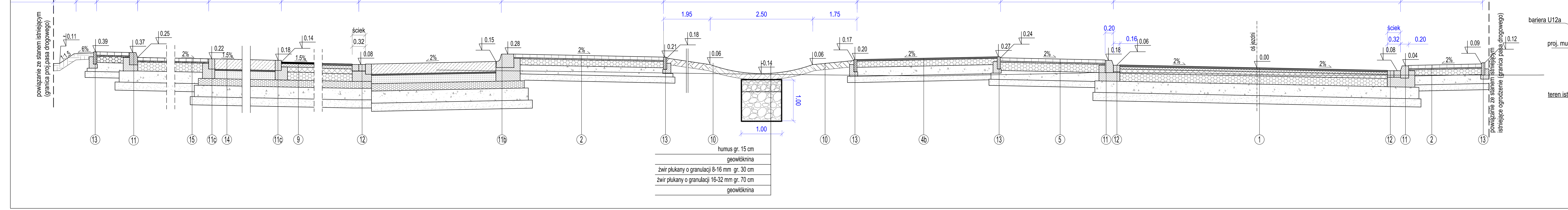

Przekrój konstrukcyjny 12-12
km 0+960,00

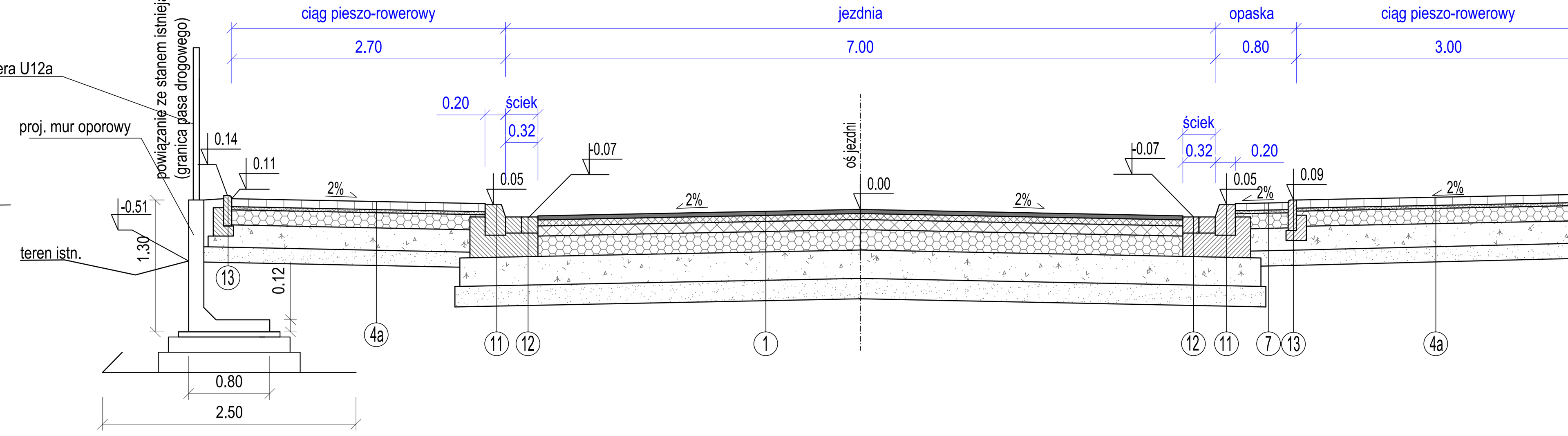

Przekrój przez zjazd - pochylenie w stronę jezdni

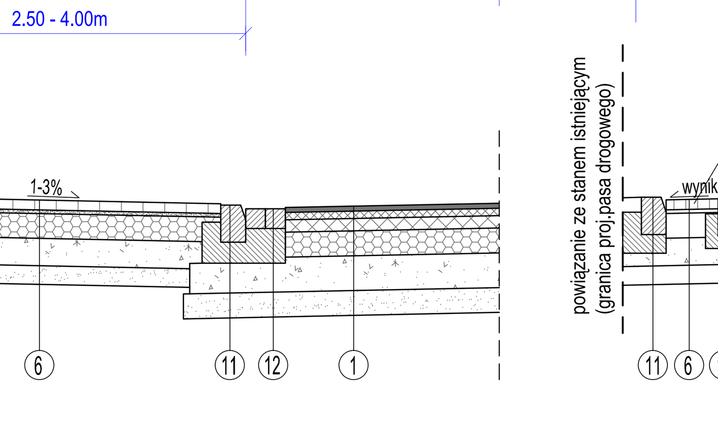

Przekrój przez zjazd - pochylenie w stronę posesji

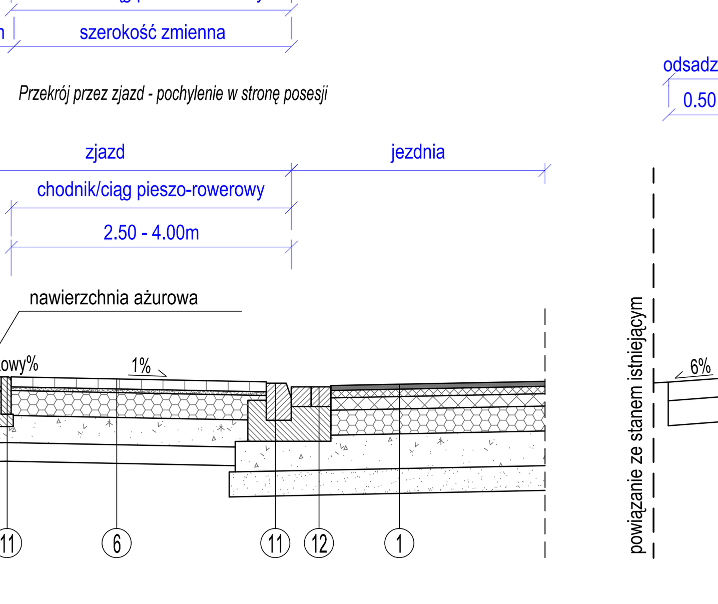

Przekrój konstrukcyjny 13-13
km 1+210,45

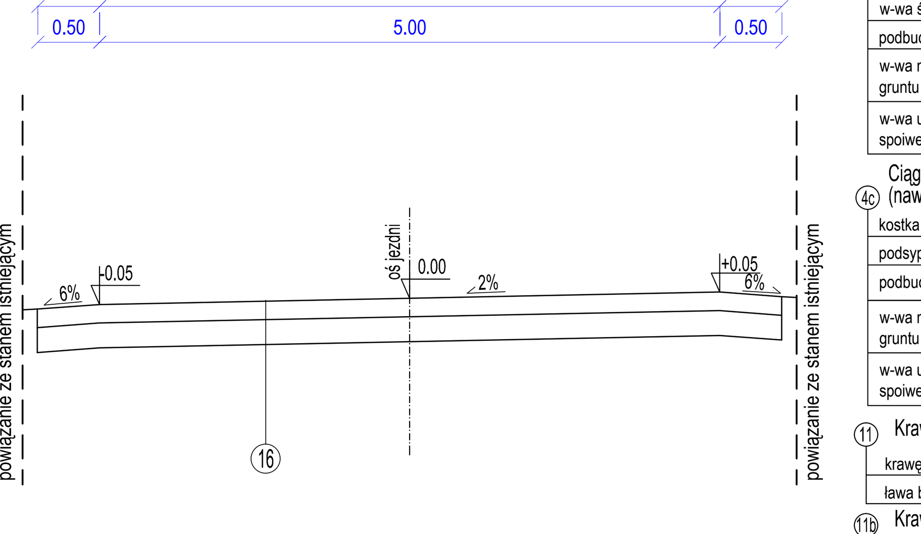

(1) Nawierzchnia jezdni - ul. Szczytnicka (KR4)
- w-wa ścieralna z SMA 11 - gr. 4cm
- w-wa wiążąca z betonu asfaltowego AC16W - gr. 6cm
- podbudowa zasadnicza z betonu asfaltowego AC22P - gr. 10 cm
- podbudowa zasadnicza z mieszanki 0/31,5 - gr. 20 cm
- w-wa mrozoochronna z mieszanki niezwiązanej lub gruntu niewysadzinowego CBR ≥ 35% - gr. 28 cm
- w-wa ulepszonego podłoża z gruntu stabilizowanego spoiwem hydraulicznym C0,4/0,5 ≤ 2MPa - gr. 20 cm

(2) Chodnik
- kostka betonowa - gr. 8cm
- podsypka z miału kamiennego - gr. 3 cm
- podbudowa zasadnicza z mieszanki 0/31,5 - gr. 15 cm
- w-wa mrozoochronna z mieszanki niezwiązanej lub gruntu niewysadzinowego CBR ≥ 25% - gr. 22 cm
- w-wa ulepszonego podłoża z gruntu stabilizowanego spoiwem hydraulicznym C0,4/0,5 ≤ 2MPa - gr. 15 cm

(3) Ścieżka rowerowa
- w-wa ścieralna z betonu asfaltowego AC8S - gr.4 cm
- podbudowa zasadnicza z mieszanki 0/31,5 - gr. 15 cm
- w-wa mrozoochronna z mieszanki niezwiązanej lub gruntu niewysadzinowego CBR ≥ 25% - gr. 22 cm
- w-wa ulepszonego podłoża z gruntu stabilizowanego spoiwem hydraulicznym C0,4/0,5 ≤ 2MPa - gr. 15 cm

(4a) Ciąg pieszo-rowerowy z kostki betonowej
- kostka betonowa - gr. 8cm
- podsypka z miału kamiennego - gr. 3 cm
- podbudowa zasadnicza z mieszanki 0/31,5 - gr. 15 cm
- w-wa mrozoochronna z mieszanki niezwiązanej lub gruntu niewysadzinowego CBR ≥ 25% - gr. 22 cm
- w-wa ulepszonego podłoża z gruntu stabilizowanego spoiwem hydraulicznym C0,4/0,5 ≤ 2MPa - gr. 15 cm

(4b) Ciąg pieszo-rowerowy z betonu asfaltowego
- w-wa ścieralna z betonu asfaltowego AC8S - gr.4 cm
- podbudowa zasadnicza z mieszanki 0/31,5 - gr. 15 cm
- w-wa mrozoochronna z mieszanki niezwiązanej lub gruntu niewysadzinowego CBR ≥ 25% - gr. 22 cm
- w-wa ulepszonego podłoża z gruntu stabilizowanego spoiwem hydraulicznym C0,4/0,5 ≤ 2MPa - gr. 15 cm

(4c) Ciąg pieszo-rowerowy z kostki betonowej (nawierzchnia wzmocniona)
- kostka betonowa - gr. 8 cm
- podsypka cementowo-piaskowa - gr. 3 cm
- podbudowa zasadnicza z mieszanki 0/31,5 - gr. 20 cm
- w-wa mrozoochronna z mieszanki niezwiązanej lub gruntu niewysadzinowego CBR ≥ 25% - gr. 22 cm
- w-wa ulepszonego podłoża z gruntu stabilizowanego spoiwem hydraulicznym C0,4/0,5 ≤ 2MPa - gr. 15 cm

(11) Krawężniki
- krawężnik betonowy
- ława betonowa z bet. C12/15 - gr. zmienna

(11b) Krawężniki peronowe
- krawężnik peronowy
- ława betonowa z bet. C12/15 - gr. zmienna

(11c) Krawężniki kamienne
- krawężnik kamienny 15x25 cm (typ B)
- ława betonowa z bet. C16/20

(5) Zabruk z kostki
- kostka betonowa - gr. 8 cm
- podsypka z miału kamiennego - gr. 3 cm
- podbudowa zasadnicza z mieszanki 0/31,5 - gr. 20 cm
- w-wa mrozoochronna z mieszanki niezwiązanej lub gruntu niewysadzinowego CBR ≥ 25% - gr. 22 cm
- w-wa ulepszonego podłoża z gruntu stabilizowanego spoiwem hydraulicznym C0,4/0,5 ≤ 2MPa - gr. 15 cm

(6) Zjazdy (KR 1-2)
- kostka betonowa/nawierzchnia ażurowa - gr. 8 cm
- podsypka cementowo-piaskowa - gr. 3 cm
- podbudowa zasadnicza z mieszanki 0/31,5 - gr. 20 cm
- w-wa mrozoochronna z mieszanki niezwiązanej lub gruntu niewysadzinowego CBR ≥ 25% - gr. 22 cm
- w-wa ulepszonego podłoża z gruntu stabilizowanego spoiwem hydraulicznym C0,4/0,5 ≤ 2MPa - gr. 15 cm

(7) Opaska
- płytki betonowe
- podsypka z miału kamiennego - gr. 3 cm
- podbudowa z kruszywa łamanego 0/31,5 - gr. 15 cm
- w-wa mrozoochronna z mieszanki niezwiązanej lub gruntu niewysadzinowego CBR ≥ 25% - gr. 22 cm
- w-wa ulepszonego podłoża z gruntu stabilizowanego spoiwem hydraulicznym C0,4/0,5 ≤ 2MPa - gr. 15 cm

(8) Zatoka autobusowa
- w-wa nawierzchniowa z betonu cementowego C35/45 - gr. 25 cm
- w-wa poślizgowa: powierzchniowe utrwalenie - gr. 3 cm
- w-wa podbudowy zasadniczej z mieszanki związanej spoiwem hydraulicznym C8/10 - gr. 20 cm
- w-wa mrozoochronna z mieszanki niezwiązanej lub gruntu niewysadzinowego CBR ≥ 35% - gr. 28 cm
- w-wa ulepszonego podłoża z gruntu stabilizowanego spoiwem hydraulicznym C0,4/0,5 ≤ 2MPa - gr. 20 cm

(10) Zieleń
- warstwa ziemi urodzajnej - gr. 15 cm

(16) Jezdnia z kruszywa
- Kruszywo z mieszanki 0/31,5 - gr. 15 cm
- Kruszywo z mieszanki 0/63 - gr. 20 cm

(9) Jezdnia - pętla autobusowa (KR5)
- w-wa ścieralna z SMA 11 - gr. 4cm
- w-wa wiążąca z betonu asfaltowego AC16W - gr. 8cm
- podbudowa zasadnicza z betonu asfaltowego AC22P - gr. 12 cm
- podbudowa zasadnicza z mieszanki 0/31,5- gr. 20 cm
- podbudowa pomocnicza z mieszanki niezwiązanej o CBR ≥ 60%- gr. 17 cm
- w-wa mrozoochronna z mieszanki niezwiązanej lub gruntu niewysadzinowego CBR ≥ 35% - gr. 28 cm
- w-wa ulepszonego podłoża z gruntu stabilizowanego spoiwem hydraulicznym C0,4/0,5 ≤ 2MPa - gr. 20 cm

(12) Ścieki / Rolka
- kostka betonowa o wym. 16x16 cm
- ława betonowa z bet. C12/15 - gr. zmienna

(13) Obrzeża
- obrzeże betonowe w wym. 8x30x100 cm
- ława betonowa z oporem z bet. C8/10 - gr. 10-13 cm

(14) Stanowisko do ważenia pojazdów na pętli
- w-wa nawierzchniowa z betonu cementowego C35/45 - gr. 25 cm
- w-wa poślizgowa: powierzchniowe utrwalenie - gr. 3 cm
- w-wa podbudowy zasadniczej z mieszanki związanej spoiwem hydraulicznym C8/10 - gr. 20 cm
- podbudowa pomocnicza z mieszanki niezwiązanej o CBR ≥ 60%- gr. 17 cm
- w-wa mrozoochronna z mieszanki niezwiązanej lub gruntu niewysadzinowego CBR ≥ 35% - gr. 28 cm
- w-wa ulepszonego podłoża z gruntu stabilizowanego spoiwem hydraulicznym C0,4/0,5 ≤ 2MPa - gr. 20 cm

(15) Miejsca postojowe dla obsługi
- kostka betonowa - gr. 8cm
- podsypka z miału kamiennego - gr. 3 cm
- podbudowa zasadnicza z mieszanki 0/31,5 - gr. 20 cm
- w-wa mrozoochronna z mieszanki niezwiązanej lub gruntu niewysadzinowego CBR ≥ 35% - gr. 28 cm
- w-wa ulepszonego podłoża z gruntu stabilizowanego spoiwem hydraulicznym C0,4/0,5 ≤ 2MPa - gr. 20 cm

INWESTOR	Gmina Legnica pl. Słowiański 8, 59-220 Legnica				
JEDNOSTKA PROJEKTOWA	BIPROGEO PROJEKT — BIPROGEO - PROJEKT Sp. z o.o., ul. Bukowskiego 2, 52-418 Wrocław, T/F 71 337 46 12 / 71 364 33 95, E kontakt@biprogeo-projekt.pl				
	Zespół projektowy	Nr uprawnień	Specjalność	Podpis	
Projektant	mgr inż. Eliza Podkalicka	44/DOŚ/04	drogowa		
Projektant	mgr inż. Marek Husarz	208/DOŚ/06	drogowa		
Nazwa zadania	PRZEBUDOWA ULIC: BYDGOSKIEJ I SZCZYTNICKIEJ W TYM: ETAP II UL. SZCZYTNICKA				
Nazwa opracowania	PROJEKT ZAGOSPODAROWANIA TERENU				
Nazwa rysunku	PRZEKROJE KONSTRUKCYJNE				
Skala	Data	Nr umowy	Branża	Stadium	Nr rysunku
1:100/1000	05.2019	IM.272.317.13U.2017	DROGOWA	PB	D-6