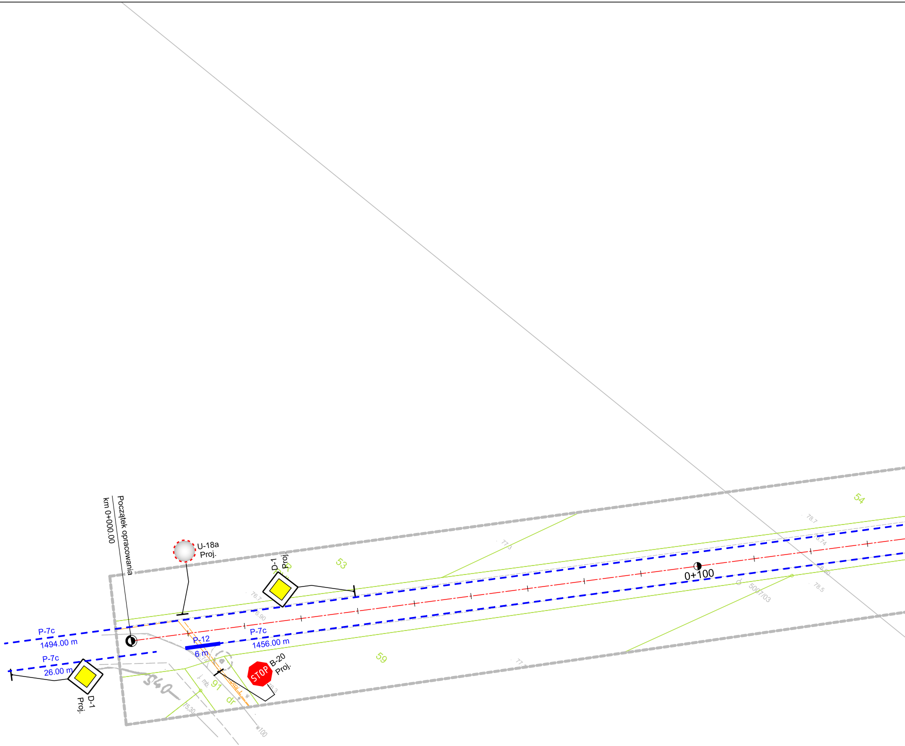
Początek opracowania
km 0+000.00
U-18a
Proj.
D-1
Proj.
53
54
0+100
P-7c
1494.00 m
P-7c
26.00 m
D-1
Proj.
P-12
6 m
P-7c
1456.00 m
B-20
Proj.
STOP
59
91
dr
540
w100
5007/03

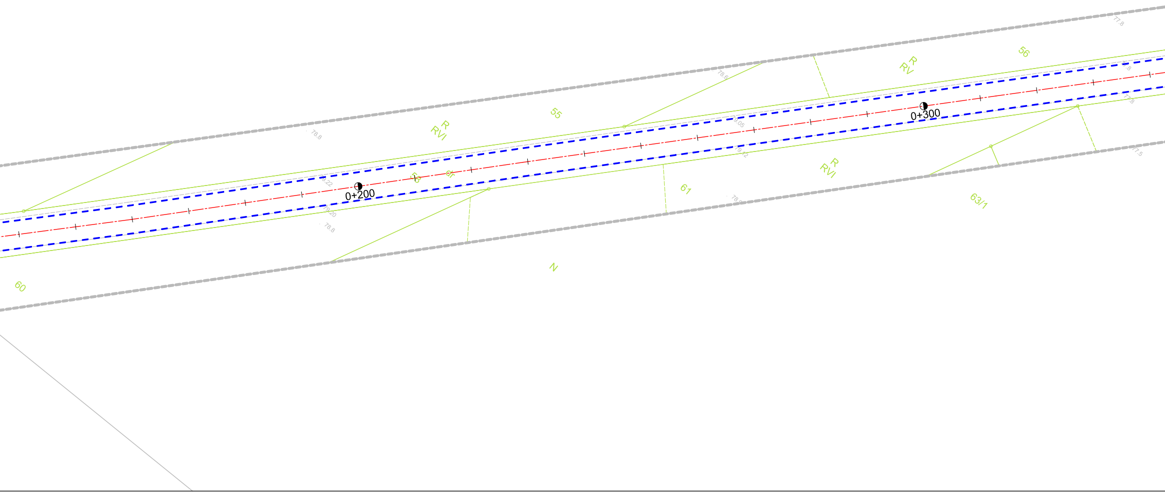
77.8
56
R
RV
78.6
.8
55
R
RVI
78.8
77.8
79.05
0+300
77.5
79.22
58
dr
0+200
79.12
R
RVI
61
63/1
79.20
78.8
78.8
N
60

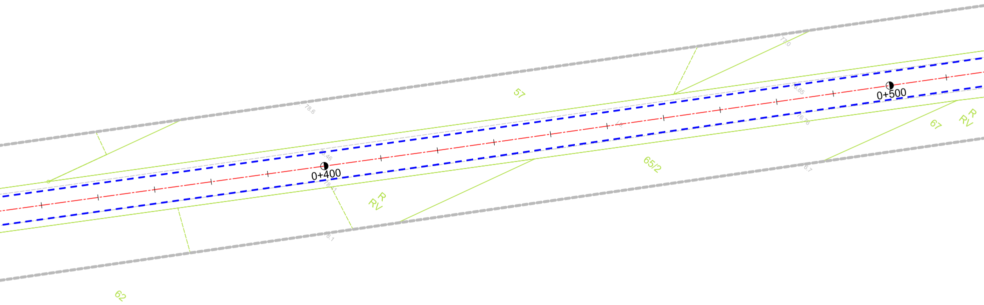
78.6
77.0
57
76.76
0+400
0+500
R
RV
65/2
67
R
RV
62

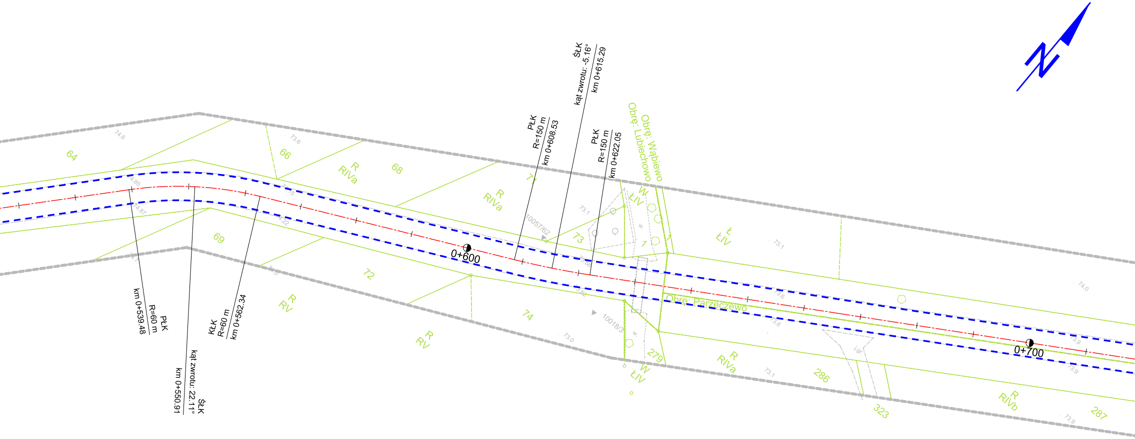
ŚŁK
kąt zwrotu: -5.16°
km 0+615.29
PŁK
R=150 m
km 0+608.53
PŁK
R=150 m
km 0+622.05
Obrę: Wąbiewo
Obrę: Lubiechowo
Obrę: Parzeczewo
PŁK
R=60 m
km 0+539.48
ŚŁK
kąt zwrotu: 22.11°
km 0+550.91
KŁK
R=60 m
km 0+562.34
0+600
0+700
64
66
68
69
71
72
73
74
1
279
286
287
323
10057/62
10018/3
R
RIVa
R
RV
R
RIVb
Ł
ŁIV
W
ŁIV
74.6
73.6
73.1
73.0
73.6
74.0
73.9
73.1
73.58
73.62
74.85
74.87

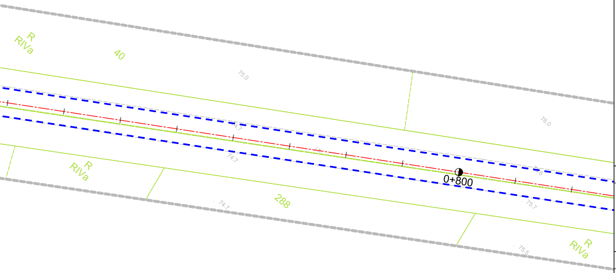
R
RIVa
40
75.0
76.0
74.7
R
RIVa
288
74.7
0+800
75.7
75.5
R
RIVa

LEGENDA

- istn. granice działek

- proj. oś jezdni / zjazdu

A-14 - proj. oznakowanie pionowe

P-4 - proj. oznakowanie poziome

INWESTOR / ZAMAWIAJĄCY

GMINA KAMIENIEC
ul. 1000-lecia Państwa Polskiego 25
64-061 Kamieniec

JEDNOSTKA PROJEKTOWA

MN GEO-ROAD Marcin Nowaczyk
ul. Sątopska 26
64-300 Glinno

TEMAT OPRACOWANIA:	Przebudowa drogi Lubiechowo - Wąbiewo
STADIUM:	PROJEKT STAŁEJ ORGANIZACJI RUCHU
TYTUŁ RYSUNKU:	PLAN ORGANIZACJI RUCHU

STANOWISKO	IMIĘ I NAZWISKO / NR UPRAWNIEŃ	PODPIS
PROJEKTANT	Marcin NOWACZYK WKP/0394/PWOD/19	

Data: wrzesień 2022 r. SKALA: 1:500 RYS. NR: 2.1