ELEWACJA PÓŁNOCNA

1. kanał wentylacyjny typu "Z" – rysunek: D–05
2. istn. uchwyt na flagę – do wymiany
3. istn. sygnalizator alarmu antywłamaniowego –przenieść na wierzch wykończenia
4. istn. krata okienna – do usunięcia
5. dolną granicę docieplenia dostosować tak, aby znajdowała się 5 cm ponad najwyższym punktem nawierzchni otaczającej budynek
6. rura spustowa

28. istn. schody – skuć istniejące płytki, wymienić na uwzględnione w zestawieniu wg rys. D–17. Ściany licowe schodów wykończyć jak resztę elewacji (bez docieplenia)
29. istn. balustrada – do wymiany

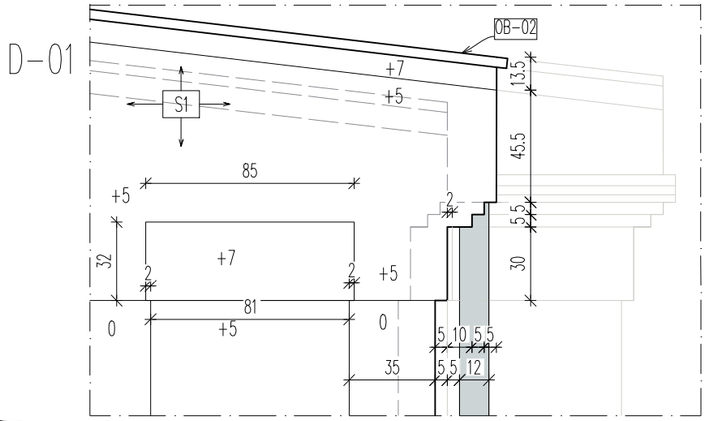

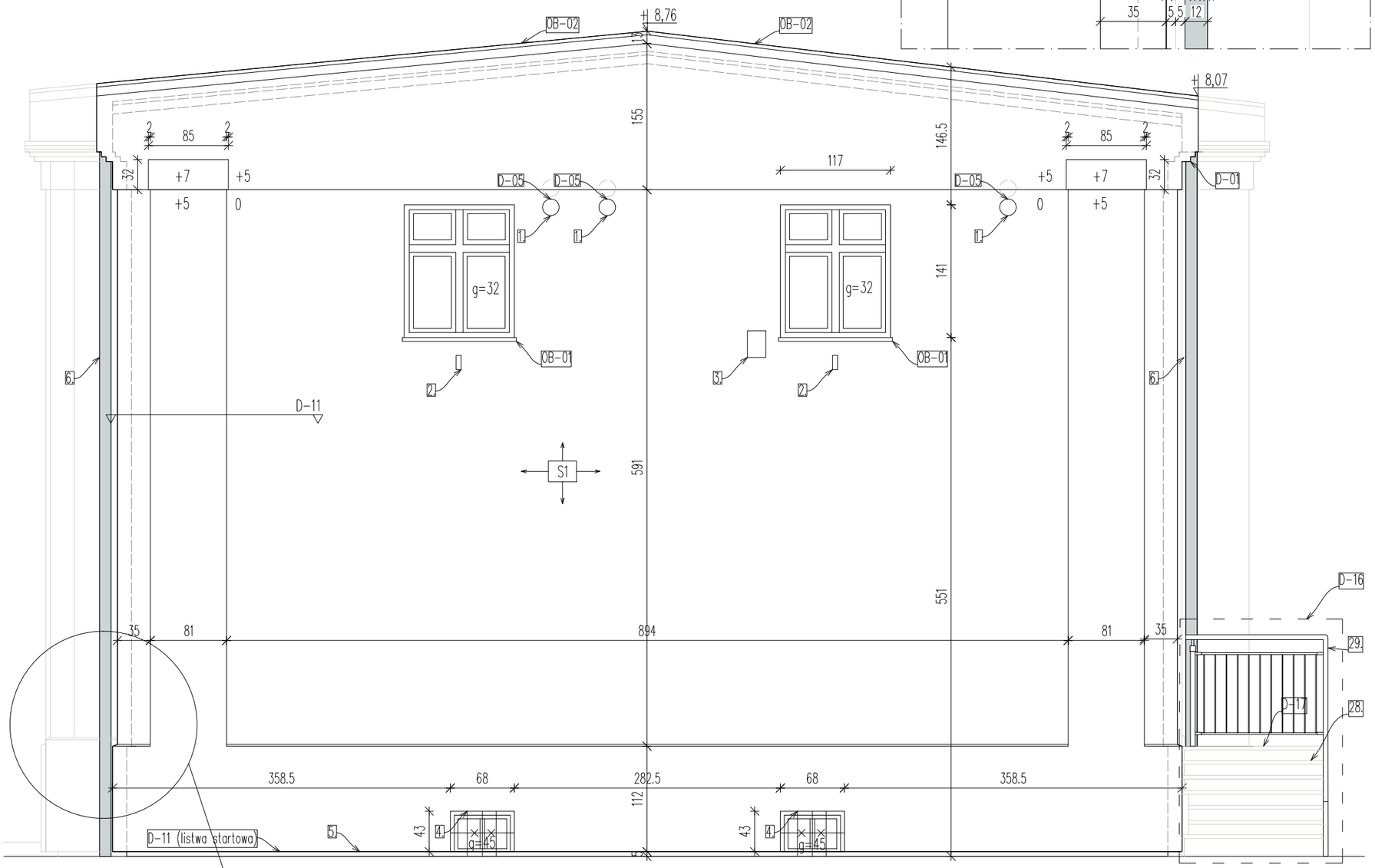

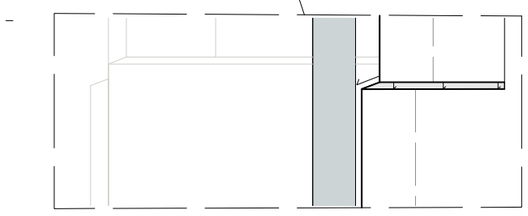

wszystkie połączenia cokół–ściana wykonać z zachowaniem odpowiedniego spadku – takiego jak w stanie istniejącym

LEGENDA

g=32 – płaszczyzna drzwi/okna wzgl. nowej płaszczyzny docieplonej ściany

– podrys istniejących elementów pod dociepleniem

S1 – oznaczenie rodzaju przegrody (opisy przegród: rys. D–11, D–12)

0, +5, +... – wysunięcie detali względem płaszczyzny bazowej docieplonej ściany

1. Wszelkie ewentualane niezgodnosci należy skonsultować z głównym projektantem i projektantami branzowymi
2. Istotne zmiany w doborze materiałów budowlanych, wykończeniowych, technologii czy urządzeń mogą być wprowadzane jedynie za pisemną zgodą Jednostki Projektowania (Gabinet Projektowy).
3. Wszystkie wymiary i rzędne należy sprawdzić na budowie, a w przypadku wystąpienia różnic, projektowany układ należy dostosować do stanu istniejącego przy konsultacji z głównym projektantem, zachowując zasady zawarte w projekcie.
4. Zakres wykonania i obowiązki przy robotach budowlanych – zgodnie ze sztuką budowlaną (Warunki Techniczne Wykonania i Odbioru Robót Budowlano–Montażowych).
5. Wszystkie zastosowane w projekcie materiały, rozwiązania techniczne i urządzenia będą odpowiadały normom bezpieczeństwa p/poż i bhp (posiadają odpowiednie atesty i aprobaty).
6.Wszystkie projekty instalacji, wyposażenia, montażu urządzeń technologicznych nie objęte zakresem projektu wykonywanego przez jednostkę projektowania wymagają pisemnego uzgodnienia przez wskazanych przez nią projektantów lub jednostki projektowe – branżowe. W innym wypadku Projektant nie ponosi odpowiedzialności za skutki działania w/w systemów.
7. Wszystkie prace muszą być wykonywane zgodnie z zasadami sztuki budowlanej, z zachowaniem szczególnej ostrożności i pod stałym nadzorem osób uprawnionych. Zakres wykonania i obowiązki przy robotach budowlanych stosować zgodnie z Warunkami Technicznymi Wykonania i Odbioru Robót Budowlano–Montażowych i podobnymi uregulowaniami branżowymi.
8.Projekt jest chroniony Prawem Autorskim (Dz. U. 94.24.83 z dnia23.02.94). Wszystkie informacje zawarte w projekcie (pokazane i opisane) stanowią własność Jednostki Projektowania i nie wolno ich użyć ponownie, kopiować i reprodukować bez pisemnej zgody autorów opracowania.
9.W przypadku jakichkolwiek wątpliwości lub niezgodności poszczególnych elementów na planach, w opisach lub w przedmiarach należy zwrócić się do głównego projektanta.
10.Projektant zastrzega sobie prawo kontroli prac na wszystkich etapach, w tym również kontroli prefabrykacji materiałów (elementów stalowych, elementów wykończenia itp.) w miejscu ich wytwarzania w celu zapewnienia odpowiedniego standardu wykonania obiektu.
11.Wszystkie rozwiązania techniczne związane z określoną technologią wykonać ściśle wg wytycznych i ustaleń producenta.

JEDNOSTKA PROJEKTOWA

GABINET PROJEKTOWY
architekt tomasz lichota www.gabinetprojektowy.pl
ul. Parkowa 25 lok. 218, 51-616 Wrocław
tel 509 957 782 fax 71 735 10 77

GRUPA PROJEKTOWA
VOiD architekci
tel 71 735 10 76
www.voidarchitekci.pl

INWESTOR	Urząd Gminy Oława / Gmina Oława, Pl. Marszałka Józefa Piłsudskiego 28 55–200 Oława	
NAZWA ZADANIA	REMONT I DOCIEPLENIE ELEWACJI PRZEDSZKOLA "SMYK" W SOBOCISKU	DATA
ADRES OBIEKTU	SOBOCISKO 22	LISTOPAD 2020
ETAP	PROJEKT WYKONAWCZY	

NAZWISKO	BRANŻA	NR UPRAWNIEŃ	PODPIS
PROJEKTANT mgr inż. architekt Tomasz Lichota	architektura	17/DSOKK/2013	
SPRAWDZAJĄCY mgr inż. arch. Stanisław Lichota		2743/LB/75	
WSPÓŁPRACA: Wojciech Nowak			

NAZWA RYSUNKU	WIDOK ELEWACJI PÓŁNOCNEJ	SKALA	1:50
		nr rys. PW–01	str. .....

ELEWACJA POŁUDNIOWA

NA ELEWACJI ZACHODNIEJ ORAZ POŁUDNIOWEJ GRUBOŚĆ DODANEJ IZOLACJI = 10cm. DODANĄ WARSTWĘ PRZEKOŁKOWAĆ PRZEZ ISTNIEJĄCĄ WARSTWĘ STYROPIANU DO ISTNIEJĄCEGO MURU

5. dolną granicę docieplenia dostosować tak, aby znajdowała się 5 cm ponad najwyższym punktem nawierzchni otaczającej budynek
6. rura spustowa np. Niagara tytan-cynk ø120mm
7. istn. reflektor LED – do wymiany na np, Steinel XLED Home 2XL z czujnikiem ruchu i zmierzchu
14. istn. płytki do skucia i wymiany na uwzględnione w zestawieniu wg rys. D-13.

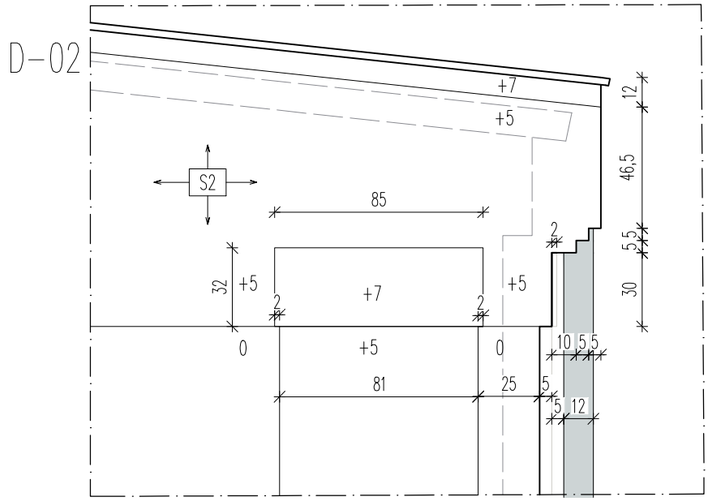

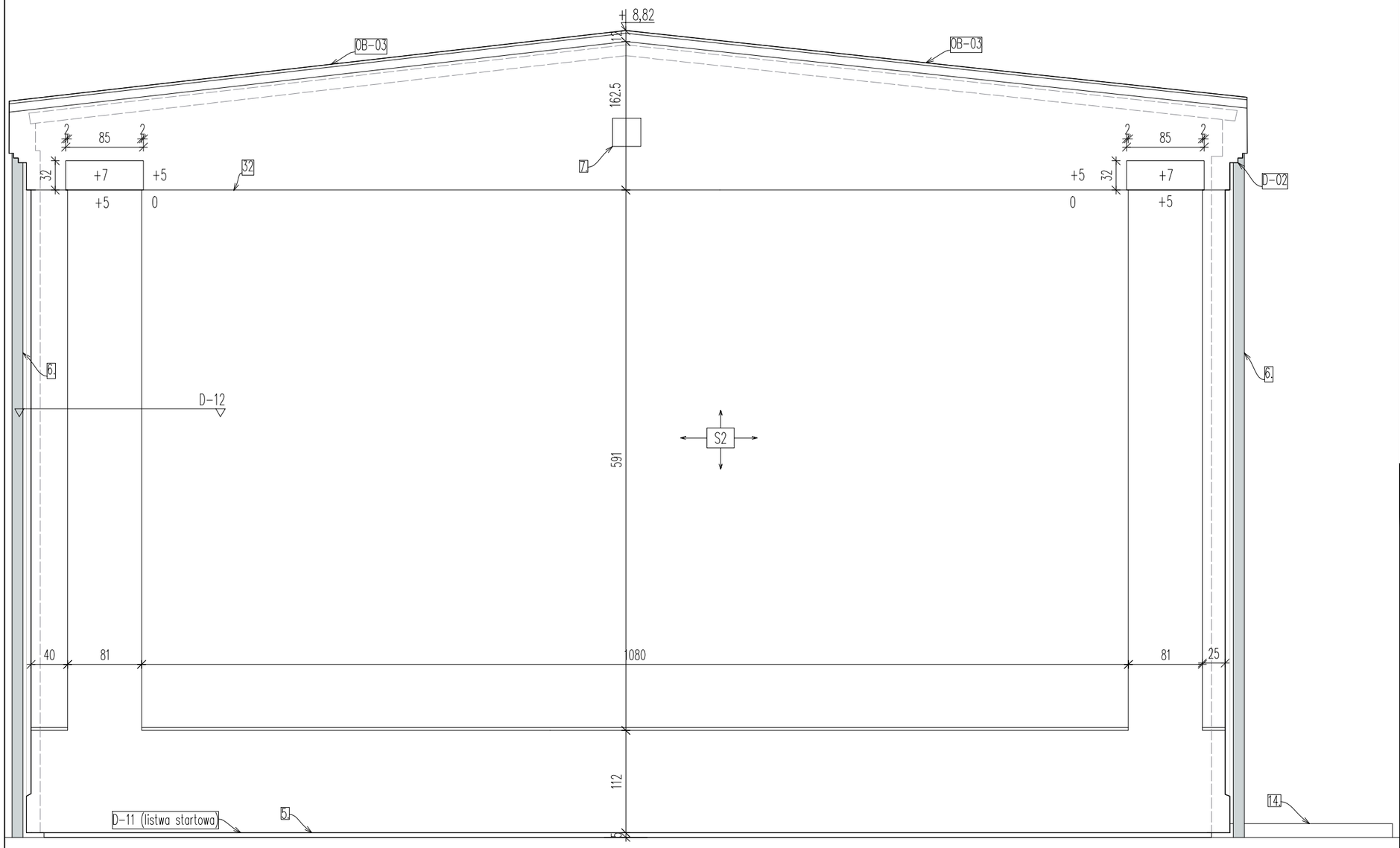

LEGENDA

g=32 – płaszczyzna drzwi/okna wzgl. nowej płaszczyzny docieplonej ściany

– podrys istniejących elementów pod dociepleniem

S1 – oznaczenie rodzaju przegrody (opisy przegród: rys. D-11, D-12)

0, +5, +... – wysunięcie detali względem płaszczyzny bazowej docieplonej ściany

1. Wszelkie ewentualane niezgodnosci należy skonsultować z głównym projektantem i projektantami branzowymi
2. Istotne zmiany w doborze materiałów budowlanych, wykończeniowych, technologii czy urządzeń mogą być wprowadzane jedynie za pisemną zgodą Jednostki Projektowania (Gabinet Projektowy).
3. Wszystkie wymiary i rzędne należy sprawdzić na budowie, a w przypadku wystąpienia różnic, projektowany układ należy dostosować do stanu istniejącego przy konsultacji z głównym projektantem, zachowując zasady zawarte w projekcie.
4. Zakres wykonania i obowiązki przy robotach budowlanych – zgodnie ze sztuką budowlaną (Warunki Techniczne Wykonania i Odbioru Robót Budowlano-Montażowych).
5. Wszystkie zastosowane w projekcie materiały, rozwiązania techniczne i urządzenia będą odpowiadały normom bezpieczeństwa p/poż i bhp (posiadają odpowiednie atesty i aprobaty).
6.Wszystkie projekty instalacji, wyposażenia, montażu urządzeń technologicznych nie objęte zakresem projektu wykonywanego przez jednostkę projektowania wymagają pisemnego uzgodnienia przez wskazanych przez nią projektantów lub jednostki projektowe – branżowe. W innym wypadku Projektant nie ponosi odpowiedzialności za skutki działania w/w systemów.
7. Wszystkie prace muszą być wykonywane zgodnie z zasadami sztuki budowlanej, z zachowaniem szczególnej ostrożności i pod stałym nadzorem osób uprawnionych. Zakres wykonania i obowiązki przy robotach budowlanych stosować zgodnie z Warunkami Technicznymi Wykonania i Odbioru Robót Budowlano-Montażowych i podobnymi uregulowaniami branżowymi.
8.Projekt jest chroniony Prawem Autorskim (Dz. U. 94.24.83 z dnia23.02.94). Wszystkie informacje zawarte w projekcie (pokazane i opisane) stanowią własność Jednostki Projektowania i nie wolno ich użyć ponownie, kopiować i reprodukować bez pisemnej zgody autorów opracowania.
9.W przypadku jakichkolwiek wątpliwości lub niezgodności poszczególnych elementów na planach, w opisach lub w przedmiarach należy zwrócić się do głównego projektanta.
10.Projektant zastrzega sobie prawo kontroli prac na wszystkich etapach, w tym również kontroli prefabrykacji materiałów (elementów stalowych, elementów wykończenia itp.) w miejscu ich wytwarzania w celu zapewnienia odpowiedniego standardu wykonania obiektu.
11.Wszystkie rozwiązania techniczne związane z określoną technologią wykonać ściśle wg wytycznych i ustaleń producenta.

JEDNOSTKA PROJEKTOWA

GABINET PROJEKTOWY
architekt tomasz lichota www.gabinetprojektowy.pl
ul. Parkowa 25 lok. 218, 51-616 Wrocław
tel 509 957 782 fax 71 735 10 77

GRUPA PROJEKTOWA
VOiD architekci
tel 71 735 10 76
www.voidarchitekci.pl

INWESTOR	Urząd Gminy Oława / Gmina Oława, Pl. Marszałka Józefa Piłsudskiego 28 55-200 Oława	
NAZWA ZADANIA	REMONT I DOCIEPLENIE ELEWACJI PRZEDSZKOLA "SMYK" W SOBOCISKU	DATA
ADRES OBIEKTU	SOBOCISKO 22	LISTOPAD 2020
ETAP	PROJEKT WYKONAWCZY	

NAZWISKO	BRANŻA	NR UPRAWNIEŃ	PODPIS
PROJEKTANT mgr inż. architekt Tomasz Lichota	architektura	17/DSOKK/2013	
SPRAWDZAJĄCY mgr inż. arch. Stanisław Lichota		2743/LB/75	
WSPÓŁPRACA: Wojciech Nowak			

NAZWA RYSUNKU	WIDOK ELEWACJI POŁUDNIOWEJ	SKALA	1:50
		nr rys. PW-02	str. .....

ELEWACJA WSCHODNIA

2. istn. uchwyt na flagę – do wymiany
5. dolną granicę docieplenia dostosować tak, aby znajdowała się 5 cm ponad najwyższym punktem nawierzchni otaczającej budynek
6. rura spustowa np. Niagara tytan-cynk ø120mm
7. istn. reflektor LED – do wymiany na np, Steinel XLED Home 2XL z czujnikiem ruchu i zmierzchu
9. istn. uchwyt na flagę – do usunięcia
10. istn. skrzynka elektryczna
11. istn. kamera – umieścić na wierzchu wykończenia, schować przewody w izolacji
12. napisy nad wejściem – wg rys. D-18. Litery ekstrudowane białe, np. PMMA gr. 3cm
13. istn. wspornik do napowietrznego kabla zasilającego – oszlifować i pomalować lakierem konserwującym na kolor szary RAL 9006
14. istn. płytki do skucia i wymiany na uwzględnione w zestawieniu wg rys. D-13.
16. rynna np. Niagara tytan-cynk ø120mm
30. istn. krata podłogowa – do wymiany na nową np. Wema
31. kolorowa blacha lakierowana gr 0,7mm (wg rys. D-18)
32. pionowe zwody inst. odgromowej do odtworzenia (przeprowadzić podtynkowo)
33. skrzynka probiercza

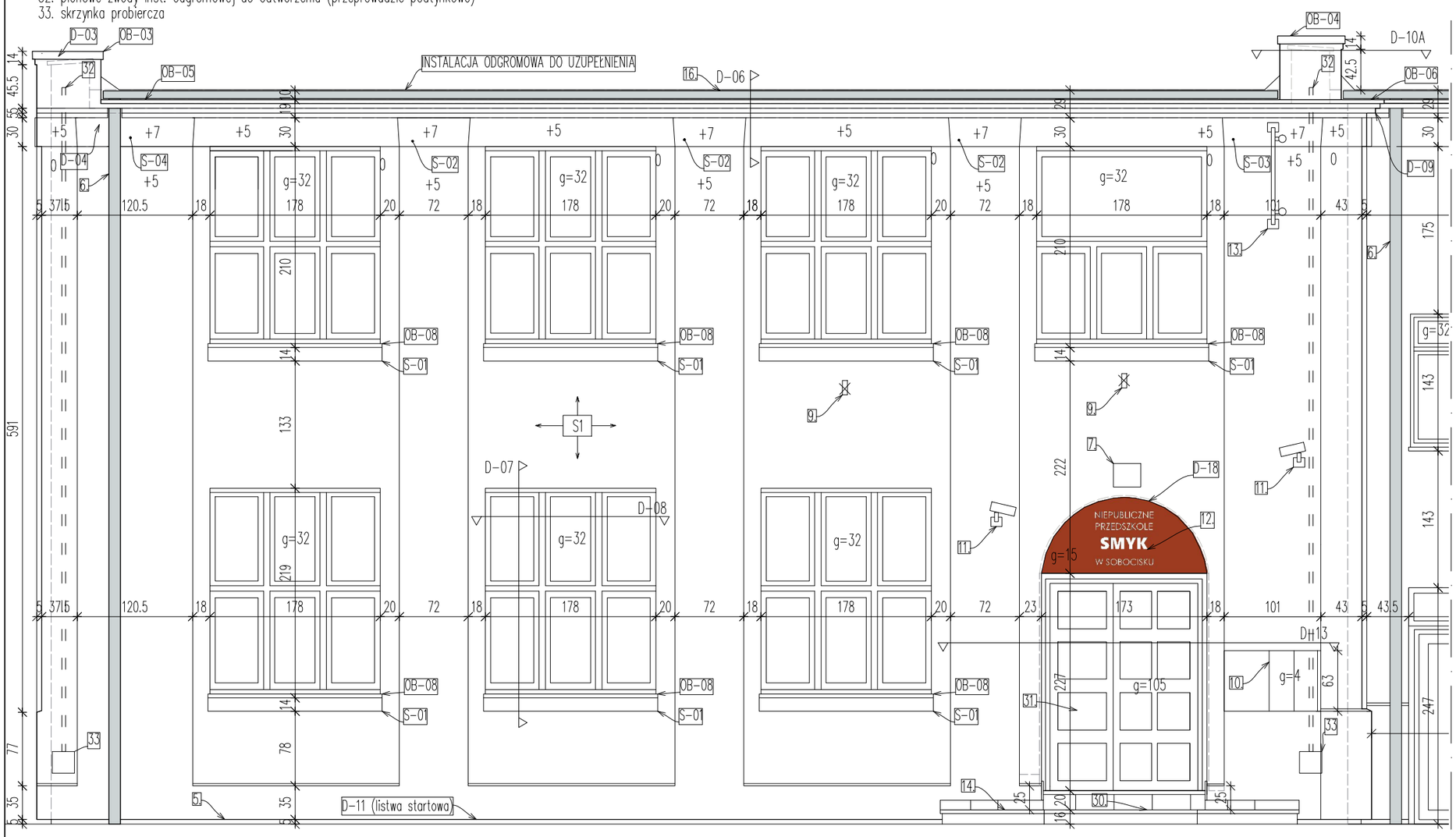

LEGENDA

g=32 – płaszczyzna drzwi/okna wzgl. nowej płaszczyzny docieplonej ściany

– podrys istniejących elementów pod docieplieniem

S1 – oznaczenie rodzaju przegrody (opisy przegród: rys. D-11, D-12)

0, +5, +... – wysunięcie detali względem płaszczyzny bazowej docieplonej ściany

1. Wszelkie ewentualane niezgodnosci należy skonsultować z głównym projektantem i projektantami branzowymi
2. Istotne zmiany w doborze materiałów budowlanych, wykończeniowych, technologii czy urządzeń mogą być wprowadzane jedynie za pisemną zgodą Jednostki Projektowania (Gabinet Projektowy).
3. Wszystkie wymiary i rzędne należy sprawdzić na budowie, a w przypadku wystąpienia różnic, projektowany układ należy dostosować do stanu istniejącego przy konsultacji z głównym projektantem, zachowując zasady zawarte w projekcie.
4. Zakres wykonania i obowiązki przy robotach budowlanych – zgodnie ze sztuką budowlaną (Warunki Techniczne Wykonania i Odbioru Robót Budowlano-Montażowych).
5. Wszystkie zastosowane w projekcie materiały, rozwiązania techniczne i urządzenia będą odpowiadały normom bezpieczeństwa p/poż i bhp (posiadają odpowiednie atesty i aprobaty).
6.Wszystkie projekty instalacji, wyposażenia, montażu urządzeń technologicznych nie objęte zakresem projektu wykonywanego przez jednostkę projektowania wymagają pisemnego uzgodnienia przez wskazanych przez nią projektantów lub jednostki projektowe – branżowe. W innym wypadku Projektant nie ponosi odpowiedzialności za skutki działania w/w systemów.
7. Wszystkie prace muszą być wykonywane zgodnie z zasadami sztuki budowlanej, z zachowaniem szczególnej ostrożności i pod stałym nadzorem osób uprawnionych. Zakres wykonania i obowiązki przy robotach budowlanych stosować zgodnie z Warunkami Technicznymi Wykonania i Odbioru Robót Budowlano-Montażowych i podobnymi uregulowaniami branżowymi.
8.Projekt jest chroniony Prawem Autorskim (Dz. U. 94.24.83 z dnia23.02.94). Wszystkie informacje zawarte w projekcie (pokazane i opisane) stanowią własność Jednostki Projektowania i nie wolno ich użyć ponownie, kopiować i reprodukować bez pisemnej zgody autorów opracowania.
9.W przypadku jakichkolwiek wątpliwości lub niezgodności poszczególnych elementów na planach, w opisach lub w przedmiarach należy zwrócić się do głównego projektanta.
10.Projektant zastrzega sobie prawo kontroli prac na wszystkich etapach, w tym również kontroli prefabrykacji materiałów (elementów stalowych, elementów wykończenia itp.) w miejscu ich wytwarzania w celu zapewnienia odpowiedniego standardu wykonania obiektu.
11.Wszystkie rozwiązania techniczne związane z określoną technologią wykonać ściśle wg wytycznych i ustaleń producenta.

JEDNOSTKA PROJEKTOWA

GABINET PROJEKTOWY
architekt tomasz lichota www.gabinetprojektowy.pl
ul. Parkowa 25 lok. 218, 51-616 Wrocław
tel 509 957 782 fax 71 735 10 77

GRUPA PROJEKTOWA
VOiD architekci
tel 71 735 10 76
www.voidarchitekci.pl

INWESTOR	Urząd Gminy Oława / Gmina Oława, Pl. Marszałka Józefa Piłsudskiego 28 55-200 Oława	
NAZWA ZADANIA	REMONT I DOCIEPLENIE ELEWACJI PRZEDSZKOLA "SMYK" W SOBOCISKU	DATA
ADRES OBIEKTU	SOBOCISKO 22	LISTOPAD 2020
ETAP	PROJEKT WYKONAWCZY	

NAZWISKO	BRANŻA	NR UPRAWNIEŃ	PODPIS
PROJEKTANT mgr inż. architekt Tomasz Lichota	architektura	17/DSOKK/2013	
SPRAWDZAJĄCY mgr inż. arch. Stanisław Lichota		2743/LB/75	
WSPÓŁPRACA: Wojciech Nowak			

NAZWA RYSUNKU	WIDOK ELEWACJI WSCHODNIEJ – CZĘŚĆ LEWA	SKALA	1:50
		nr rys. PW-03	str. .....

ELEWACJA WSCHODNIA

1. kanał wentylacyjny typu "Z" – rysunek: D–05
2. istn. uchwyt na flagę – do wymiany
4. istn. krata okienna – do usunięcia
5. dolną granicę docieplenia dostosować tak, aby znajdowała się 5 cm ponad najwyższym punktem nawierzchni otaczającej budynek
8. projektowany reflektor LED np. Steinel XLED Home 2XL z czujnikiem ruchu i zmierzchu
15. istn. ujście kanału wentylacyjnego – zlicować z wykończeniem. Zamontować kratkę w kolorze tynku
16. rynna np. Niagara tytan–cynk Ø120mm
32. pionowe zwody inst. odgromowej do odtworzenia (przeprowadzić podtynkowo)
33. skrzynka probiercza

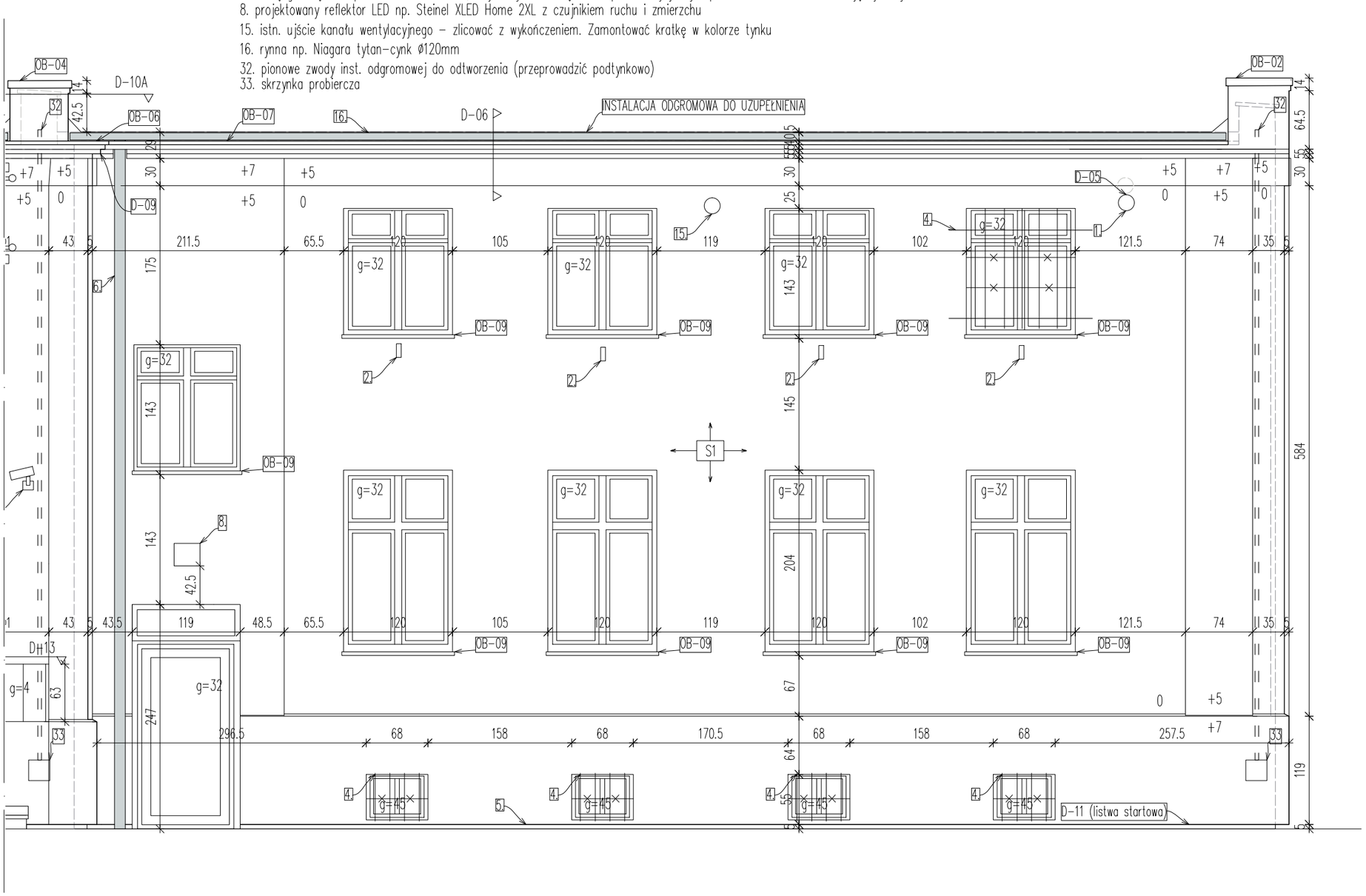

LEGENDA

g=32 – płaszczyzna drzwi/okna wzgl. nowej płaszczyzny docieplonej ściany

– podrys istniejących elementów pod dociepleniem

S1 – oznaczenie rodzaju przegrody (opisy przegród: rys. D–11, D–12)

0, +5, +... – wysunięcie detali względem płaszczyzny bazowej docieplonej ściany

1. Wszelkie ewentualane niezgodnosci należy skonsultować z głównym projektantem i projektantami branzowymi
2. Istotne zmiany w doborze materiałów budowlanych, wykończeniowych, technologii czy urządzeń mogą być wprowadzane jedynie za pisemną zgodą Jednostki Projektowania (Gabinet Projektowy).
3. Wszystkie wymiary i rzędne należy sprawdzić na budowie, a w przypadku wystąpienia różnic, projektowany układ należy dostosować do stanu istniejącego przy konsultacji z głównym projektantem, zachowując zasady zawarte w projekcie.
4. Zakres wykonania i obowiązki przy robotach budowlanych – zgodnie ze sztuką budowlaną (Warunki Techniczne Wykonania i Odbioru Robót Budowlano–Montażowych).
5. Wszystkie zastosowane w projekcie materiały, rozwiązania techniczne i urządzenia będą odpowiadały normom bezpieczeństwa p/poż i bhp (posiadają odpowiednie atesty i aprobaty).
6.Wszystkie projekty instalacji, wyposażenia, montażu urządzeń technologicznych nie objęte zakresem projektu wykonywanego przez jednostkę projektowania wymagają pisemnego uzgodnienia przez wskazanych przez nią projektantów lub jednostki projektowe – branżowe. W innym wypadku Projektant nie ponosi odpowiedzialności za skutki działania w/w systemów.
7. Wszystkie prace muszą być wykonywane zgodnie z zasadami sztuki budowlanej, z zachowaniem szczególnej ostrożności i pod stałym nadzorem osób uprawnionych. Zakres wykonania i obowiązki przy robotach budowlanych stosować zgodnie z Warunkami Technicznymi Wykonania i Odbioru Robót Budowlano–Montażowych i podobnymi uregulowaniami branżowymi.
8.Projekt jest chroniony Prawem Autorskim (Dz. U. 94.24.83 z dnia23.02.94). Wszystkie informacje zawarte w projekcie (pokazane i opisane) stanowią własność Jednostki Projektowania i nie wolno ich użyć ponownie, kopiować i reprodukować bez pisemnej zgody autorów opracowania.
9.W przypadku jakichkolwiek wątpliwości lub niezgodności poszczególnych elementów na planach, w opisach lub w przedmiarach należy zwrócić się do głównego projektanta.
10.Projektant zastrzega sobie prawo kontroli prac na wszystkich etapach, w tym również kontroli prefabrykacji materiałów (elementów stalowych, elementów wykończenia itp.) w miejscu ich wytwarzania w celu zapewnienia odpowiedniego standardu wykonania obiektu.
11.Wszystkie rozwiązania techniczne związane z określoną technologią wykonać ściśle wg wytycznych i ustaleń producenta.

JEDNOSTKA PROJEKTOWA

GABINET PROJEKTOWY
architekt tomasz lichota www.gabinetprojektowy.pl
ul. Parkowa 25 lok. 218, 51-616 Wrocław
tel 509 957 782 fax 71 735 10 77

GRUPA PROJEKTOWA
VOiD architekci
tel 71 735 10 76
www.voidarchitekci.pl

INWESTOR	Urząd Gminy Oława / Gmina Oława, Pl. Marszałka Józefa Piłsudskiego 28 55–200 Oława	
NAZWA ZADANIA	REMONT I DOCIEPLENIE ELEWACJI PRZEDSZKOLA "SMYK" W SOBOCISKU	DATA
ADRES OBIEKTU	SOBOCISKO 22	LISTOPAD 2020
ETAP	PROJEKT WYKONAWCZY	

NAZWISKO	BRANŻA	NR UPRAWNIEŃ	PODPIS
PROJEKTANT mgr inż. architekt Tomasz Lichota	architektura	17/DSOKK/2013	
SPRAWDZAJĄCY mgr inż. arch. Stanisław Lichota		2743/LB/75	
WSPÓŁPRACA: Wojciech Nowak			

NAZWA RYSUNKU	WIDOK ELEWACJI WSCHODNIEJ –CZĘŚĆ PRAWA	SKALA 1:50	
		nr rys. PW–04	str. .....

ELEWACJA ZACHODNIA

2. istn. uchwyt na flagę – do wymiany
4. istn. krata okienna – do usunięcia
5. dolną granicę docieplenia dostosować tak, aby znajdowała się 5 cm ponad najwyższym punktem nawierzchni otaczającej budynek
6. rura spustowa np. Niagara tytan-cynk ø120mm
7. istn. reflektor LED – do wymiany na np, Steinel XLED Home 2XL z czujnikiem ruchu i zmierzchu
11. istn. kamera – umieścić na wierzchu wykończenia, schować przewody w izolacji
15. istn. ujście kanału wentylacyjnego – zlicować z wykończeniem. Zamontować kratkę w kolorze tynku
16. rynna np. Niagara tytan-cynk ø120mm
17. istn. kanał wentylacyjny – zamontować nową kratkę 30x30cm w kolorze tynku
18. kanał wentylacyjny do przesunięcia w grubości ocieplenia. Zamontować nową kratkę 30x30cm w kolorze tynku
19. istn. skrzynka telekomunikacyjna– do wymiany na podtynkową. Kable schować w ociepleniu
20. istn. antena internetowa – kable schować w ociepleniu
21. istn. obudowa wlewu oleju opałowego – do wymiany na drzwiczki rewizyjne 50x40cm z zawiasem przesuwnym oraz możliwością tynkowania np. Euro E-17 z zaw. przesuw. EM-1
22. istn. światło awaryjne – do przeniesienia na wierzch wykończenia, kable schować w ociepleniu
23. istn. alarm awarii kotłowni – do przeniesienia na wierzch wykończenia, kable schować w ociepleniu
24. zniszczona część gzymsu do skucia lub odnowienia przed zakładaniem izolacji
25. dociepienie z innego materiału: wełna mineralna λ=0,33
27. istn. okno, drzwi i belka – do likwidacji i wymiany na drzwi z naświetlem wg rys. D-15
28. istn. schody – skuć istniejące płytki, wymienić na uwzględnione w zestawieniu wg rys. D-17. Ściany licowe schodów wykończyć jak resztę elewacji (bez docieplenia)
29. istn. balustrada – do wymiany
32. pionowe zwody inst. odgromowej do odtworzenia (przeprowadzić podtynkowo)
33. skrzynka probiercza

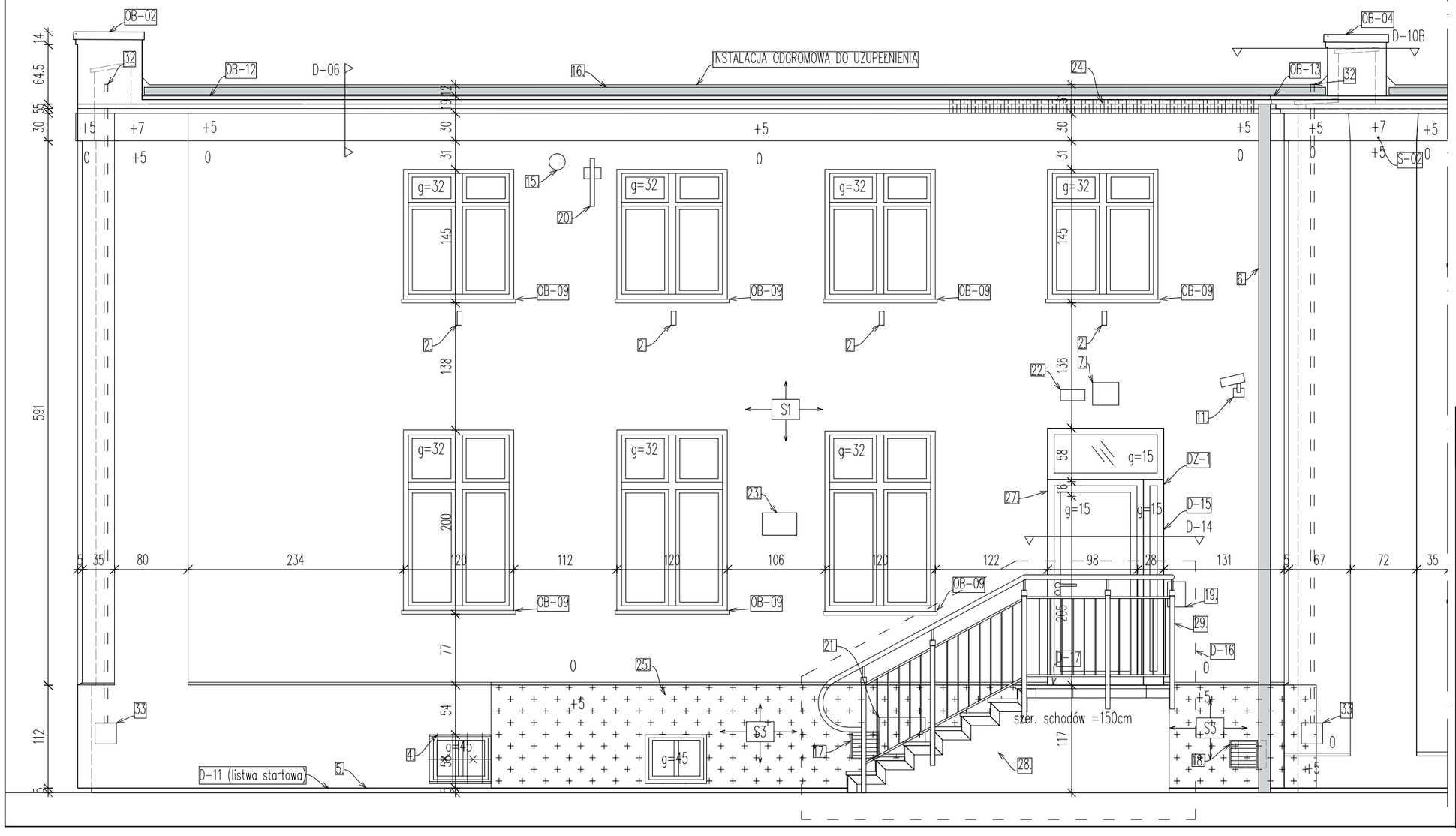

LEGENDA

g=32 – płaszczyzna drzwi/okna wzgl. nowej płaszczyzny docieplonej ściany

– podrys istniejących elementów pod dociepleniem

S1 – oznaczenie rodzaju przegrody (opisy przegród: rys. D-11, D-12)

0, +5, +... – wysunięcie detali względem płaszczyzny bazowej docieplonej ściany

1. Wszelkie ewentualane niezgodnosci należy skonsultować z głównym projektantem i projektantami branzowymi
2. Istotne zmiany w doborze materiałów budowlanych, wykończeniowych, technologii czy urządzeń mogą być wprowadzane jedynie za pisemną zgodą Jednostki Projektowania (Gabinet Projektowy).
3. Wszystkie wymiary i rzędne należy sprawdzić na budowie, a w przypadku wystąpienia różnic, projektowany układ należy dostosować do stanu istniejącego przy konsultacji z głównym projektantem, zachowując zasady zawarte w projekcie.
4. Zakres wykonania i obowiązki przy robotach budowlanych – zgodnie ze sztuką budowlaną (Warunki Techniczne Wykonania i Odbioru Robót Budowlano-Montażowych).
5. Wszystkie zastosowane w projekcie materiały, rozwiązania techniczne i urządzenia będą odpowiadały normom bezpieczeństwa p/poż i bhp (posiadają odpowiednie atesty i aprobaty).
6.Wszystkie projekty instalacji, wyposażenia, montażu urządzeń technologicznych nie objęte zakresem projektu wykonywanego przez jednostkę projektowania wymagają pisemnego uzgodnienia przez wskazanych przez nią projektantów lub jednostki projektowe – branżowe. W innym wypadku Projektant nie ponosi odpowiedzialności za skutki działania w/w systemów.
7. Wszystkie prace muszą być wykonywane zgodnie z zasadami sztuki budowlanej, z zachowaniem szczególnej ostrożności i pod stałym nadzorem osób uprawnionych. Zakres wykonania i obowiązki przy robotach budowlanych stosować zgodnie z Warunkami Technicznymi Wykonania i Odbioru Robót Budowlano-Montażowych i podobnymi uregulowaniami branżowymi.
8.Projekt jest chroniony Prawem Autorskim (Dz. U. 94.24.83 z dnia23.02.94). Wszystkie informacje zawarte w projekcie (pokazane i opisane) stanowią własność Jednostki Projektowania i nie wolno ich użyć ponownie, kopiować i reprodukować bez pisemnej zgody autorów opracowania.
9.W przypadku jakichkolwiek wątpliwości lub niezgodności poszczególnych elementów na planach, w opisach lub w przedmiarach należy zwrócić się do głównego projektanta.
10.Projektant zastrzega sobie prawo kontroli prac na wszystkich etapach, w tym również kontroli prefabrykacji materiałów (elementów stalowych, elementów wykończenia itp.) w miejscu ich wytwarzania w celu zapewnienia odpowiedniego standardu wykonania obiektu.
11.Wszystkie rozwiązania techniczne związane z określoną technologią wykonać ściśle wg wytycznych i ustaleń producenta.

JEDNOSTKA PROJEKTOWA
GABINET PROJEKTOWY
architekt tomasz lichota www.gabinetprojektowy.pl
ul. Parkowa 25 lok. 218, 51-616 Wrocław
tel 509 957 782 fax 71 735 10 77

GRUPA PROJEKTOWA
VOiD architekci
tel 71 735 10 76
www.voidarchitekci.pl

INWESTOR	Urząd Gminy Oława / Gmina Oława, Pl. Marszałka Józefa Piłsudskiego 28 55-200 Oława	
NAZWA ZADANIA	REMONT I DOCIEPLENIE ELEWACJI PRZEDSZKOLA "SMYK" W SOBOCISKU	DATA
ADRES OBIEKTU	SOBOCISKO 22	LISTOPAD 2020
ETAP	PROJEKT WYKONAWCZY	

NAZWISKO	BRANŻA	NR UPRAWNIEŃ	PODPIS
PROJEKTANT mgr inż. architekt Tomasz Lichota	architektura	17/DSOKK/2013	
SPRAWDZAJĄCY mgr inż. arch. Stanisław Lichota		2743/LB/75	
WSPÓŁPRACA: Wojciech Nowak			

NAZWA RYSUNKU	WIDOK ELEWACJI ZACHODNIEJ -CZĘŚĆ LEWA	SKALA	1:50
		nr rys. PW-05	str. .....

ELEWACJA ZACHODNIA

NA ELEWACJI ZACHODNIEJ ORAZ POŁUDNIOWEJ GRUBOŚĆ DODANEJ IZOLACJI = 10cm. DODANĄ WARSTWĘ PRZEKOŁKOWAĆ PRZEZ ISTNIEJĄCĄ WARSTWĘ STYROPIANU DO ISTNIEJĄCEGO MURU

5. dolną granicę docieplenia dostosować tak, aby znajdowała się 5 cm ponad najwyższym punktem nawierzchni otaczającej budynek
6. rura spustowa np. Niagara tytan-cynk ø120mm
16. rynna np. Niagara tytan-cynk ø120mm
32. pionowe zwody inst. odgromowej do odtworzenia (przeprowadzić podtynkowo)
33. skrzynka probiercza

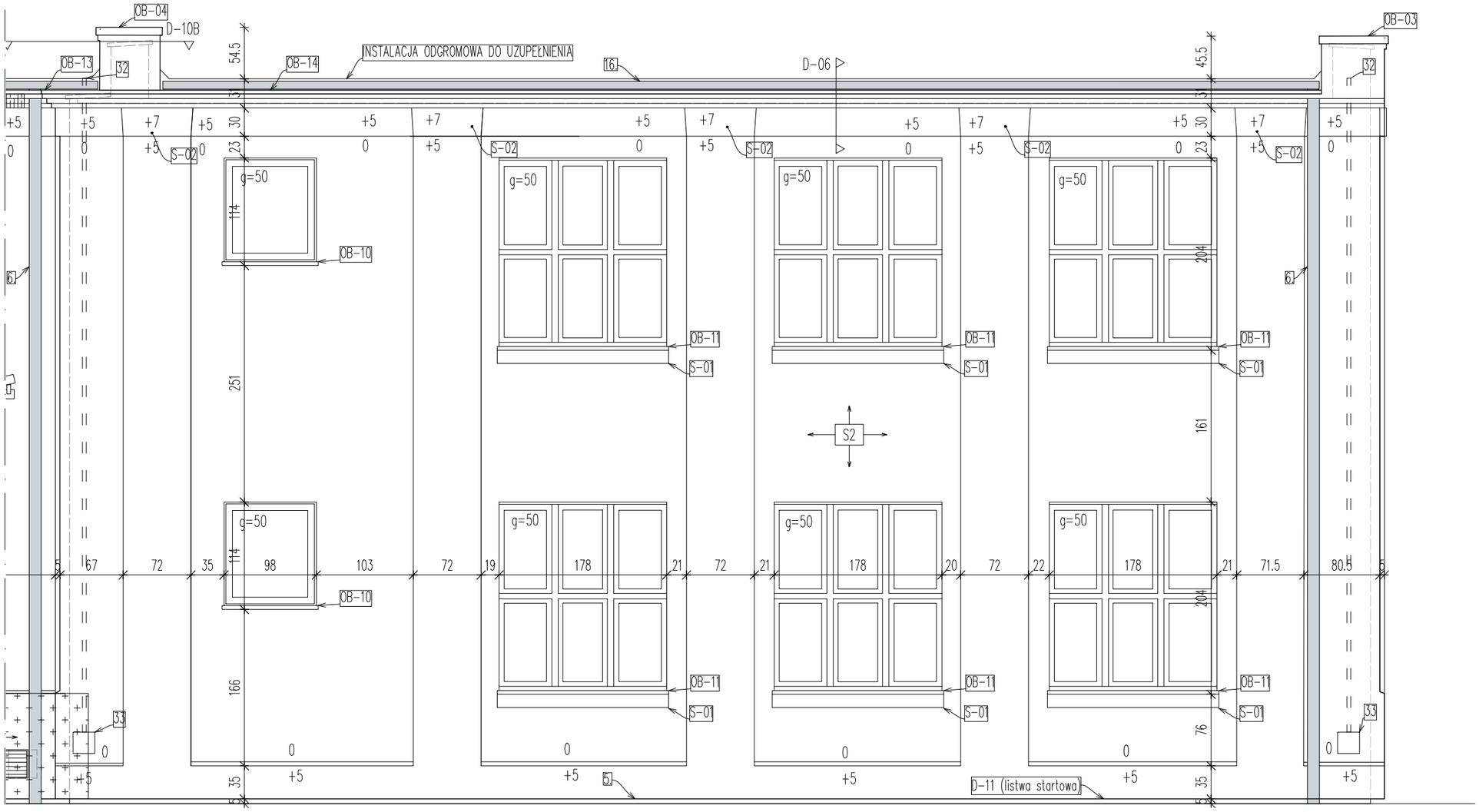

LEGENDA

g=32 – płaszczyzna drzwi/okna wzgl. nowej płaszczyzny docieplonej ściany

– podrys istniejących elementów pod dociepleniem

S1 – oznaczenie rodzaju przegrody (opisy przegród: rys. D-11, D-12)

0, +5, +... – wysunięcie detali względem płaszczyzny bazowej docieplonej ściany

1. Wszelkie ewentualane niezgodnosci należy skonsultować z głównym projektantem i projektantami branzowymi
2. Istotne zmiany w doborze materiałów budowlanych, wykończeniowych, technologii czy urządzeń mogą być wprowadzane jedynie za pisemną zgodą Jednostki Projektowania (Gabinet Projektowy).
3. Wszystkie wymiary i rzędne należy sprawdzić na budowie, a w przypadku wystąpienia różnic, projektowany układ należy dostosować do stanu istniejącego przy konsultacji z głównym projektantem, zachowując zasady zawarte w projekcie.
4. Zakres wykonania i obowiązki przy robotach budowlanych – zgodnie ze sztuką budowlaną (Warunki Techniczne Wykonania i Odbioru Robót Budowlano-Montażowych).
5. Wszystkie zastosowane w projekcie materiały, rozwiązania techniczne i urządzenia będą odpowiadały normom bezpieczeństwa p/poż i bhp (posiadają odpowiednie atesty i aprobaty).
6.Wszystkie projekty instalacji, wyposażenia, montażu urządzeń technologicznych nie objęte zakresem projektu wykonywanego przez jednostkę projektowania wymagają pisemnego uzgodnienia przez wskazanych przez nią projektantów lub jednostki projektowe – branżowe. W innym wypadku Projektant nie ponosi odpowiedzialności za skutki działania w/w systemów.
7. Wszystkie prace muszą być wykonywane zgodnie z zasadami sztuki budowlanej, z zachowaniem szczególnej ostrożności i pod stałym nadzorem osób uprawnionych. Zakres wykonania i obowiązki przy robotach budowlanych stosować zgodnie z Warunkami Technicznymi Wykonania i Odbioru Robót Budowlano-Montażowych i podobnymi uregulowaniami branżowymi.
8.Projekt jest chroniony Prawem Autorskim (Dz. U. 94.24.83 z dnia23.02.94). Wszystkie informacje zawarte w projekcie (pokazane i opisane) stanowią własność Jednostki Projektowania i nie wolno ich użyć ponownie, kopiować i reprodukować bez pisemnej zgody autorów opracowania.
9.W przypadku jakichkolwiek wątpliwości lub niezgodności poszczególnych elementów na planach, w opisach lub w przedmiarach należy zwrócić się do głównego projektanta.
10.Projektant zastrzega sobie prawo kontroli prac na wszystkich etapach, w tym również kontroli prefabrykacji materiałów (elementów stalowych, elementów wykończenia itp.) w miejscu ich wytwarzania w celu zapewnienia odpowiedniego standardu wykonania obiektu.
11.Wszystkie rozwiązania techniczne związane z określoną technologią wykonać ściśle wg wytycznych i ustaleń producenta.

JEDNOSTKA PROJEKTOWA

GABINET PROJEKTOWY
architekt tomasz lichota www.gabinetprojektowy.pl
ul. Parkowa 25 lok. 218, 51-616 Wrocław
tel 509 957 782 fax 71 735 10 77

GRUPA PROJEKTOWA
VOiD architekci
tel 71 735 10 76
www.voidarchitekci.pl

INWESTOR	Urząd Gminy Oława / Gmina Oława, Pl. Marszałka Józefa Piłsudskiego 28 55-200 Oława		
NAZWA ZADANIA	REMONT I DOCIEPLENIE ELEWACJI PRZEDSZKOLA "SMYK" W SOBOCISKU		DATA
ADRES OBIEKTU	SOBOCISKO 22		LISTOPAD 2020
ETAP	PROJEKT WYKONAWCZY		
NAZWISKO	BRANŻA	NR UPRAWNIEŃ	PODPIS
PROJEKTANT mgr inż. architekt Tomasz Lichota	architektura	17/DSOKK/2013	
SPRAWDZAJĄCY mgr inż. arch. Stanisław Lichota		2743/LB/75	
WSPÓŁPRACA: Wojciech Nowak			
NAZWA RYSUNKU	WIDOK ELEWACJI ZACHODNIEJ -CZĘŚĆ PRAWA		SKALA 1:50
		nr rys. PW-06	str. .....

ELEWACJA PÓŁNOCNA

ELEWACJA POŁUDNIOWA

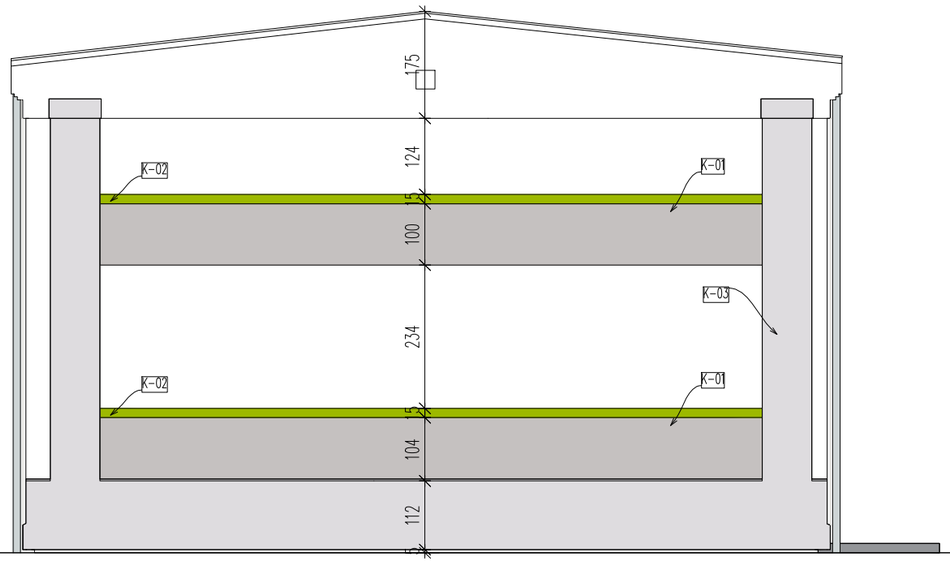

LEGENDA:

K-01: kolor ciemniejszy szary, NCS: S 2000-N
K-02: kolor zielony, pierwszy odcień NCS: S 1075-G50Y
K-03: kolor jaśniejszy szary, NCS: S 1000-N
K-04: kolor zielony, drugi odcień NCS: S 1075-G80Y
K-05: kolor zielony, trzeci odcień NCS: S 2060-G50Y
K-06: kolor czerwony (łuk nad wejściem) NCS: S 3060-Y706
K-07: kolor szary (drzwi), RAL: 7047
kolor na pozostałych powierzchniach: kolor biały NCS: S0500-N
1: balustrada ze stali nierdzewnej szczotkowanej

1. Wszelkie ewentualane niezgodnosci należy skonsultować z głównym projektantem i projektantami branzowymi
2. Istotne zmiany w doborze materiałów budowlanych, wykończeniowych, technologii czy urządzeń mogą być wprowadzane jedynie za pisemną zgodą Jednostki Projektowania (Gabinet Projektowy).
3. Wszystkie wymiary i rzędne należy sprawdzić na budowie, a w przypadku wystąpienia różnic, projektowany układ należy dostosować do stanu istniejącego przy konsultacji z głównym projektantem, zachowując zasady zawarte w projekcie.
4. Zakres wykonania i obowiązki przy robotach budowlanych – zgodnie ze sztuką budowlaną (Warunki Techniczne Wykonania i Odbioru Robót Budowlano-Montażowych).
5. Wszystkie zastosowane w projekcie materiały, rozwiązania techniczne i urządzenia będą odpowiadały normom bezpieczeństwa p/poż i bhp (posiadają odpowiednie atesty i aprobaty).
6.Wszystkie projekty instalacji, wyposażenia, montażu urządzeń technologicznych nie objęte zakresem projektu wykonywanego przez jednostkę projektowania wymagają pisemnego uzgodnienia przez wskazanych przez nią projektantów lub jednostki projektowe – branżowe. W innym wypadku Projektant nie ponosi odpowiedzialności za skutki działania w/w systemów.
7. Wszystkie prace muszą być wykonywane zgodnie z zasadami sztuki budowlanej, z zachowaniem szczególnej ostrożności i pod stałym nadzorem osób uprawnionych. Zakres wykonania i obowiązki przy robotach budowlanych stosować zgodnie z Warunkami Technicznymi Wykonania i Odbioru Robót Budowlano-Montażowych i podobnymi uregulowaniami branżowymi.
8.Projekt jest chroniony Prawem Autorskim (Dz. U. 94.24.83 z dnia23.02.94). Wszystkie informacje zawarte w projekcie (pokazane i opisane) stanowią własność Jednostki Projektowania i nie wolno ich użyć ponownie, kopiować i reprodukować bez pisemnej zgody autorów opracowania.
9.W przypadku jakichkolwiek wątpliwości lub niezgodności poszczególnych elementów na planach, w opisach lub w przedmiarach należy zwrócić się do głównego projektanta.
10.Projektant zastrzega sobie prawo kontroli prac na wszystkich etapach, w tym również kontroli prefabrykacji materiałów (elementów stalowych, elementów wykończenia itp.) w miejscu ich wytwarzania w celu zapewnienia odpowiedniego standardu wykonania obiektu.
11.Wszystkie rozwiązania techniczne związane z określoną technologią wykonać ściśle wg wytycznych i ustaleń producenta.

JEDNOSTKA PROJEKTOWA
GABINET PROJEKTOWY
architekt tomasz lichota www.gabinetprojektowy.pl
ul. Parkowa 25 lok. 218, 51-616 Wrocław
tel 509 957 782 fax 71 735 10 77

GRUPA PROJEKTOWA
VOiD architekci
tel 71 735 10 76
www.voidarchitekci.pl

INWESTOR	Urząd Gminy Oława / Gmina Oława, Pl. Marszałka Józefa Piłsudskiego 28 55-200 Oława		
NAZWA ZADANIA	REMONT I DOCIEPLENIE ELEWACJI PRZEDSZKOLA "SMYK" W SOBOCISKU		DATA
ADRES OBIEKTU	SOBOCISKO 22		LISTOPAD 2020
ETAP	PROJEKT WYKONAWCZY		

NAZWISKO	BRANŻA	NR UPRAWNIEŃ	PODPIS
PROJEKTANT mgr inż. architekt Tomasz Lichota	architektura	17/DSOKK/2013	
SPRAWDZAJĄCY mgr inż. arch. Stanisław Lichota		2743/LB/75	
WSPÓŁPRACA: Wojciech Nowak			

NAZWA RYSUNKU	WYKOŃCZENIE I KOLORYSTYKA ELEWACJA PÓŁNOCNA I POŁUDNIOWA	SKALA	1:100
		nr rys. K-01	str. .....

ELEWACJA WSCHODNIA

ELEWACJA WSCHODNIA

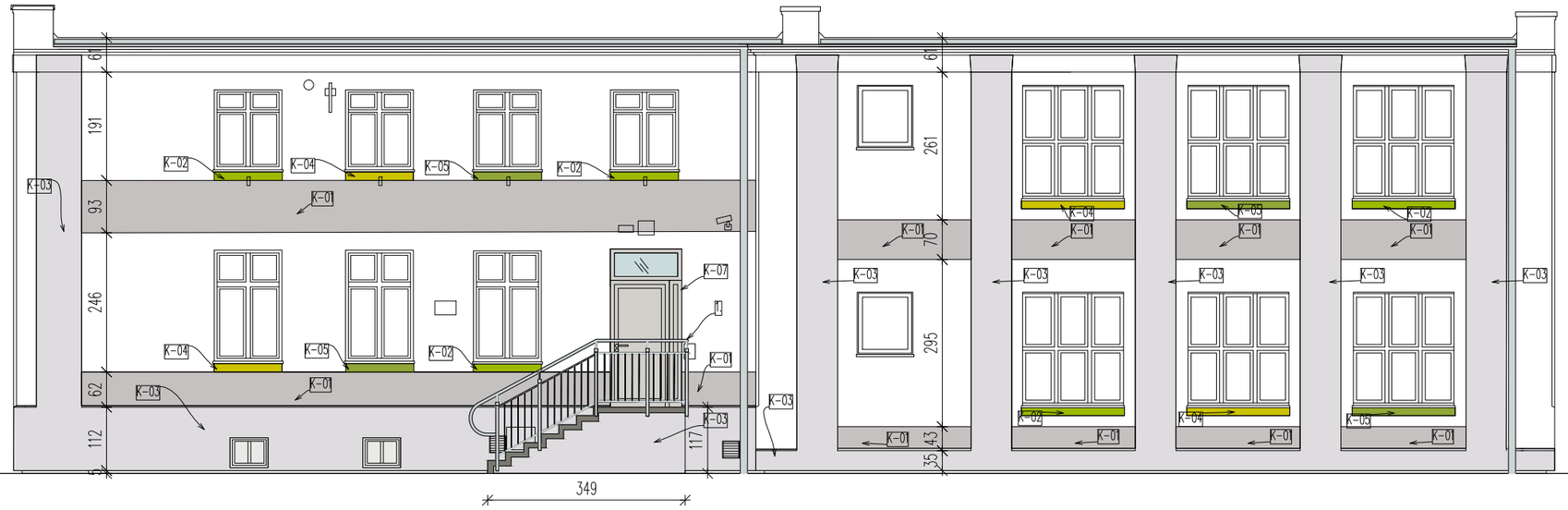

LEGENDA:

K-01: kolor ciemniejszy szary, NCS: S 2000-N
K-02: kolor zielony, pierwszy odcień NCS: S 1075-G50Y
K-03: kolor jaśniejszy szary, NCS: S 1000-N
K-04: kolor zielony, drugi odcień NCS: S 1075-G80Y
K-05: kolor zielony, trzeci odcień NCS: S 2060-G50Y
K-06: kolor czerwony (łuk nad wejściem) NCS: S 3060-Y706
K-07: kolor szary (drzwi), RAL: 7047
kolor na pozostałych powierzchniach: kolor biały NCS: S0500-N
1: balustrada ze stali nierdzewnej szczotkowanej

1. Wszelkie ewentualane niezgodnosci należy skonsultować z głównym projektantem i projektantami branzowymi
2. Istotne zmiany w doborze materiałów budowlanych, wykończeniowych, technologii czy urządzeń mogą być wprowadzane jedynie za pisemną zgodą Jednostki Projektowania (Gabinet Projektowy).
3. Wszystkie wymiary i rzędne należy sprawdzić na budowie, a w przypadku wystąpienia różnic, projektowany układ należy dostosować do stanu istniejącego przy konsultacji z głównym projektantem, zachowując zasady zawarte w projekcie.
4. Zakres wykonania i obowiązki przy robotach budowlanych – zgodnie ze sztuką budowlaną (Warunki Techniczne Wykonania i Odbioru Robót Budowlano-Montażowych).
5. Wszystkie zastosowane w projekcie materiały, rozwiązania techniczne i urządzenia będą odpowiadały normom bezpieczeństwa p/poż i bhp (posiadają odpowiednie atesty i aprobaty).
6.Wszystkie projekty instalacji, wyposażenia, montażu urządzeń technologicznych nie objęte zakresem projektu wykonywanego przez jednostkę projektowania wymagają pisemnego uzgodnienia przez wskazanych przez nią projektantów lub jednostki projektowe – branżowe. W innym wypadku Projektant nie ponosi odpowiedzialności za skutki działania w/w systemów.
7. Wszystkie prace muszą być wykonywane zgodnie z zasadami sztuki budowlanej, z zachowaniem szczególnej ostrożności i pod stałym nadzorem osób uprawnionych. Zakres wykonania i obowiązki przy robotach budowlanych stosować zgodnie z Warunkami Technicznymi Wykonania i Odbioru Robót Budowlano-Montażowych i podobnymi uregulowaniami branżowymi.
8.Projekt jest chroniony Prawem Autorskim (Dz. U. 94.24.83 z dnia23.02.94). Wszystkie informacje zawarte w projekcie (pokazane i opisane) stanowią własność Jednostki Projektowania i nie wolno ich użyć ponownie, kopiować i reprodukować bez pisemnej zgody autorów opracowania.
9.W przypadku jakichkolwiek wątpliwości lub niezgodności poszczególnych elementów na planach, w opisach lub w przedmiarach należy zwrócić się do głównego projektanta.
10.Projektant zastrzega sobie prawo kontroli prac na wszystkich etapach, w tym również kontroli prefabrykacji materiałów (elementów stalowych, elementów wykończenia itp.) w miejscu ich wytwarzania w celu zapewnienia odpowiedniego standardu wykonania obiektu.
11.Wszystkie rozwiązania techniczne związane z określoną technologią wykonać ściśle wg wytycznych i ustaleń producenta.

JEDNOSTKA PROJEKTOWA

GABINET PROJEKTOWY
architekt tomasz lichota www.gabinetprojektowy.pl
ul. Parkowa 25 lok. 218, 51-616 Wrocław
tel 509 957 782 fax 71 735 10 77

GRUPA PROJEKTOWA
VOiD architekci
tel 71 735 10 76
www.voidarchitekci.pl

INWESTOR	Urząd Gminy Oława / Gmina Oława, Pl. Marszałka Józefa Piłsudskiego 28 55-200 Oława		
NAZWA ZADANIA	REMONT I DOCIEPLENIE ELEWACJI PRZEDSZKOLA "SMYK" W SOBOCISKU		DATA
ADRES OBIEKTU	SOBOCISKO 22		LISTOPAD 2020
ETAP	PROJEKT WYKONAWCZY		
NAZWISKO	BRANŻA	NR UPRAWNIEŃ	PODPIS
PROJEKTANT mgr inż. architekt Tomasz Lichota	architektura	17/DSOKK/2013	
SPRAWDZAJĄCY mgr inż. arch. Stanisław Lichota		2743/LB/75	
WSPÓŁPRACA: Wojciech Nowak			
NAZWA RYSUNKU	WYKOŃCZENIE I KOLORYSTYKA ELEWACJA WSCHODNIA I ZACHODNIA		SKALA 1:100
			nr rys. K-02 / str. .....

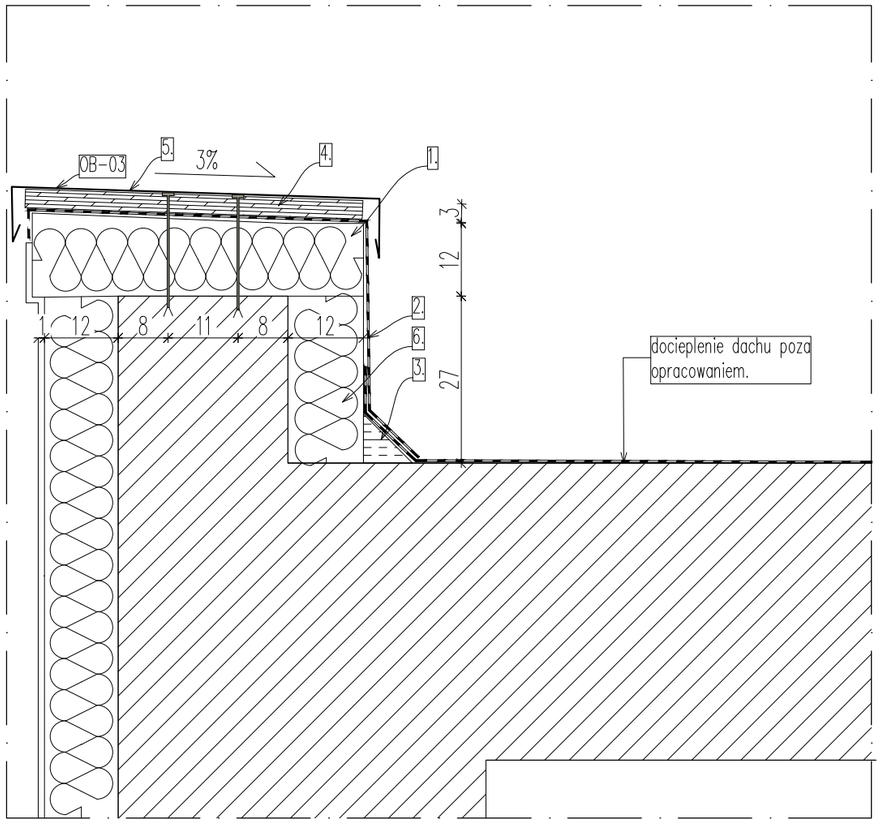

D-03

1. docieplenie ze soadkiem: styropian gr. 12-14cm
2. papa wierzchniego krycia zgrzewalna
np. JUMBOPLAN PYE PV250 S5 SS gr.5,2 mm
3. klin ze styropianu 8x8 cm
4. płyta OSB mocowana kołkami montażowymi do muru
5. (OB-03) obróbka blacharska wg zestawienia - klejona do płyty OSB
6. docieplenie: styropian gr. 12cm

POZOSTAŁE ATTYKI IZOLOWAĆ ANALOGICZNIE

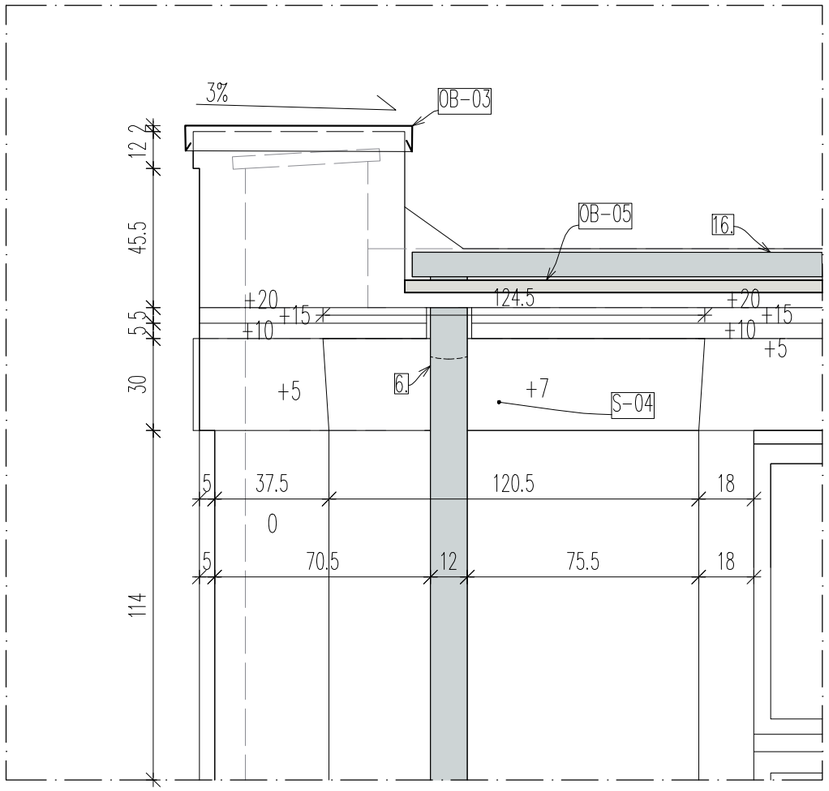

D-04

6. rura spustowa np. Niagara tytan-cynk ø120mm
16. rynna np. Niagara tytan-cynk ø120mm
S-04 - kapitel pilastra według zestawienia
OB-03 - obróbka blacharska według zestawienia
OB-06 - obróbka blacharska według zestawienia

1. Wszelkie ewentualane niezgodnosci należy skonsultować z głównym projektantem i projektantami branzowymi
2. Istotne zmiany w doborze materiałów budowlanych, wykończeniowych, technologii czy urządzeń mogą być wprowadzane jedynie za pisemną zgodą Jednostki Projektowania (Gabinet Projektowy).
3. Wszystkie wymiary i rzędne należy sprawdzić na budowie, a w przypadku wystąpienia różnic, projektowany układ należy dostosować do stanu istniejącego przy konsultacji z głównym projektantem, zachowując zasady zawarte w projekcie.
4. Zakres wykonania i obowiązki przy robotach budowlanych - zgodnie ze sztuką budowlaną (Warunki Techniczne Wykonania i Odbioru Robót Budowlano-Montażowych).
5. Wszystkie zastosowane w projekcie materiały, rozwiązania techniczne i urządzenia będą odpowiadały normom bezpieczeństwa p/poż i bhp (posiadają odpowiednie atesty i aprobaty).
6.Wszystkie projekty instalacji, wyposażenia, montażu urządzeń technologicznych nie objęte zakresem projektu wykonywanego przez jednostkę projektowania wymagają pisemnego uzgodnienia przez wskazanych przez nią projektantów lub jednostki projektowe - branżowe. W innym wypadku Projektant nie ponosi odpowiedzialności za skutki działania w/w systemów.
7. Wszystkie prace muszą być wykonywane zgodnie z zasadami sztuki budowlanej, z zachowaniem szczególnej ostrożności i pod stałym nadzorem osób uprawnionych. Zakres wykonania i obowiązki przy robotach budowlanych stosować zgodnie z Warunkami Technicznymi Wykonania i Odbioru Robót Budowlano-Montażowych i podobnymi uregulowaniami branżowymi.
8.Projekt jest chroniony Prawem Autorskim (Dz. U. 94.24.83 z dnia23.02.94). Wszystkie informacje zawarte w projekcie (pokazane i opisane) stanowią własność Jednostki Projektowania i nie wolno ich użyć ponownie, kopiować i reprodukować bez pisemnej zgody autorów opracowania.
9.W przypadku jakichkolwiek wątpliwości lub niezgodności poszczególnych elementów na planach, w opisach lub w przedmiarach należy zwrócić się do głównego projektanta.
10.Projektant zastrzega sobie prawo kontroli prac na wszystkich etapach, w tym również kontroli prefabrykacji materiałów (elementów stalowych, elementów wykończenia itp.) w miejscu ich wytwarzania w celu zapewnienia odpowiedniego standardu wykonania obiektu.
11.Wszystkie rozwiązania techniczne związane z określoną technologią wykonać ściśle wg wytycznych i ustaleń producenta.

JEDNOSTKA PROJEKTOWA
GABINET PROJEKTOWY
architekt tomasz lichota www.gabinetprojektowy.pl
ul. Parkowa 25 lok. 218, 51-616 Wrocław
tel 509 957 782 fax 71 735 10 77

GRUPA PROJEKTOWA
VOiD architekci
tel 71 735 10 76
www.voidarchitekci.pl

INWESTOR	Urząd Gminy Oława / Gmina Oława, Pl. Marszałka Józefa Piłsudskiego 28 55-200 Oława	
NAZWA ZADANIA	REMONT I DOCIEPLENIE ELEWACJI PRZEDSZKOLA "SMYK" W SOBOCISKU	DATA
ADRES OBIEKTU	SOBOCISKO 22	LISTOPAD 2020
ETAP	PROJEKT WYKONAWCZY	

NAZWISKO	BRANŻA	NR UPRAWNIEŃ	PODPIS
PROJEKTANT mgr inż. architekt Tomasz Lichota	architektura	17/DSOKK/2013	
SPRAWDZAJĄCY mgr inż. arch. Stanisław Lichota		2743/LB/75	
WSPÓŁPRACA: Wojciech Nowak			

NAZWA RYSUNKU	DETAL DOCIEPLENIA ATTYKI ELEWACJI WSCH. DETAL ATTYKI ELEWACJI WSCHODNIEJ	SKALA 1:10, 1:20	
		nr rys. D-03,04	str. .....

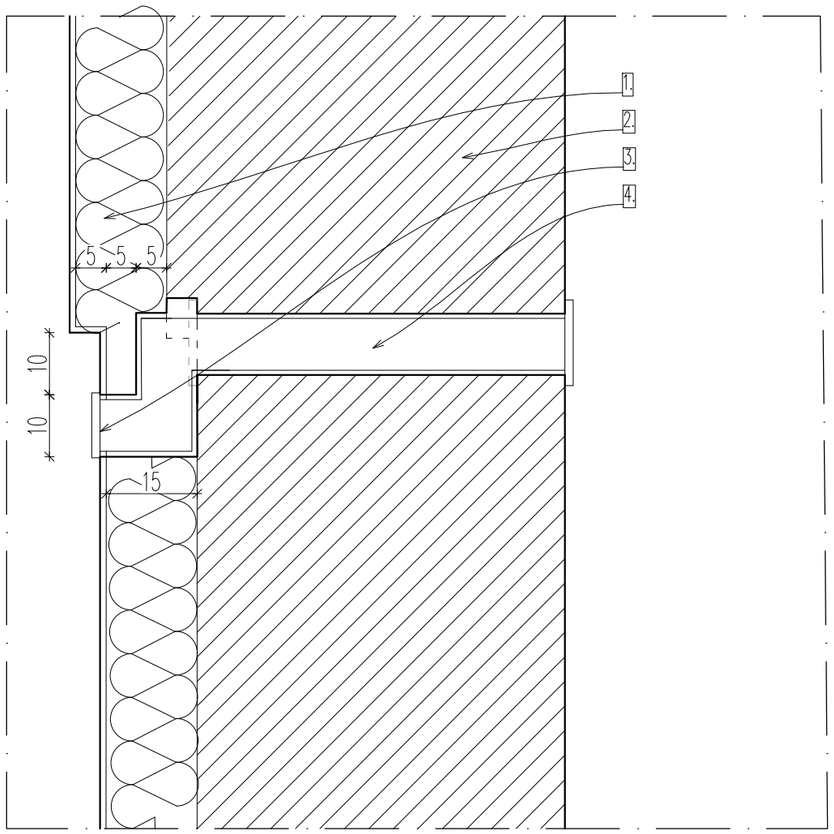

D-05

1. docieplenie: styropian gr. 15cm
2. istn. ściana
3. kratka wentylacyjna okrągła w kolorze tynku – zlicować z wykończeniem
4. przewód wentylacyjny typu "Zet". Ujście kanału odsunąć od gzymsu o 10cm

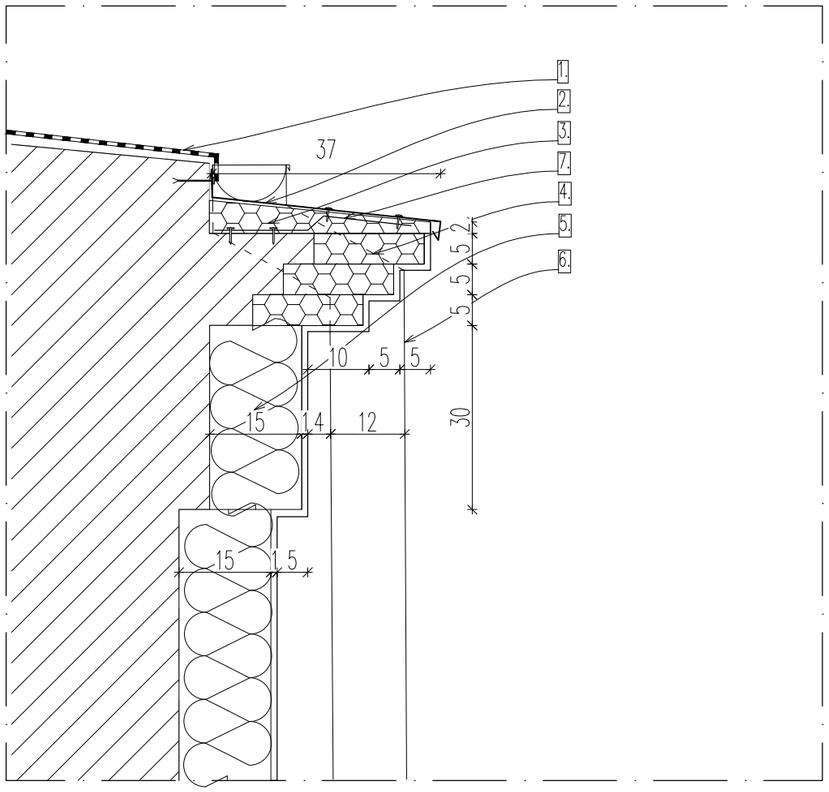

D-06

1. papa wierzchniego krycia zgrzewalna np. JUMBOPLAN PYE PV250 S5 SS gr.5,2 mm
2. obróbka blacharska wg zestawienia: OB-05, 07, 13, 15 – w zależności od elewacji. Mocowania zamontować kopułkami
3. podkładka spadkowa ze styropianu, gr. 6-2cm
4. gzyms formowany ze styropianu lub polistyrenu XPS
5. styropian – gr. 15cm
6. rura spustowa np. Niagara tytan-cynk Ø120mm
7. profil stalowy stabilizujący obróbkę blacharską

1. Wszelkie ewentualane niezgodnosci należy skonsultować z głównym projektantem i projektantami branzowymi
2. Istotne zmiany w doborze materiałów budowlanych, wykończeniowych, technologii czy urządzeń mogą być wprowadzane jedynie za pisemną zgodą Jednostki Projektowania (Gabinet Projektowy).
3. Wszystkie wymiary i rzędne należy sprawdzić na budowie, a w przypadku wystąpienia różnic, projektowany układ należy dostosować do stanu istniejącego przy konsultacji z głównym projektantem, zachowując zasady zawarte w projekcie.
4. Zakres wykonania i obowiązki przy robotach budowlanych – zgodnie ze sztuką budowlaną (Warunki Techniczne Wykonania i Odbioru Robót Budowlano-Montażowych).
5. Wszystkie zastosowane w projekcie materiały, rozwiązania techniczne i urządzenia będą odpowiadały normom bezpieczeństwa p/poż i bhp (posiadają odpowiednie atesty i aprobaty).
6.Wszystkie projekty instalacji, wyposażenia, montażu urządzeń technologicznych nie objęte zakresem projektu wykonywanego przez jednostkę projektowania wymagają pisemnego uzgodnienia przez wskazanych przez nią projektantów lub jednostki projektowe – branżowe. W innym wypadku Projektant nie ponosi odpowiedzialności za skutki działania w/w systemów.
7. Wszystkie prace muszą być wykonywane zgodnie z zasadami sztuki budowlanej, z zachowaniem szczególnej ostrożności i pod stałym nadzorem osób uprawnionych. Zakres wykonania i obowiązki przy robotach budowlanych stosować zgodnie z Warunkami Technicznymi Wykonania i Odbioru Robót Budowlano-Montażowych i podobnymi uregulowaniami branżowymi.
8.Projekt jest chroniony Prawem Autorskim (Dz. U. 94.24.83 z dnia23.02.94). Wszystkie informacje zawarte w projekcie (pokazane i opisane) stanowią własność Jednostki Projektowania i nie wolno ich użyć ponownie, kopiować i reprodukować bez pisemnej zgody autorów opracowania.
9.W przypadku jakichkolwiek wątpliwości lub niezgodności poszczególnych elementów na planach, w opisach lub w przedmiarach należy zwrócić się do głównego projektanta.
10.Projektant zastrzega sobie prawo kontroli prac na wszystkich etapach, w tym również kontroli prefabrykacji materiałów (elementów stalowych, elementów wykończenia itp.) w miejscu ich wytwarzania w celu zapewnienia odpowiedniego standardu wykonania obiektu.
11.Wszystkie rozwiązania techniczne związane z określoną technologią wykonać ściśle wg wytycznych i ustaleń producenta.

JEDNOSTKA PROJEKTOWA

GABINET PROJEKTOWY
architekt tomasz lichota www.gabinetprojektowy.pl
ul. Parkowa 25 lok. 218, 51-616 Wrocław
tel 509 957 782 fax 71 735 10 77

GRUPA PROJEKTOWA
VOiD architekci
tel 71 735 10 76
www.voidarchitekci.pl

INWESTOR	Urząd Gminy Oława / Gmina Oława, Pl. Marszałka Józefa Piłsudskiego 28 55-200 Oława	
NAZWA ZADANIA	REMONT I DOCIEPLENIE ELEWACJI PRZEDSZKOLA "SMYK" W SOBOCISKU	DATA
ADRES OBIEKTU	SOBOCISKO 22	LISTOPAD 2020
ETAP	PROJEKT WYKONAWCZY	

NAZWISKO	BRANŻA	NR UPRAWNIEŃ	PODPIS
PROJEKTANT mgr inż. architekt Tomasz Lichota	architektura	17/DSOKK/2013	
SPRAWDZAJĄCY mgr inż. arch. Stanisław Lichota		2743/LB/75	
WSPÓŁPRACA: Wojciech Nowak			

NAZWA RYSUNKU	DETAL WYPROWADZENIA KANAŁU WENT. DETAL – PRZEKRÓJ GZYMSU	SKALA	1:10
		nr rys. D-05,06	str. .....

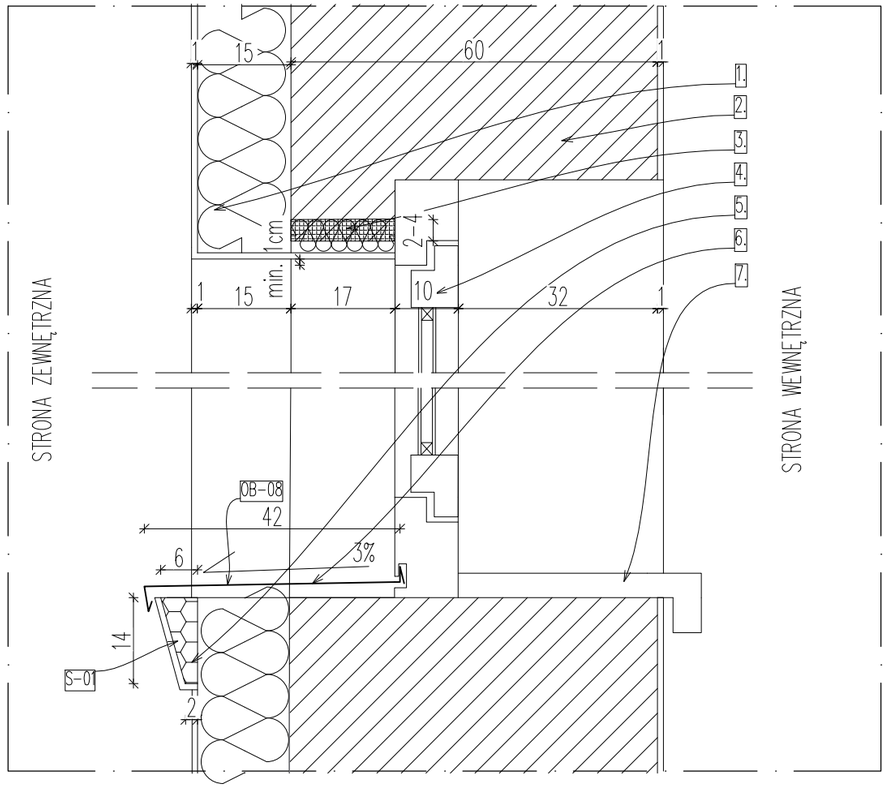

D-07

1. docieplenie: styropian gr. 15cm
2. istn. ściana murowana gr. 60cm
3. istn. warstwa tynku gr. 2-4 cm do skucia i uzupełnienia izolacją. Grubość warstwy izolacji dobrać tak, aby izolacja wraz z wykończeniem znajdowała się w odległości min. 1cm od dolnej krawędzi ramy okna.
4. istn. okno PCV
5. odtworzony podokiennik wykonany z polistyrenu XPS – wg zestawienia
6. parapet blaszany wg zestawienia – mocowany do framugi okna
7. istn. parapet wewnętrzny z tworzywa

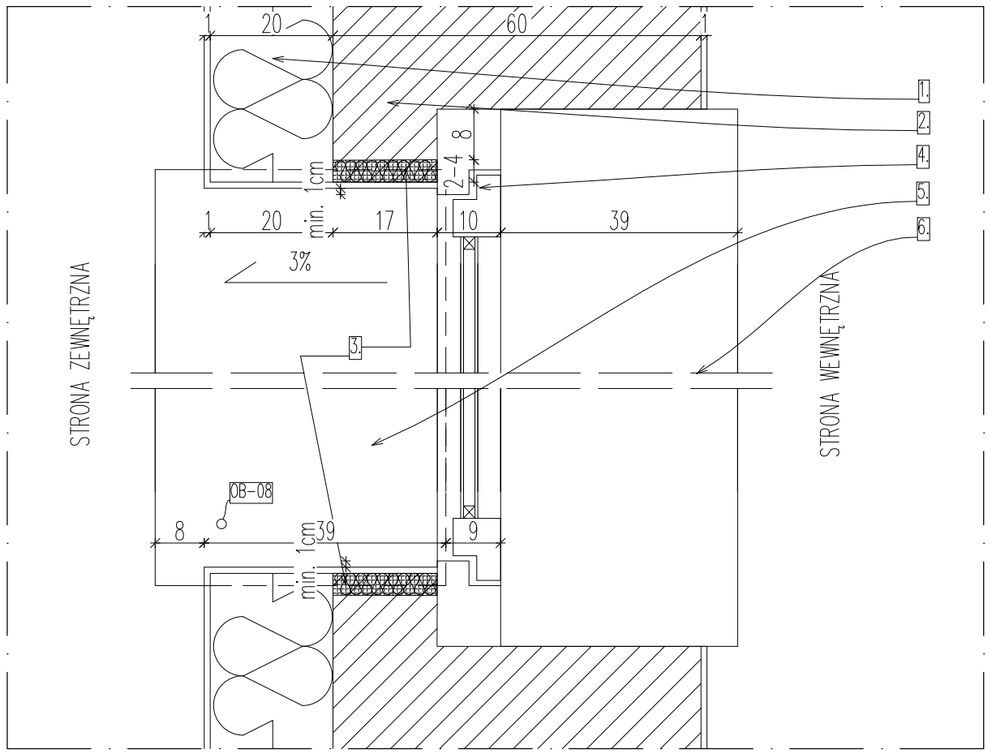

D-08

1. docieplenie: styropian gr. 15cm
2. istn. ściana murowana gr. 60cm
3. istn. warstwa tynku gr. 2-4 cm do skucia i uzupełnienia izolacją. Grubość warstwy izolacji dobrać tak, aby izolacja wraz z wykończeniem znajdowała się w odległości 1cm od wewnętrznego krańca ramy okeinnej
4. istn. okno PCV
5. parapet blaszany wg zestawienia – mocowany do framugi okna
6. istn. parapet wewnętrzny z tworzywa

1. Wszelkie ewentualane niezgodnosci należy skonsultować z głównym projektantem i projektantami branzowymi
2. Istotne zmiany w doborze materiałów budowlanych, wykończeniowych, technologii czy urządzeń mogą być wprowadzane jedynie za pisemną zgodą Jednostki Projektowania (Gabinet Projektowy).
3. Wszystkie wymiary i rzędne należy sprawdzić na budowie, a w przypadku wystąpienia różnic, projektowany układ należy dostosować do stanu istniejącego przy konsultacji z głównym projektantem, zachowując zasady zawarte w projekcie.
4. Zakres wykonania i obowiązki przy robotach budowlanych – zgodnie ze sztuką budowlaną (Warunki Techniczne Wykonania i Odbioru Robót Budowlano-Montażowych).
5. Wszystkie zastosowane w projekcie materiały, rozwiązania techniczne i urządzenia będą odpowiadały normom bezpieczeństwa p/poż i bhp (posiadają odpowiednie atesty i aprobaty).
6.Wszystkie projekty instalacji, wyposażenia, montażu urządzeń technologicznych nie objęte zakresem projektu wykonywanego przez jednostkę projektowania wymagają pisemnego uzgodnienia przez wskazanych przez nią projektantów lub jednostki projektowe – branżowe. W innym wypadku Projektant nie ponosi odpowiedzialności za skutki działania w/w systemów.
7. Wszystkie prace muszą być wykonywane zgodnie z zasadami sztuki budowlanej, z zachowaniem szczególnej ostrożności i pod stałym nadzorem osób uprawnionych. Zakres wykonania i obowiązki przy robotach budowlanych stosować zgodnie z Warunkami Technicznymi Wykonania i Odbioru Robót Budowlano-Montażowych i podobnymi uregulowaniami branżowymi.
8.Projekt jest chroniony Prawem Autorskim (Dz. U. 94.24.83 z dnia23.02.94). Wszystkie informacje zawarte w projekcie (pokazane i opisane) stanowią własność Jednostki Projektowania i nie wolno ich użyć ponownie, kopiować i reprodukować bez pisemnej zgody autorów opracowania.
9.W przypadku jakichkolwiek wątpliwości lub niezgodności poszczególnych elementów na planach, w opisach lub w przedmiarach należy zwrócić się do głównego projektanta.
10.Projektant zastrzega sobie prawo kontroli prac na wszystkich etapach, w tym również kontroli prefabrykacji materiałów (elementów stalowych, elementów wykończenia itp.) w miejscu ich wytwarzania w celu zapewnienia odpowiedniego standardu wykonania obiektu.
11.Wszystkie rozwiązania techniczne związane z określoną technologią wykonać ściśle wg wytycznych i ustaleń producenta.

JEDNOSTKA PROJEKTOWA
GABINET PROJEKTOWY
architekt tomasz lichota www.gabinetprojektowy.pl
ul. Parkowa 25 lok. 218, 51-616 Wrocław
tel 509 957 782 fax 71 735 10 77

GRUPA PROJEKTOWA
VOiD architekci
tel 71 735 10 76
www.voidarchitekci.pl

INWESTOR	Urząd Gminy Oława / Gmina Oława, Pl. Marszałka Józefa Piłsudskiego 28 55-200 Oława		
NAZWA ZADANIA	REMONT I DOCIEPLENIE ELEWACJI PRZEDSZKOLA "SMYK" W SOBOCISKU		DATA
ADRES OBIEKTU	SOBOCISKO 22		LISTOPAD 2020
ETAP	PROJEKT WYKONAWCZY		
NAZWISKO	BRANŻA	NR UPRAWNIEŃ	PODPIS
PROJEKTANT mgr inż. architekt Tomasz Lichota	architektura	17/DSOKK/2013	
SPRAWDZAJĄCY mgr inż. arch. Stanisław Lichota		2743/LB/75	
WSPÓŁPRACA: Wojciech Nowak			
NAZWA RYSUNKU	ELEWACJA WSCH. – PRZEKRÓJ OKNA DETAL OKNA W RZUCIE		SKALA 1:10
			nr rys. D-07,08 / str. .....

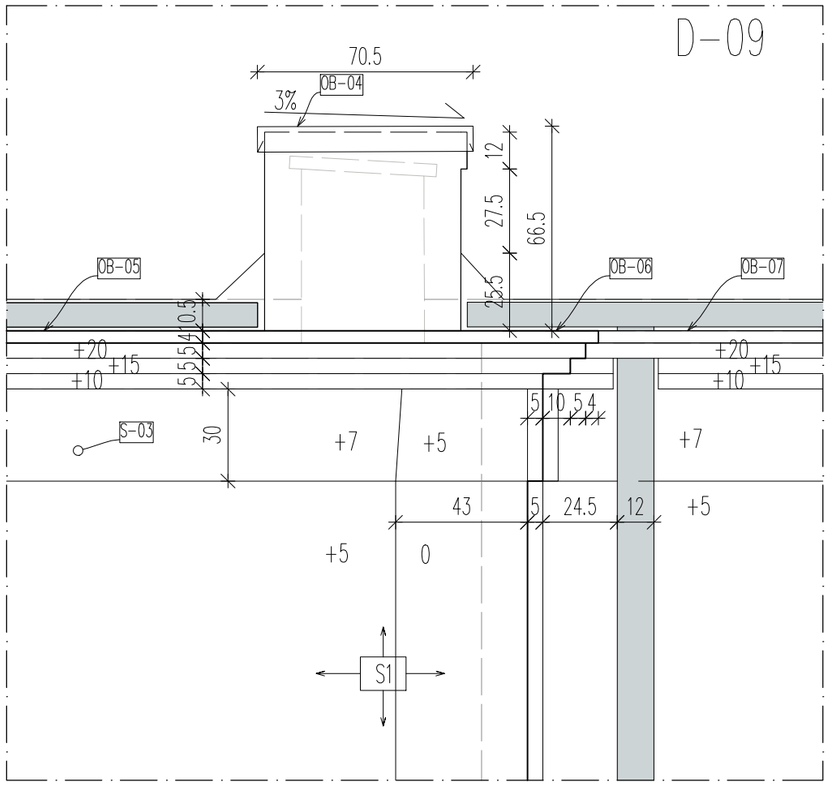

D-09

DETAL DOCIEPLENIA OGNIOMURU – ELEWACJA WSCHODNIA

6. rura spustowa np. Niagara tytan-cynk ø120mm

6. rura spustowa np. Niagara tytan-cynk ø120mm
16. rynna np. Niagara tytan-cynk ø120mm
S-03 – kapitel pilastra według zestawienia
OB-04 – obróbka blacharska według zestawienia
OB-07 – obróbka blacharska według zestawienia
OB-08 – obróbka blacharska według zestawienia

D-10A

1. istn. ogniomur
2. docieplenie ogniomuru – gr. 12cm
3. istn. dach
6. rura spustowa np. Niagara tytan-cynk ø120mm
16. rynna np. Niagara tytan-cynk ø120mm

OB-06 – obróbka blacharska według zestawienia
OB-07 – obróbka blacharska według zestawienia
OB-08 – obróbka blacharska według zestawienia

D-10B

1. istn. ogniomur
2. docieplenie ogniomuru – gr. 12cm
3. istn. dach
6. rura spustowa np. Niagara tytan-cynk ø120mm
16. rynna np. Niagara tytan-cynk ø120mm

OB-12 – obróbka blacharska według zestawienia
OB-13 – obróbka blacharska według zestawienia
OB-14 – obróbka blacharska według zestawienia

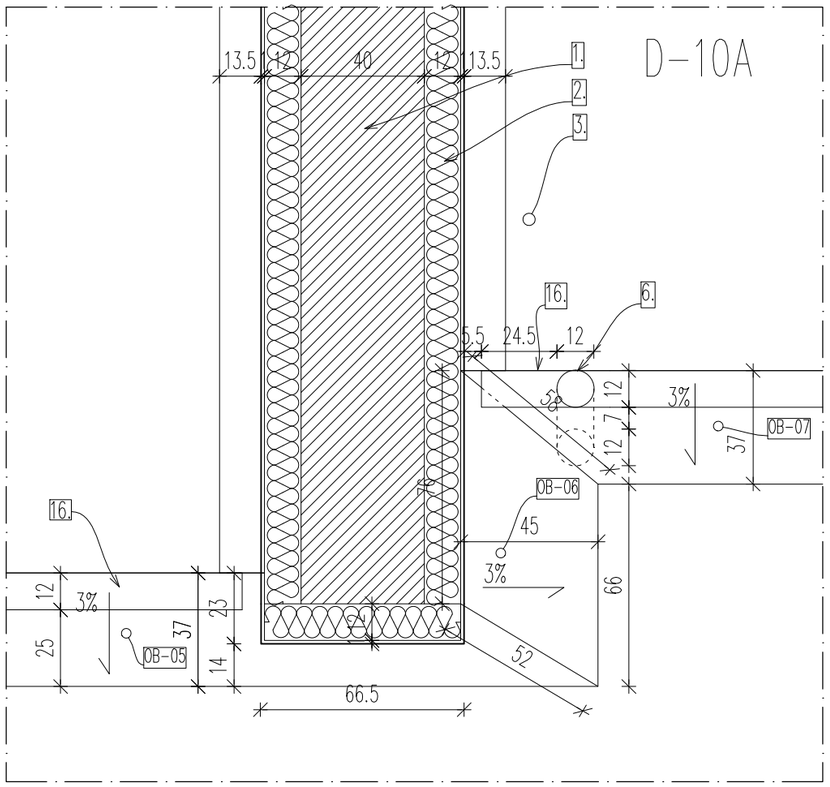

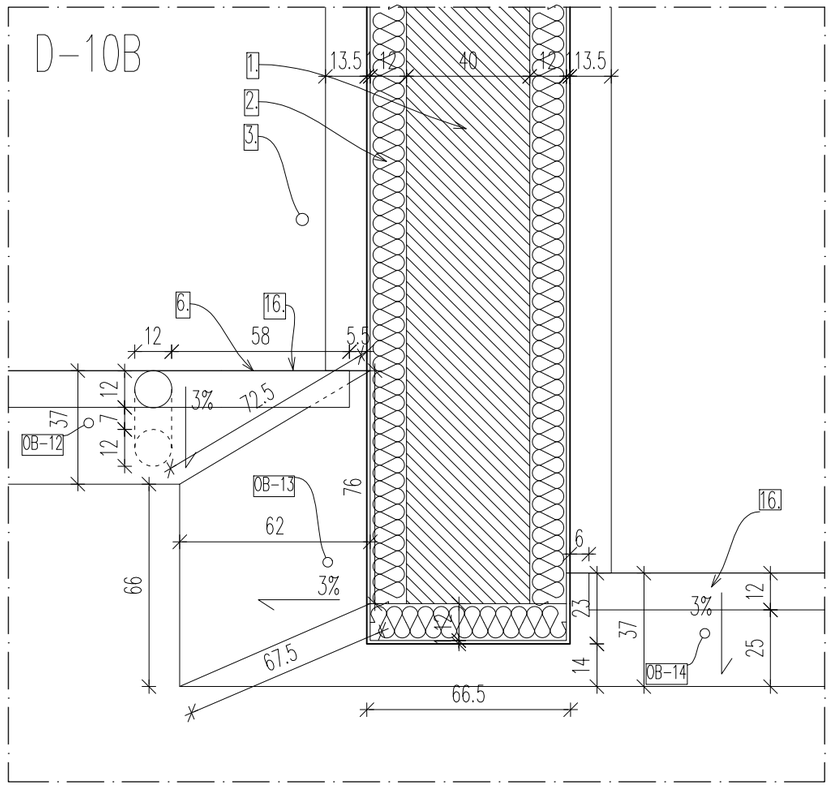

1. Wszelkie ewentualane niezgodnosci należy skonsultować z głównym projektantem i projektantami branzowymi
2. Istotne zmiany w doborze materiałów budowlanych, wykończeniowych, technologii czy urządzeń mogą być wprowadzane jedynie za pisemną zgodą Jednostki Projektowania (Gabinet Projektowy).
3. Wszystkie wymiary i rzędne należy sprawdzić na budowie, a w przypadku wystąpienia różnic, projektowany układ należy dostosować do stanu istniejącego przy konsultacji z głównym projektantem, zachowując zasady zawarte w projekcie.
4. Zakres wykonania i obowiązki przy robotach budowlanych – zgodnie ze sztuką budowlaną (Warunki Techniczne Wykonania i Odbioru Robót Budowlano-Montażowych).
5. Wszystkie zastosowane w projekcie materiały, rozwiązania techniczne i urządzenia będą odpowiadały normom bezpieczeństwa p/poż i bhp (posiadają odpowiednie atesty i aprobaty).
6.Wszystkie projekty instalacji, wyposażenia, montażu urządzeń technologicznych nie objęte zakresem projektu wykonywanego przez jednostkę projektowania wymagają pisemnego uzgodnienia przez wskazanych przez nią projektantów lub jednostki projektowe – branżowe. W innym wypadku Projektant nie ponosi odpowiedzialności za skutki działania w/w systemów.
7. Wszystkie prace muszą być wykonywane zgodnie z zasadami sztuki budowlanej, z zachowaniem szczególnej ostrożności i pod stałym nadzorem osób uprawnionych. Zakres wykonania i obowiązki przy robotach budowlanych stosować zgodnie z Warunkami Technicznymi Wykonania i Odbioru Robót Budowlano-Montażowych i podobnymi uregulowaniami branżowymi.
8.Projekt jest chroniony Prawem Autorskim (Dz. U. 94.24.83 z dnia23.02.94). Wszystkie informacje zawarte w projekcie (pokazane i opisane) stanowią własność Jednostki Projektowania i nie wolno ich użyć ponownie, kopiować i reprodukować bez pisemnej zgody autorów opracowania.
9.W przypadku jakichkolwiek wątpliwości lub niezgodności poszczególnych elementów na planach, w opisach lub w przedmiarach należy zwrócić się do głównego projektanta.
10.Projektant zastrzega sobie prawo kontroli prac na wszystkich etapach, w tym również kontroli prefabrykacji materiałów (elementów stalowych, elementów wykończenia itp.) w miejscu ich wytwarzania w celu zapewnienia odpowiedniego standardu wykonania obiektu.
11.Wszystkie rozwiązania techniczne związane z określoną technologią wykonać ściśle wg wytycznych i ustaleń producenta.

JEDNOSTKA PROJEKTOWA

GABINET PROJEKTOWY
architekt tomasz lichota www.gabinetprojektowy.pl
ul. Parkowa 25 lok. 218, 51-616 Wrocław
tel 509 957 782 fax 71 735 10 77

GRUPA PROJEKTOWA
VOiD architekci
tel 71 735 10 76
www.voidarchitekci.pl

INWESTOR	Urząd Gminy Oława / Gmina Oława, Pl. Marszałka Józefa Piłsudskiego 28 55-200 Oława		
NAZWA ZADANIA	REMONT I DOCIEPLENIE ELEWACJI PRZEDSZKOLA "SMYK" W SOBOCISKU		DATA
ADRES OBIEKTU	SOBOCISKO 22		LISTOPAD 2020
ETAP	PROJEKT WYKONAWCZY		
NAZWISKO	BRANŻA	NR UPRAWNIEŃ	PODPIS
PROJEKTANT mgr inż. architekt Tomasz Lichota	architektura	17/DSOKK/2013	
SPRAWDZAJĄCY mgr inż. arch. Stanisław Lichota		2743/LB/75	
WSPÓŁPRACA: Wojciech Nowak			
NAZWA RYSUNKU	DETAL: POŁĄCZENIE LEWEJ I PRAWEJ CZĘŚCI ELEWACJI	SKALA 1:20	nr rys. D-09,10 / str. .....

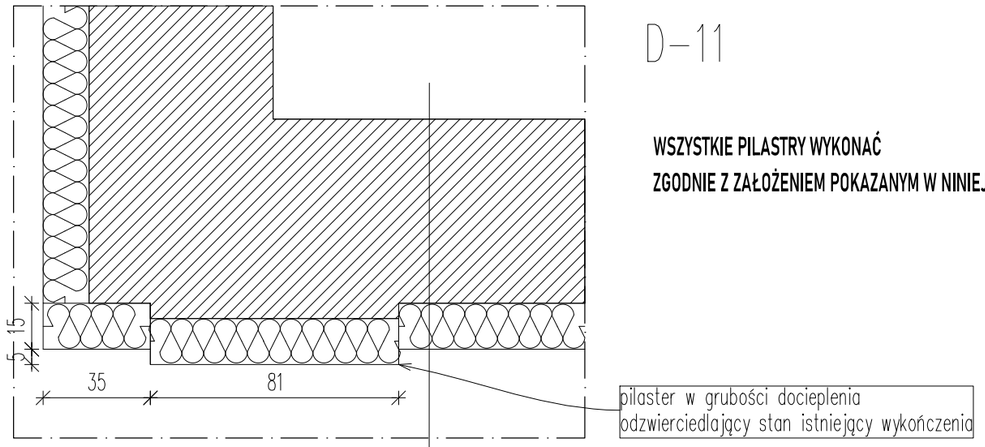

D-11

WSZYSTKIE PILASTRY WYKONAĆ
ZGODNIE Z ZAŁOŻENIEM POKAZANYM W NINIEJSZYCH DETALACH

S1

60,0cm	ściana istn.
15,0cm	styropian grafitowy λ=0,33 kołkowany
3mm	tynk na siatce (kolor wg rysunku "wykończenie elewacji")

S3 – jak S1. (ZMIANA MATERIAŁU DOCIEPLENIA)

60,0cm	ściana istn.
15,0cm	wełna mineralna λ=0,33 kołkowana
3mm	tynk na siatce (kolor wg rysunku "wykończenie elewacji")

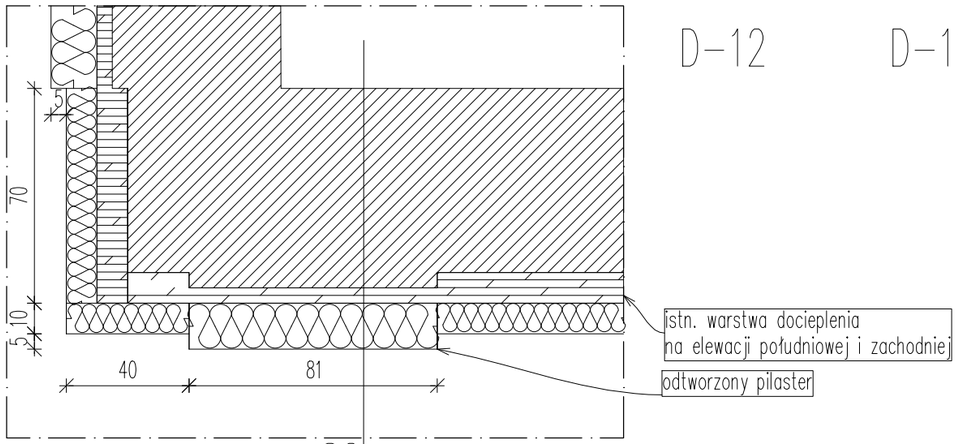

D-12

S2

60,0cm	ściana istn.
5,0-10,0cm	istn. warstwa izolacji
10,0cm	styropian grafitowy λ=0,33. Przekołkować przez istn. warstwę izolacji
3,0mm	tynk na siatce (kolor wg rysunku "wykończenie elewacji")

D-11L (LISTWA STARTOWA)

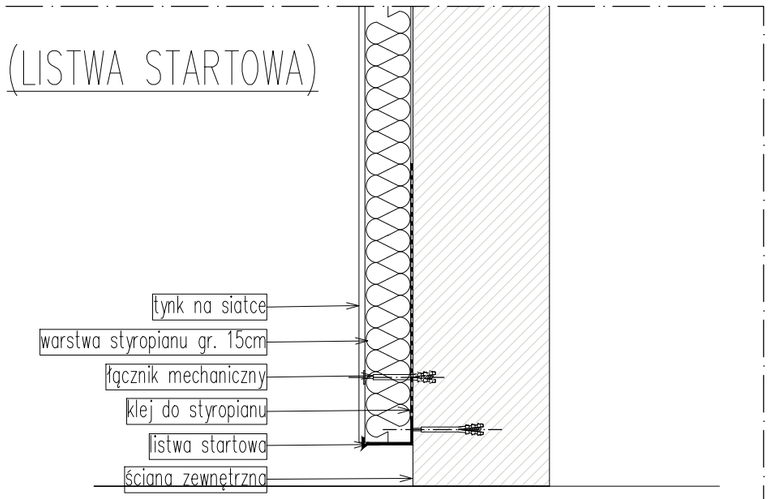

UWAGI:
- dolną granicę docieplenia dostosować tak, aby znajdowała się 5 cm ponad najwyższym punktem nawierzchni otaczającej budynek
- nad dolną granicą zaleca się użycie dwóch warstw siatki podkładowej

1. Wszelkie ewentualane niezgodnosci należy skonsultować z głównym projektantem i projektantami branzowymi
2. Istotne zmiany w doborze materiałów budowlanych, wykończeniowych, technologii czy urządzeń mogą być wprowadzane jedynie za pisemną zgodą Jednostki Projektowania (Gabinet Projektowy).
3. Wszystkie wymiary i rzędne należy sprawdzić na budowie, a w przypadku wystąpienia różnic, projektowany układ należy dostosować do stanu istniejącego przy konsultacji z głównym projektantem, zachowując zasady zawarte w projekcie.
4. Zakres wykonania i obowiązki przy robotach budowlanych – zgodnie ze sztuką budowlaną (Warunki Techniczne Wykonania i Odbioru Robót Budowlano-Montażowych).
5. Wszystkie zastosowane w projekcie materiały, rozwiązania techniczne i urządzenia będą odpowiadały normom bezpieczeństwa p/poż i bhp (posiadają odpowiednie atesty i aprobaty).
6.Wszystkie projekty instalacji, wyposażenia, montażu urządzeń technologicznych nie objęte zakresem projektu wykonywanego przez jednostkę projektowania wymagają pisemnego uzgodnienia przez wskazanych przez nią projektantów lub jednostki projektowe – branżowe. W innym wypadku Projektant nie ponosi odpowiedzialności za skutki działania w/w systemów.
7. Wszystkie prace muszą być wykonywane zgodnie z zasadami sztuki budowlanej, z zachowaniem szczególnej ostrożności i pod stałym nadzorem osób uprawnionych. Zakres wykonania i obowiązki przy robotach budowlanych stosować zgodnie z Warunkami Technicznymi Wykonania i Odbioru Robót Budowlano-Montażowych i podobnymi uregulowaniami branżowymi.
8.Projekt jest chroniony Prawem Autorskim (Dz. U. 94.24.83 z dnia23.02.94). Wszystkie informacje zawarte w projekcie (pokazane i opisane) stanowią własność Jednostki Projektowania i nie wolno ich użyć ponownie, kopiować i reprodukować bez pisemnej zgody autorów opracowania.
9.W przypadku jakichkolwiek wątpliwości lub niezgodności poszczególnych elementów na planach, w opisach lub w przedmiarach należy zwrócić się do głównego projektanta.
10.Projektant zastrzega sobie prawo kontroli prac na wszystkich etapach, w tym również kontroli prefabrykacji materiałów (elementów stalowych, elementów wykończenia itp.) w miejscu ich wytwarzania w celu zapewnienia odpowiedniego standardu wykonania obiektu.
11.Wszystkie rozwiązania techniczne związane z określoną technologią wykonać ściśle wg wytycznych i ustaleń producenta.

JEDNOSTKA PROJEKTOWA
GABINET PROJEKTOWY
architekt tomasz lichota www.gabinetprojektowy.pl
ul. Parkowa 25 lok. 218, 51-616 Wrocław
tel 509 957 782 fax 71 735 10 77

GRUPA PROJEKTOWA
VOiD architekci
tel 71 735 10 76
www.voidarchitekci.pl

INWESTOR	Urząd Gminy Oława / Gmina Oława, Pl. Marszałka Józefa Piłsudskiego 28 55-200 Oława	
NAZWA ZADANIA	REMONT I DOCIEPLENIE ELEWACJI PRZEDSZKOLA "SMYK" W SOBOCISKU	DATA
ADRES OBIEKTU	SOBOCISKO 22	LISTOPAD 2020
ETAP	PROJEKT WYKONAWCZY	

NAZWISKO	BRANŻA	NR UPRAWNIEŃ	PODPIS
PROJEKTANT mgr inż. architekt Tomasz Lichota	architektura	17/DSOKK/2013	
SPRAWDZAJĄCY mgr inż. arch. Stanisław Lichota		2743/LB/75	
WSPÓŁPRACA: Wojciech Nowak			

NAZWA RYSUNKU	DETAL: WARSTWY PRZEGRÓD, FORMOWANIE PILASTRÓW	SKALA	1:20
		nr rys. D-11,12	str. .....

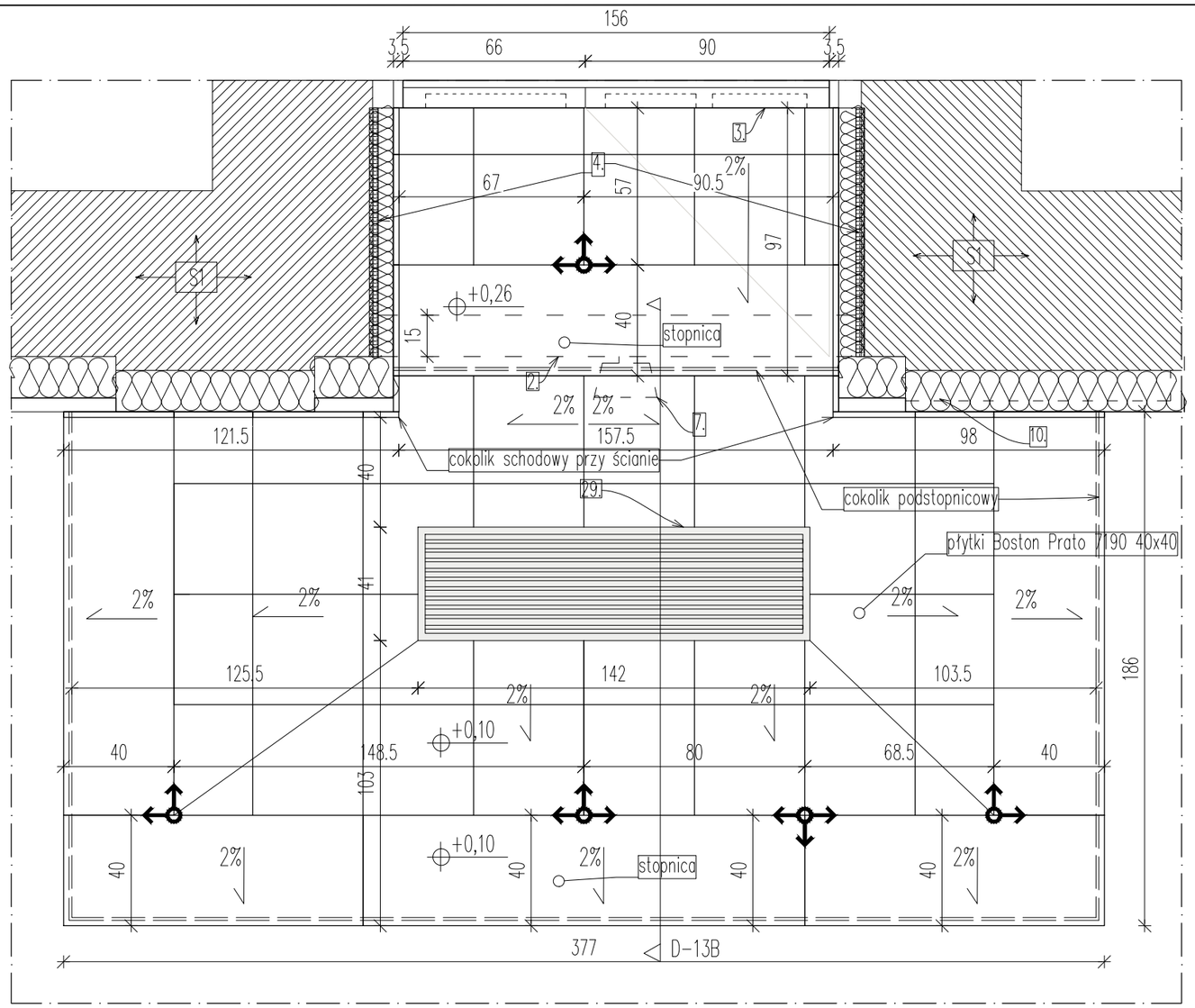

D-13

ZESTAWIENIE PŁYTEK

Przy wejściu głównym

LP	ELEMENT	ILOŚĆ [m2]
1.	Boston Prato 7190 płytki 40x40	6,5
2.	Boston Prato 7190 cokoliki schodowe	14 [mb]
3.	Boston Prato 7190 stopnica 160x40	6 [szt]

UWAGI:

- Stopnice zaopatrzyć we wkładki antypoślizgowe
- Wysokość cokolików schodowych dobierać odpowiednio:
- cokoliki przy ścianach: wys. 10cm
- cokoliki podstopnicowe: wys. dostosowywać do wysokości stopnia

2. warstwa izolacji dodana do lica łuku w górnej części wejścia
3. istn. drzwi wejściowe
4. istn. warstwa tynku gr. 2-4 cm do skucia i uzupełnienia izolacją. Grubość warstwy izolacji dobrać tak, aby izolacja wraz z wykończeniem dochodziła do krawędzi zewnętrznej ościeżnicy
7. istn. reflektor LED - przenieść na wierzch wykończenia
10. istn. skrzynka elektryczna
29. istn. krata podłogowa - do wymiany na nową np. Wema

D-13A

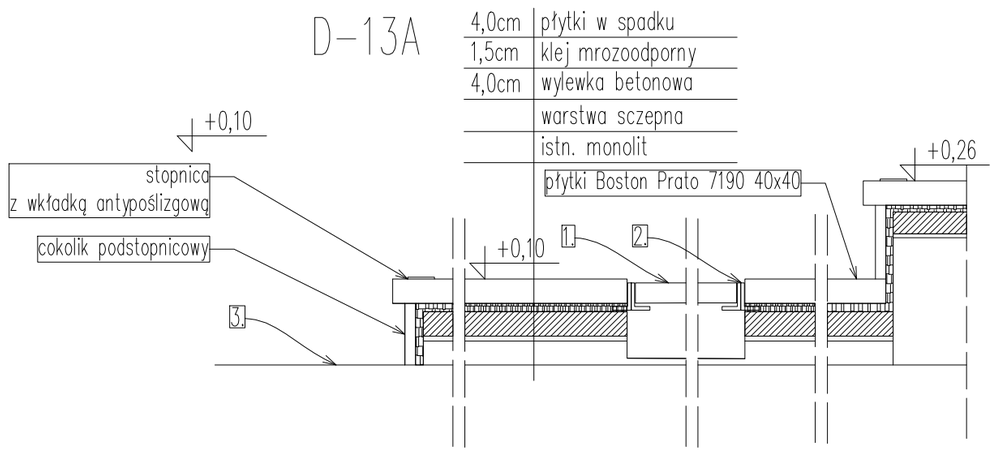

1. krata podłogowa np. Wema
2. mocowanie kraty podłogowej na kątowniki stalowe 30mm
3. poziom terenu

1. Wszelkie ewentualane niezgodnosci należy skonsultować z głównym projektantem i projektantami branzowymi
2. Istotne zmiany w doborze materiałów budowlanych, wykończeniowych, technologii czy urządzeń mogą być wprowadzane jedynie za pisemną zgodą Jednostki Projektowania (Gabinet Projektowy).
3. Wszystkie wymiary i rzędne należy sprawdzić na budowie, a w przypadku wystąpienia różnic, projektowany układ należy dostosować do stanu istniejącego przy konsultacji z głównym projektantem, zachowując zasady zawarte w projekcie.
4. Zakres wykonania i obowiązki przy robotach budowlanych - zgodnie ze sztuką budowlaną (Warunki Techniczne Wykonania i Odbioru Robót Budowlano-Montażowych).
5. Wszystkie zastosowane w projekcie materiały, rozwiązania techniczne i urządzenia będą odpowiadały normom bezpieczeństwa p/poż i bhp (posiadają odpowiednie atesty i aprobaty).
6.Wszystkie projekty instalacji, wyposażenia, montażu urządzeń technologicznych nie objęte zakresem projektu wykonywanego przez jednostkę projektowania wymagają pisemnego uzgodnienia przez wskazanych przez nią projektantów lub jednostki projektowe - branżowe. W innym wypadku Projektant nie ponosi odpowiedzialności za skutki działania w/w systemów.
7. Wszystkie prace muszą być wykonywane zgodnie z zasadami sztuki budowlanej, z zachowaniem szczególnej ostrożności i pod stałym nadzorem osób uprawnionych. Zakres wykonania i obowiązki przy robotach budowlanych stosować zgodnie z Warunkami Technicznymi Wykonania i Odbioru Robót Budowlano-Montażowych i podobnymi uregulowaniami branżowymi.
8.Projekt jest chroniony Prawem Autorskim (Dz. U. 94.24.83 z dnia23.02.94). Wszystkie informacje zawarte w projekcie (pokazane i opisane) stanowią własność Jednostki Projektowania i nie wolno ich użyć ponownie, kopiować i reprodukować bez pisemnej zgody autorów opracowania.
9.W przypadku jakichkolwiek wątpliwości lub niezgodności poszczególnych elementów na planach, w opisach lub w przedmiarach należy zwrócić się do głównego projektanta.
10.Projektant zastrzega sobie prawo kontroli prac na wszystkich etapach, w tym również kontroli prefabrykacji materiałów (elementów stalowych, elementów wykończenia itp.) w miejscu ich wytwarzania w celu zapewnienia odpowiedniego standardu wykonania obiektu.
11.Wszystkie rozwiązania techniczne związane z określoną technologią wykonać ściśle wg wytycznych i ustaleń producenta.

JEDNOSTKA PROJEKTOWA

GABINET PROJEKTOWY
architekt tomasz lichota www.gabinetprojektowy.pl
ul. Parkowa 25 lok. 218, 51-616 Wrocław
tel 509 957 782 fax 71 735 10 77

GRUPA PROJEKTOWA
VOiD architekci
tel 71 735 10 76
www.voidarchitekci.pl

INWESTOR	Urząd Gminy Oława / Gmina Oława, Pl. Marszałka Józefa Piłsudskiego 28 55-200 Oława	
NAZWA ZADANIA	REMONT I DOCIEPLENIE ELEWACJI PRZEDSZKOLA "SMYK" W SOBOCISKU	DATA
ADRES OBIEKTU	SOBOCISKO 22	LISTOPAD 2020
ETAP	PROJEKT WYKONAWCZY	

NAZWISKO	BRANŻA	NR UPRAWNIEŃ	PODPIS
PROJEKTANT mgr inż. architekt Tomasz Lichota	architektura	17/DSOKK/2013	
SPRAWDZAJĄCY mgr inż. arch. Stanisław Lichota		2743/LB/75	
WSPÓŁPRACA: Wojciech Nowak			

NAZWA RYSUNKU	ELEWACJA WSCH.-RZUT STREFY WEJŚCIOWEJ	SKALA	1:20
		nr rys. D-13	str. .....

D-15

19. istn. skrzynka telekomunikacyjna- do wymiany na podtynkową. Kable schować w ociepleniu
28. istn. schody - skuć istniejące płytki, wymienić na uwzględnione w zestawieniu wg rys. D-17.
Ściany licowe schodów wykończyć jak resztę elewacji (bez docieplenia)

D-15B - ist. okno, parapet i drzwi - do usunięcia.

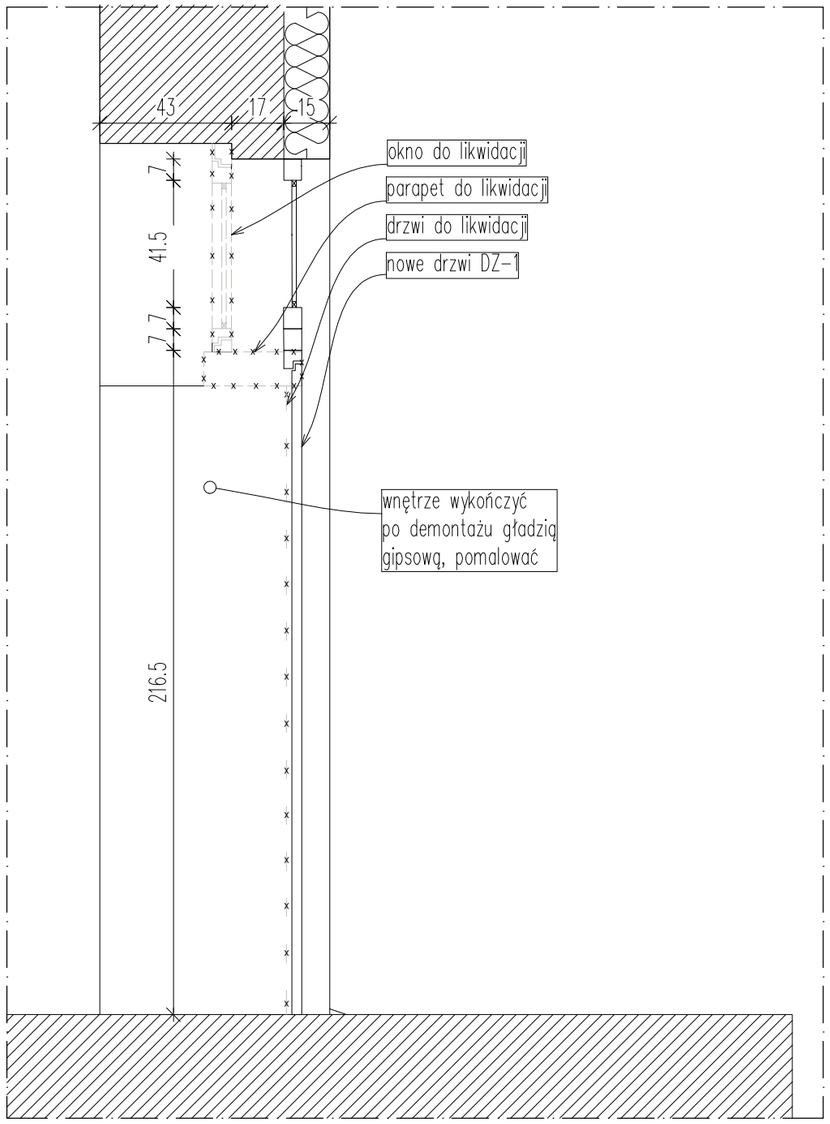

D-14

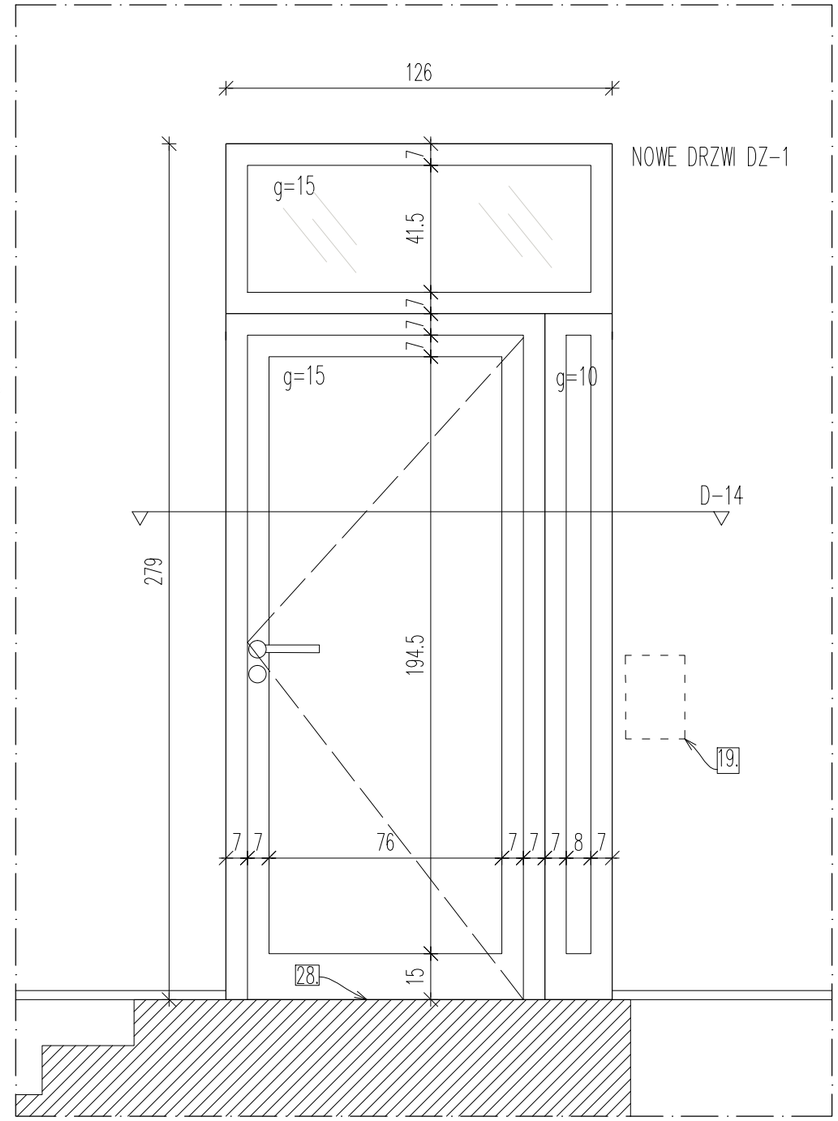

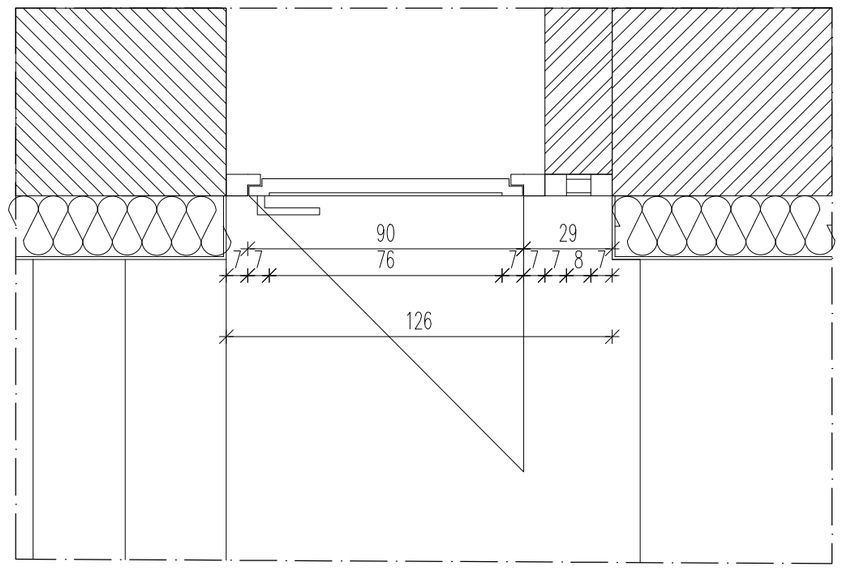

1. Wszelkie ewentualane niezgodnosci należy skonsultować z głównym projektantem i projektantami branzowymi
2. Istotne zmiany w doborze materiałów budowlanych, wykończeniowych, technologii czy urządzeń mogą być wprowadzane jedynie za pisemną zgodą Jednostki Projektowania (Gabinet Projektowy).
3. Wszystkie wymiary i rzędne należy sprawdzić na budowie, a w przypadku wystąpienia różnic, projektowany układ należy dostosować do stanu istniejącego przy konsultacji z głównym projektantem, zachowując zasady zawarte w projekcie.
4. Zakres wykonania i obowiązki przy robotach budowlanych - zgodnie ze sztuką budowlaną (Warunki Techniczne Wykonania i Odbioru Robót Budowlano-Montażowych).
5. Wszystkie zastosowane w projekcie materiały, rozwiązania techniczne i urządzenia będą odpowiadały normom bezpieczeństwa p/poż i bhp (posiadają odpowiednie atesty i aprobaty).
6.Wszystkie projekty instalacji, wyposażenia, montażu urządzeń technologicznych nie objęte zakresem projektu wykonywanego przez jednostkę projektowania wymagają pisemnego uzgodnienia przez wskazanych przez nią projektantów lub jednostki projektowe - branżowe. W innym wypadku Projektant nie ponosi odpowiedzialności za skutki działania w/w systemów.
7. Wszystkie prace muszą być wykonywane zgodnie z zasadami sztuki budowlanej, z zachowaniem szczególnej ostrożności i pod stałym nadzorem osób uprawnionych. Zakres wykonania i obowiązki przy robotach budowlanych stosować zgodnie z Warunkami Technicznymi Wykonania i Odbioru Robót Budowlano-Montażowych i podobnymi uregulowaniami branżowymi.
8.Projekt jest chroniony Prawem Autorskim (Dz. U. 94.24.83 z dnia23.02.94). Wszystkie informacje zawarte w projekcie (pokazane i opisane) stanowią własność Jednostki Projektowania i nie wolno ich użyć ponownie, kopiować i reprodukować bez pisemnej zgody autorów opracowania.
9.W przypadku jakichkolwiek wątpliwości lub niezgodności poszczególnych elementów na planach, w opisach lub w przedmiarach należy zwrócić się do głównego projektanta.
10.Projektant zastrzega sobie prawo kontroli prac na wszystkich etapach, w tym również kontroli prefabrykacji materiałów (elementów stalowych, elementów wykończenia itp.) w miejscu ich wytwarzania w celu zapewnienia odpowiedniego standardu wykonania obiektu.
11.Wszystkie rozwiązania techniczne związane z określoną technologią wykonać ściśle wg wytycznych i ustaleń producenta.

JEDNOSTKA PROJEKTOWA
GABINET PROJEKTOWY
architekt tomasz lichota www.gabinetprojektowy.pl
ul. Parkowa 25 lok. 218, 51-616 Wrocław
tel 509 957 782 fax 71 735 10 77

GRUPA PROJEKTOWA
VOiD architekci
tel 71 735 10 76
www.voidarchitekci.pl

INWESTOR	Urząd Gminy Oława / Gmina Oława, Pl. Marszałka Józefa Piłsudskiego 28 55-200 Oława		
NAZWA ZADANIA	REMONT I DOCIEPLENIE ELEWACJI PRZEDSZKOLA "SMYK" W SOBOCISKU		DATA
ADRES OBIEKTU	SOBOCISKO 22		LISTOPAD 2020
ETAP	PROJEKT WYKONAWCZY		
NAZWISKO	BRANŻA	NR UPRAWNIEŃ	PODPIS
PROJEKTANT mgr inż. architekt Tomasz Lichota	architektura	17/DSOKK/2013	
SPRAWDZAJĄCY mgr inż. arch. Stanisław Lichota		2743/LB/75	
WSPÓŁPRACA: Wojciech Nowak			
NAZWA RYSUNKU	ELEWACJA ZACH. - DRZWI - RZUT ELEWACJA ZACH. - DRZWI - WIDOK	SKALA 1:20	nr rys. D-14,15 / str. .....

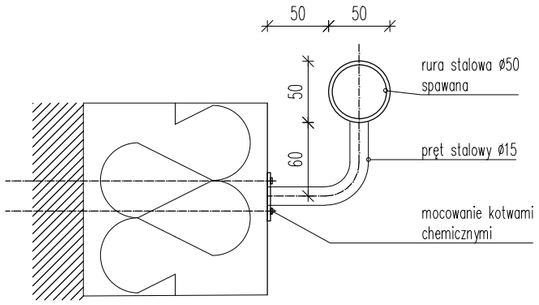

DETAL MOCOWANIA POCHWYTU PRZY PRZY ŚCIANIE
ZEWNĘTRZNEJ BUDYNKU

BALUSTRADA – OBMIAR

LP	ELEMENT	ILOŚĆ [mb]
1.	poręcz – rura ø50	8,5
2.	słupki – rura ø50	8,5
3.	poprzeczki – rura ø20	11
4.	wypełnienie – pręt ø10	30
5.	tuleje – rurka ø60	6 [szt]
6.	tuleje – rurka ø25 L=50mm	20 [szt]
7.	tuleje dystansowe	18 [szt]
8.	pręt stalowy ø15	3 [szt]

RZUT 1:SCHODY ZEWNĘTRZNE OD STRONY ZACHODNIEJ

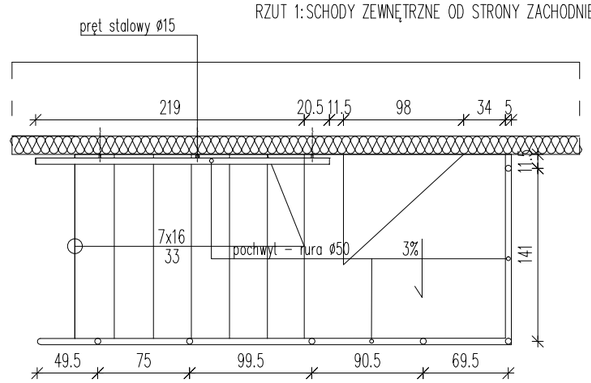

BALUSTRADY – UWAGI:

- WSZYSTKIE ELEMENTY BALUSTRADY
  WYKONANE Z PROFILI ZE STALI NIERDZEWNEJ SZCZOTKOWANEJ
- MONTAŻ DO MONOLITU SCHODÓW KOTWAMI CHEMICZNYMI,
  NA TULEJACH DYSTANSOWYCH ok. 2cm
- MINIMALNA WYSOKOŚĆ BALUSTRADY 1,1m
- MAKSYMALNY PRZEŚWIT MIĘDZY ELEMENTAMI WYPEŁNIENIA 0,12m
- WYSOKOŚĆ POCHWYTU MOCOWANEGO DO ŚCIANY DOSTOSOWAĆ DO WYSOKOŚCI BALUSTRADY

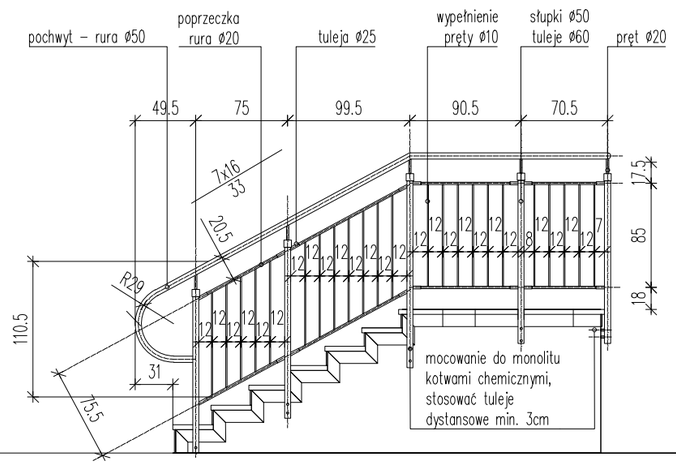

WIDOK BOCZNY

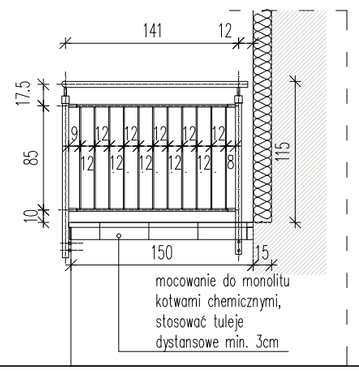

WIDOK TYLNY

1. Wszelkie ewentualane niezgodnosci należy skonsultować z głównym projektantem i projektantami branzowymi
2. Istotne zmiany w doborze materiałów budowlanych, wykończeniowych, technologii czy urządzeń mogą być wprowadzane jedynie za pisemną zgodą Jednostki Projektowania (Gabinet Projektowy).
3. Wszystkie wymiary i rzędne należy sprawdzić na budowie, a w przypadku wystąpienia różnic, projektowany układ należy dostosować do stanu istniejącego przy konsultacji z głównym projektantem, zachowując zasady zawarte w projekcie.
4. Zakres wykonania i obowiązki przy robotach budowlanych – zgodnie ze sztuką budowlaną (Warunki Techniczne Wykonania i Odbioru Robót Budowlano–Montażowych).
5. Wszystkie zastosowane w projekcie materiały, rozwiązania techniczne i urządzenia będą odpowiadały normom bezpieczeństwa p/poż i bhp (posiadają odpowiednie atesty i aprobaty).
6.Wszystkie projekty instalacji, wyposażenia, montażu urządzeń technologicznych nie objęte zakresem projektu wykonywanego przez jednostkę projektowania wymagają pisemnego uzgodnienia przez wskazanych przez nią projektantów lub jednostki projektowe – branżowe. W innym wypadku Projektant nie ponosi odpowiedzialności za skutki działania w/w systemów.
7. Wszystkie prace muszą być wykonywane zgodnie z zasadami sztuki budowlanej, z zachowaniem szczególnej ostrożności i pod stałym nadzorem osób uprawnionych. Zakres wykonania i obowiązki przy robotach budowlanych stosować zgodnie z Warunkami Technicznymi Wykonania i Odbioru Robót Budowlano–Montażowych i podobnymi uregulowaniami branżowymi.
8.Projekt jest chroniony Prawem Autorskim (Dz. U. 94.24.83 z dnia23.02.94). Wszystkie informacje zawarte w projekcie (pokazane i opisane) stanowią własność Jednostki Projektowania i nie wolno ich użyć ponownie, kopiować i reprodukować bez pisemnej zgody autorów opracowania.
9.W przypadku jakichkolwiek wątpliwości lub niezgodności poszczególnych elementów na planach, w opisach lub w przedmiarach należy zwrócić się do głównego projektanta.
10.Projektant zastrzega sobie prawo kontroli prac na wszystkich etapach, w tym również kontroli prefabrykacji materiałów (elementów stalowych, elementów wykończenia itp.) w miejscu ich wytwarzania w celu zapewnienia odpowiedniego standardu wykonania obiektu.
11.Wszystkie rozwiązania techniczne związane z określoną technologią wykonać ściśle wg wytycznych i ustaleń producenta.

JEDNOSTKA PROJEKTOWA
GABINET PROJEKTOWY
architekt tomasz lichota www.gabinetprojektowy.pl
ul. Parkowa 25 lok. 218, 51-616 Wrocław
tel 509 957 782 fax 71 735 10 77

GRUPA PROJEKTOWA
VOiD architekci
tel 71 735 10 76
www.voidarchitekci.pl

INWESTOR	Urząd Gminy Oława / Gmina Oława, Pl. Marszałka Józefa Piłsudskiego 28 55-200 Oława	
NAZWA ZADANIA	REMONT I DOCIEPLENIE ELEWACJI PRZEDSZKOLA "SMYK" W SOBOCISKU	DATA
ADRES OBIEKTU	SOBOCISKO 22	LISTOPAD 2020
ETAP	PROJEKT WYKONAWCZY	

NAZWISKO	BRANŻA	NR UPRAWNIEŃ	PODPIS
PROJEKTANT mgr inż. architekt Tomasz Lichota	architektura	17/DSOKK/2013	
SPRAWDZAJĄCY mgr inż. arch. Stanisław Lichota		2743/LB/75	
WSPÓŁPRACA: Wojciech Nowak			

NAZWA RYSUNKU	ELEWACJA ZACH. – BALUSTRADA SCHODÓW	SKALA	1:50
		nr rys. D–16	str. .....

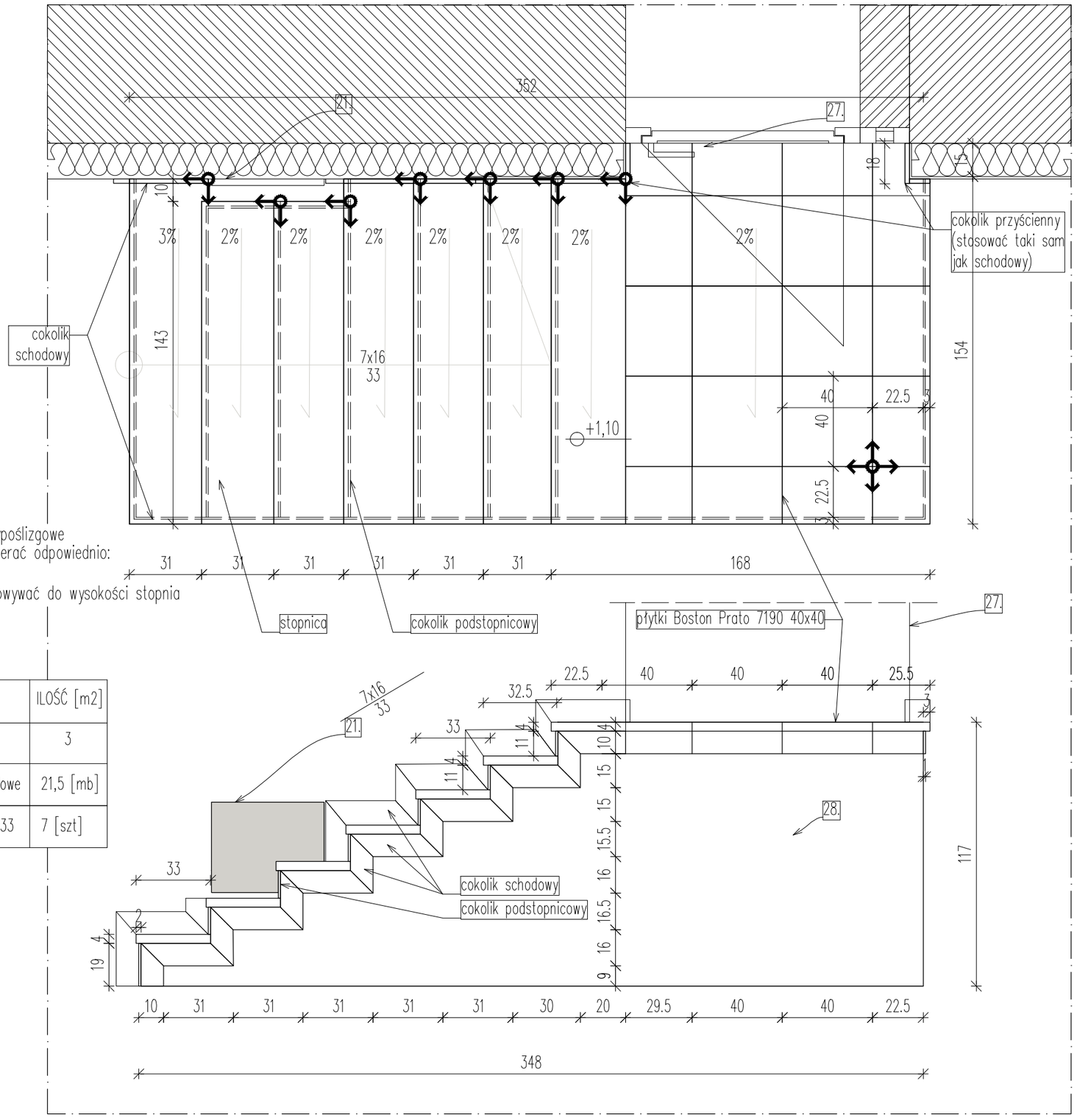

UWAGI:

- Stopnice zaopatrzyć we wkładki antypoślizgowe
- Wysokość cokolików schodowych dobierać odpowiednio:
- cokoliki przy ścianach: wys. 10cm
- cokoliki podstopnicowe: wys. dostosowywać do wysokości stopnia

ZESTAWIENIE PŁYTEK

Na schodach

LP	ELEMENT	ILOŚĆ [m2]
1.	Boston Prato 7190 płytki 40x40	3
2.	Boston Prato 7190 cokoliki schodowe	21,5 [mb]
3.	Boston Prato 7190 stopnica 153x33	7 [szt]

21. drzwiczki rewizyjne 50x40cm z zawiasem przesuwnym oraz możliwością tynkowania np. Euro E-17 z zaw. przesuw. EM-1
27. drzwi z naświetlem wg rys. D-15
28. Ściany licowe schodów wykończyć jak resztę elewacji (bez docieplenia)

1. Wszelkie ewentualane niezgodnosci należy skonsultować z głównym projektantem i projektantami branzowymi
2. Istotne zmiany w doborze materiałów budowlanych, wykończeniowych, technologii czy urządzeń mogą być wprowadzane jedynie za pisemną zgodą Jednostki Projektowania (Gabinet Projektowy).
3. Wszystkie wymiary i rzędne należy sprawdzić na budowie, a w przypadku wystąpienia różnic, projektowany układ należy dostosować do stanu istniejącego przy konsultacji z głównym projektantem, zachowując zasady zawarte w projekcie.
4. Zakres wykonania i obowiązki przy robotach budowlanych – zgodnie ze sztuką budowlaną (Warunki Techniczne Wykonania i Odbioru Robót Budowlano-Montażowych).
5. Wszystkie zastosowane w projekcie materiały, rozwiązania techniczne i urządzenia będą odpowiadały normom bezpieczeństwa p/poż i bhp (posiadają odpowiednie atesty i aprobaty).
6.Wszystkie projekty instalacji, wyposażenia, montażu urządzeń technologicznych nie objęte zakresem projektu wykonywanego przez jednostkę projektowania wymagają pisemnego uzgodnienia przez wskazanych przez nią projektantów lub jednostki projektowe – branżowe. W innym wypadku Projektant nie ponosi odpowiedzialności za skutki działania w/w systemów.
7. Wszystkie prace muszą być wykonywane zgodnie z zasadami sztuki budowlanej, z zachowaniem szczególnej ostrożności i pod stałym nadzorem osób uprawnionych. Zakres wykonania i obowiązki przy robotach budowlanych stosować zgodnie z Warunkami Technicznymi Wykonania i Odbioru Robót Budowlano-Montażowych i podobnymi uregulowaniami branżowymi.
8.Projekt jest chroniony Prawem Autorskim (Dz. U. 94.24.83 z dnia23.02.94). Wszystkie informacje zawarte w projekcie (pokazane i opisane) stanowią własność Jednostki Projektowania i nie wolno ich użyć ponownie, kopiować i reprodukować bez pisemnej zgody autorów opracowania.
9.W przypadku jakichkolwiek wątpliwości lub niezgodności poszczególnych elementów na planach, w opisach lub w przedmiarach należy zwrócić się do głównego projektanta.
10.Projektant zastrzega sobie prawo kontroli prac na wszystkich etapach, w tym również kontroli prefabrykacji materiałów (elementów stalowych, elementów wykończenia itp.) w miejscu ich wytwarzania w celu zapewnienia odpowiedniego standardu wykonania obiektu.
11.Wszystkie rozwiązania techniczne związane z określoną technologią wykonać ściśle wg wytycznych i ustaleń producenta.

JEDNOSTKA PROJEKTOWA

GABINET PROJEKTOWY
architekt tomasz lichota www.gabinetprojektowy.pl
ul. Parkowa 25 lok. 218, 51-616 Wrocław
tel 509 957 782 fax 71 735 10 77

GRUPA PROJEKTOWA
VOiD architekci
tel 71 735 10 76
www.voidarchitekci.pl

INWESTOR	Urząd Gminy Oława / Gmina Oława, Pl. Marszałka Józefa Piłsudskiego 28 55-200 Oława	
NAZWA ZADANIA	REMONT I DOCIEPLENIE ELEWACJI PRZEDSZKOLA "SMYK" W SOBOCISKU	DATA
ADRES OBIEKTU	SOBOCISKO 22	LISTOPAD 2020
ETAP	PROJEKT WYKONAWCZY	

NAZWISKO	BRANŻA	NR UPRAWNIEŃ	PODPIS
PROJEKTANT mgr inż. architekt Tomasz Lichota	architektura	17/DSOKK/2013	
SPRAWDZAJĄCY mgr inż. arch. Stanisław Lichota		2743/LB/75	
WSPÓŁPRACA: Wojciech Nowak			

NAZWA RYSUNKU	ELEWACJA ZACH.- UKŁAD PŁYTEK NA SCHODACH – RZUT I WIDOK	SKALA	1:20
		nr rys. D-17	str. .....

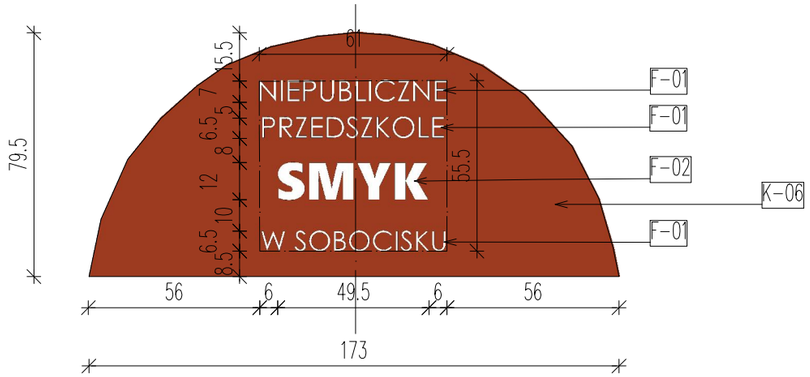

D-18

NAPISY NAD WEJŚCIEM GŁÓWNYM DO BUDYNKU. LITERY EKSTRUDOWANE BIAŁE np. PMMA gr. 3cm

F-01: font Century Gothic, wielkie litery
F-02: font Segoe UI Black pogrubiony, wielkie litery
K-06: kolor czerwony ceglasty, NCS: S3060-Y706

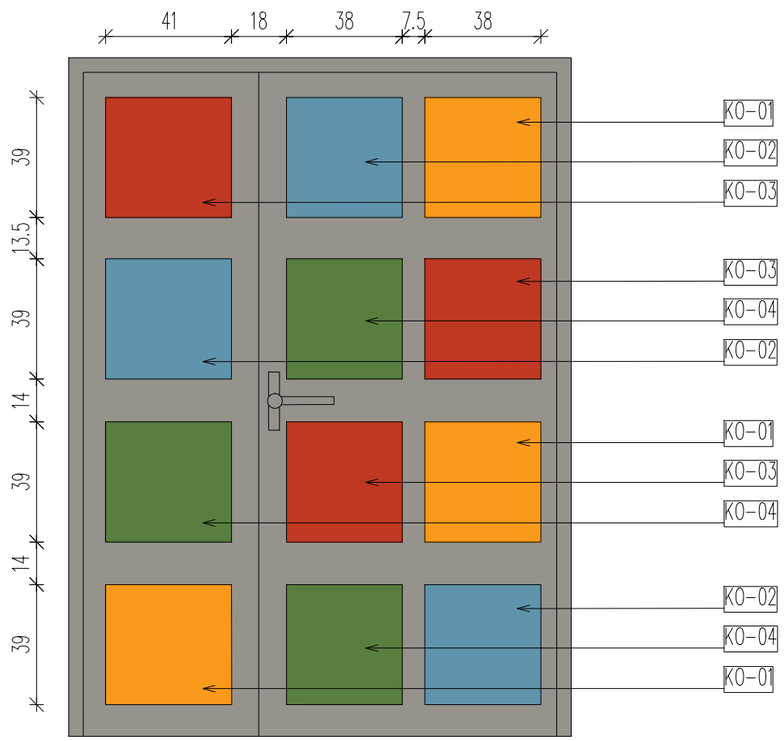

BLACHA ALUMINIOWA GR. 0,7mm LAKIEROWANA W RÓŻNYCH KOLORACH.
WYMIARY BLACHY DOSTOSOWYWAĆ NA BUDOWIE DO WIELKOŚCI PANELI NA DRZWIACH, W ZALEŻNOŚCI OD ICH WYMIARÓW.

KO-01: kolor arkusza blachy RAL 1033 pomarańczowy
KO-02: kolor arkusza blachy RAL 5024 niebieski
KO-03: kolor arkusza blachy RAL 2002 czerwony
KO-04: kolor arkusza blachy RAL 6017 zielony

1. Wszelkie ewentualane niezgodnosci należy skonsultować z głównym projektantem i projektantami branzowymi
2. Istotne zmiany w doborze materiałów budowlanych, wykończeniowych, technologii czy urządzeń mogą być wprowadzane jedynie za pisemną zgodą Jednostki Projektowania (Gabinet Projektowy).
3. Wszystkie wymiary i rzędne należy sprawdzić na budowie, a w przypadku wystąpienia różnic, projektowany układ należy dostosować do stanu istniejącego przy konsultacji z głównym projektantem, zachowując zasady zawarte w projekcie.
4. Zakres wykonania i obowiązki przy robotach budowlanych – zgodnie ze sztuką budowlaną (Warunki Techniczne Wykonania i Odbioru Robót Budowlano-Montażowych).
5. Wszystkie zastosowane w projekcie materiały, rozwiązania techniczne i urządzenia będą odpowiadały normom bezpieczeństwa p/poż i bhp (posiadają odpowiednie atesty i aprobaty).
6.Wszystkie projekty instalacji, wyposażenia, montażu urządzeń technologicznych nie objęte zakresem projektu wykonywanego przez jednostkę projektowania wymagają pisemnego uzgodnienia przez wskazanych przez nią projektantów lub jednostki projektowe – branżowe. W innym wypadku Projektant nie ponosi odpowiedzialności za skutki działania w/w systemów.
7. Wszystkie prace muszą być wykonywane zgodnie z zasadami sztuki budowlanej, z zachowaniem szczególnej ostrożności i pod stałym nadzorem osób uprawnionych. Zakres wykonania i obowiązki przy robotach budowlanych stosować zgodnie z Warunkami Technicznymi Wykonania i Odbioru Robót Budowlano-Montażowych i podobnymi uregulowaniami branżowymi.
8.Projekt jest chroniony Prawem Autorskim (Dz. U. 94.24.83 z dnia23.02.94). Wszystkie informacje zawarte w projekcie (pokazane i opisane) stanowią własność Jednostki Projektowania i nie wolno ich użyć ponownie, kopiować i reprodukować bez pisemnej zgody autorów opracowania.
9.W przypadku jakichkolwiek wątpliwości lub niezgodności poszczególnych elementów na planach, w opisach lub w przedmiarach należy zwrócić się do głównego projektanta.
10.Projektant zastrzega sobie prawo kontroli prac na wszystkich etapach, w tym również kontroli prefabrykacji materiałów (elementów stalowych, elementów wykończenia itp.) w miejscu ich wytwarzania w celu zapewnienia odpowiedniego standardu wykonania obiektu.
11.Wszystkie rozwiązania techniczne związane z określoną technologią wykonać ściśle wg wytycznych i ustaleń producenta.

JEDNOSTKA PROJEKTOWA
GABINET PROJEKTOWY
architekt tomasz lichota www.gabinetprojektowy.pl
ul. Parkowa 25 lok. 218, 51-616 Wrocław
tel 509 957 782 fax 71 735 10 77

GRUPA PROJEKTOWA
VOiD architekci
tel 71 735 10 76
www.voidarchitekci.pl

INWESTOR	Urząd Gminy Oława / Gmina Oława, Pl. Marszałka Józefa Piłsudskiego 28 55-200 Oława	
NAZWA ZADANIA	REMONT I DOCIEPLENIE ELEWACJI PRZEDSZKOLA "SMYK" W SOBOCISKU	DATA
ADRES OBIEKTU	SOBOCISKO 22	LISTOPAD 2020
ETAP	PROJEKT WYKONAWCZY	

NAZWISKO	BRANŻA	NR UPRAWNIEŃ	PODPIS
PROJEKTANT mgr inż. architekt Tomasz Lichota	architektura	17/DSOKK/2013	
SPRAWDZAJĄCY mgr inż. arch. Stanisław Lichota		2743/LB/75	
WSPÓŁPRACA: Wojciech Nowak			

NAZWA RYSUNKU	ELEWACJA ZACH.- KOLORYSTYKA I WYKOŃCZENIE STREFY WEJŚCIOWEJ	SKALA	1:20
		nr rys. D-17	str. .....

ZESTAWIENIE ELEMENTÓW STYRODUROWYCH

SYMBOL	OPIS	WYMIARY	ILOŚĆ [szt]
S-01	Podokiennik ze styroduru XPS – przekrój trapezowy	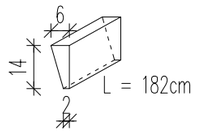	13
S-02	Głowica pilastra rozszerzająca się ku górze ze styroduru XPS – moduł powtarzalny	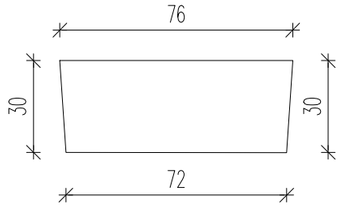 grubość = 2cm	8
S-03	Głowica pilastra rozszerzająca się ku górze ze styroduru XPS	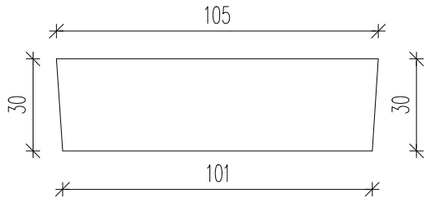 grubość = 2cm	1
S-04	Głowica pilastra rozszerzająca się ku górze ze styroduru XPS	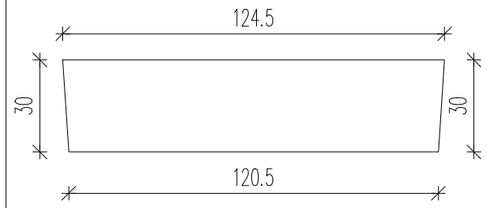 grubość = 2cm	1

1. Wszelkie ewentualane niezgodnosci należy skonsultować z głównym projektantem i projektantami branzowymi
2. Istotne zmiany w doborze materiałów budowlanych, wykończeniowych, technologii czy urządzeń mogą być wprowadzane jedynie za pisemną zgodą Jednostki Projektowania (Gabinet Projektowy).
3. Wszystkie wymiary i rzędne należy sprawdzić na budowie, a w przypadku wystąpienia różnic, projektowany układ należy dostosować do stanu istniejącego przy konsultacji z głównym projektantem, zachowując zasady zawarte w projekcie.
4. Zakres wykonania i obowiązki przy robotach budowlanych – zgodnie ze sztuką budowlaną (Warunki Techniczne Wykonania i Odbioru Robót Budowlano-Montażowych).
5. Wszystkie zastosowane w projekcie materiały, rozwiązania techniczne i urządzenia będą odpowiadały normom bezpieczeństwa p/poż i bhp (posiadają odpowiednie atesty i aprobaty).
6.Wszystkie projekty instalacji, wyposażenia, montażu urządzeń technologicznych nie objęte zakresem projektu wykonywanego przez jednostkę projektowania wymagają pisemnego uzgodnienia przez wskazanych przez nią projektantów lub jednostki projektowe – branżowe. W innym wypadku Projektant nie ponosi odpowiedzialności za skutki działania w/w systemów.
7. Wszystkie prace muszą być wykonywane zgodnie z zasadami sztuki budowlanej, z zachowaniem szczególnej ostrożności i pod stałym nadzorem osób uprawnionych. Zakres wykonania i obowiązki przy robotach budowlanych stosować zgodnie z Warunkami Technicznymi Wykonania i Odbioru Robót Budowlano-Montażowych i podobnymi uregulowaniami branżowymi.
8.Projekt jest chroniony Prawem Autorskim (Dz. U. 94.24.83 z dnia23.02.94). Wszystkie informacje zawarte w projekcie (pokazane i opisane) stanowią własność Jednostki Projektowania i nie wolno ich użyć ponownie, kopiować i reprodukować bez pisemnej zgody autorów opracowania.
9.W przypadku jakichkolwiek wątpliwości lub niezgodności poszczególnych elementów na planach, w opisach lub w przedmiarach należy zwrócić się do głównego projektanta.
10.Projektant zastrzega sobie prawo kontroli prac na wszystkich etapach, w tym również kontroli prefabrykacji materiałów (elementów stalowych, elementów wykończenia itp.) w miejscu ich wytwarzania w celu zapewnienia odpowiedniego standardu wykonania obiektu.
11.Wszystkie rozwiązania techniczne związane z określoną technologią wykonać ściśle wg wytycznych i ustaleń producenta.

JEDNOSTKA PROJEKTOWA

GABINET PROJEKTOWY
architekt tomasz lichota www.gabinetprojektowy.pl
ul. Parkowa 25 lok. 218, 51-616 Wrocław
tel 509 957 782 fax 71 735 10 77

GRUPA PROJEKTOWA
VOiD architekci
tel 71 735 10 76
www.voidarchitekci.pl

INWESTOR	Urząd Gminy Oława / Gmina Oława, Pl. Marszałka Józefa Piłsudskiego 28 55-200 Oława
NAZWA ZADANIA	REMONT I DOCIEPLENIE ELEWACJI PRZEDSZKOLA "SMYK" W SOBOCISKU
ADRES OBIEKTU	SOBOCISKO 22
ETAP	PROJEKT WYKONAWCZY
DATA	LISTOPAD 2020

NAZWISKO	BRANŻA	NR UPRAWNIEŃ	PODPIS
PROJEKTANT mgr inż. architekt Tomasz Lichota	architektura	17/DSOKK/2013	
SPRAWDZAJĄCY mgr inż. arch. Stanisław Lichota		2743/LB/75	
WSPÓŁPRACA: Wojciech Nowak			

NAZWA RYSUNKU	ZESTAWIENIE ELEMENTÓW STYRODUROWYCH	SKALA	1:20
		nr rys. ZX-01	str. .....

ZESTAWIENIE OBRÓBKI BLACHARSKIEJ – CZ. 1

UWAGI:
–pozaginać wszystkie wyeksponowane krawędzie

SYMBOL	OPIS	WYMIARY	SZER. ARKUSZA [mm]	DŁUGOŚĆ [mb]
OB–01	Parapet okienny blacha tytanwo–cynkowa gr. 0,8mm	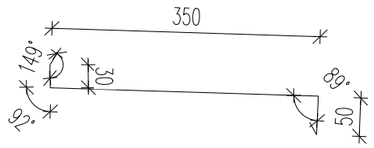	485	2,5
OB–02	Obróbka attyki elewacji północnej blacha tytanwo–cynkowa gr. 0,8mm	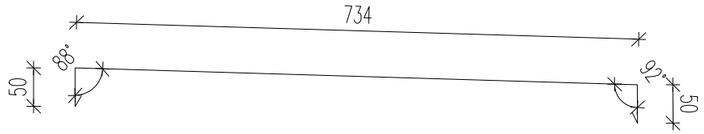	864	12
OB–03	Obróbka attyki elewacji południowej blacha tytanwo–cynkowa gr. 0,8mm	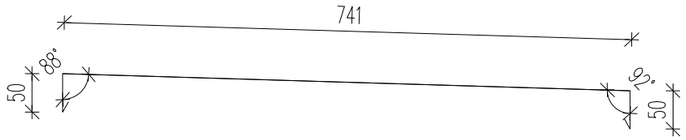	870	14
OB–04	Obróbka ogniomuru blacha tytanwo–cynkowa gr. 0,8mm	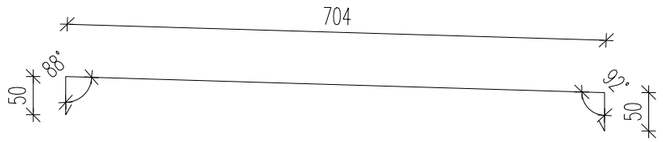	834	14

1. Wszelkie ewentualane niezgodnosci należy skonsultować z głównym projektantem i projektantami branzowymi
2. Istotne zmiany w doborze materiałów budowlanych, wykończeniowych, technologii czy urządzeń mogą być wprowadzane jedynie za pisemną zgodą Jednostki Projektowania (Gabinet Projektowy).
3. Wszystkie wymiary i rzędne należy sprawdzić na budowie, a w przypadku wystąpienia różnic, projektowany układ należy dostosować do stanu istniejącego przy konsultacji z głównym projektantem, zachowując zasady zawarte w projekcie.
4. Zakres wykonania i obowiązki przy robotach budowlanych – zgodnie ze sztuką budowlaną (Warunki Techniczne Wykonania i Odbioru Robót Budowlano–Montażowych).
5. Wszystkie zastosowane w projekcie materiały, rozwiązania techniczne i urządzenia będą odpowiadały normom bezpieczeństwa p/poż i bhp (posiadają odpowiednie atesty i aprobaty).
6.Wszystkie projekty instalacji, wyposażenia, montażu urządzeń technologicznych nie objęte zakresem projektu wykonywanego przez jednostkę projektowania wymagają pisemnego uzgodnienia przez wskazanych przez nią projektantów lub jednostki projektowe – branżowe. W innym wypadku Projektant nie ponosi odpowiedzialności za skutki działania w/w systemów.
7. Wszystkie prace muszą być wykonywane zgodnie z zasadami sztuki budowlanej, z zachowaniem szczególnej ostrożności i pod stałym nadzorem osób uprawnionych. Zakres wykonania i obowiązki przy robotach budowlanych stosować zgodnie z Warunkami Technicznymi Wykonania i Odbioru Robót Budowlano–Montażowych i podobnymi uregulowaniami branżowymi.
8.Projekt jest chroniony Prawem Autorskim (Dz. U. 94.24.83 z dnia23.02.94). Wszystkie informacje zawarte w projekcie (pokazane i opisane) stanowią własność Jednostki Projektowania i nie wolno ich użyć ponownie, kopiować i reprodukować bez pisemnej zgody autorów opracowania.
9.W przypadku jakichkolwiek wątpliwości lub niezgodności poszczególnych elementów na planach, w opisach lub w przedmiarach należy zwrócić się do głównego projektanta.
10.Projektant zastrzega sobie prawo kontroli prac na wszystkich etapach, w tym również kontroli prefabrykacji materiałów (elementów stalowych, elementów wykończenia itp.) w miejscu ich wytwarzania w celu zapewnienia odpowiedniego standardu wykonania obiektu.
11.Wszystkie rozwiązania techniczne związane z określoną technologią wykonać ściśle wg wytycznych i ustaleń producenta.

JEDNOSTKA PROJEKTOWA
GABINET PROJEKTOWY
architekt tomasz lichota www.gabinetprojektowy.pl
ul. Parkowa 25 lok. 218, 51-616 Wrocław
tel 509 957 782 fax 71 735 10 77

GRUPA PROJEKTOWA
VOiD architekci
tel 71 735 10 76
www.voidarchitekci.pl

INWESTOR	Urząd Gminy Oława / Gmina Oława, Pl. Marszałka Józefa Piłsudskiego 28 55–200 Oława		
NAZWA ZADANIA	REMONT I DOCIEPLENIE ELEWACJI PRZEDSZKOLA "SMYK" W SOBOCISKU		DATA
ADRES OBIEKTU	SOBOCISKO 22		LISTOPAD 2020
ETAP	PROJEKT WYKONAWCZY		

NAZWISKO	BRANŻA	NR UPRAWNIEŃ	PODPIS
PROJEKTANT mgr inż. architekt Tomasz Lichota	architektura	17/DSOKK/2013	
SPRAWDZAJĄCY mgr inż. arch. Stanisław Lichota		2743/LB/75	
WSPÓŁPRACA: Wojciech Nowak			

NAZWA RYSUNKU	ZESTAWIENIE OBRÓBKI BLACHARSKIEJ – CZ.1	SKALA	–
		nr rys. ZB–01	str. .....

ZESTAWIENIE OBRÓBKI BLACHARSKIEJ – CZ. 2

UWAGI:
–pozaginać wszystkie wyeksponowane krawędzie

SYMBOL	OPIS	WYMIARY	SZER. ARKUSZA [mm]	DŁUGOŚĆ [mb]
OB–05	Obróbka osłaniająca gzyms elewacja wschodnia, część lewa blacha tytanwo–cynkowa gr. 0,8mm	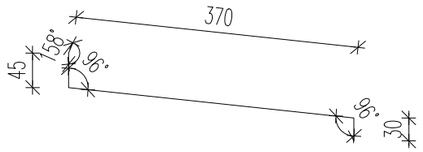	500	13,5
OB–06	Obróbka osłaniająca gzyms przy ogniomurze, elew. wsch. blacha tytanwo–cynkowa gr. 0,8mm	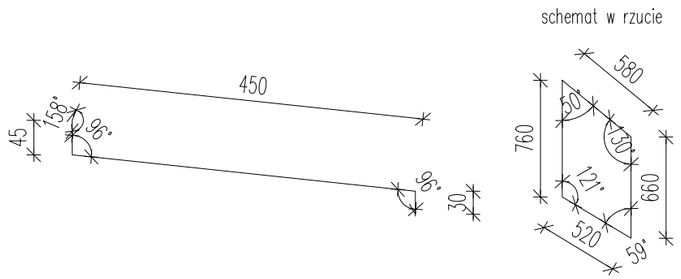	450	1 [szt.]
OB–07	Obróbka osłaniająca gzyms elewacja wschodnia, część prawa blacha tytanwo–cynkowa gr. 0,8mm	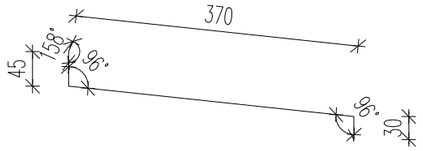	500	12,5
OB–08	Parapet okienny blacha tytanwo–cynkowa gr. 0,8mm	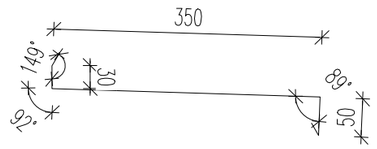	485	13
OB–09	Parapet okienny blacha tytanwo–cynkowa gr. 0,8mm	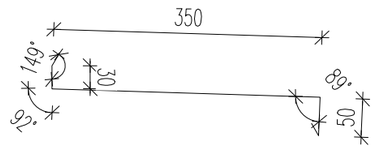	485	20

1. Wszelkie ewentualane niezgodnosci należy skonsultować z głównym projektantem i projektantami branzowymi
2. Istotne zmiany w doborze materiałów budowlanych, wykończeniowych, technologii czy urządzeń mogą być wprowadzane jedynie za pisemną zgodą Jednostki Projektowania (Gabinet Projektowy).
3. Wszystkie wymiary i rzędne należy sprawdzić na budowie, a w przypadku wystąpienia różnic, projektowany układ należy dostosować do stanu istniejącego przy konsultacji z głównym projektantem, zachowując zasady zawarte w projekcie.
4. Zakres wykonania i obowiązki przy robotach budowlanych – zgodnie ze sztuką budowlaną (Warunki Techniczne Wykonania i Odbioru Robót Budowlano–Montażowych).
5. Wszystkie zastosowane w projekcie materiały, rozwiązania techniczne i urządzenia będą odpowiadały normom bezpieczeństwa p/poż i bhp (posiadają odpowiednie atesty i aprobaty).
6.Wszystkie projekty instalacji, wyposażenia, montażu urządzeń technologicznych nie objęte zakresem projektu wykonywanego przez jednostkę projektowania wymagają pisemnego uzgodnienia przez wskazanych przez nią projektantów lub jednostki projektowe – branżowe. W innym wypadku Projektant nie ponosi odpowiedzialności za skutki działania w/w systemów.
7. Wszystkie prace muszą być wykonywane zgodnie z zasadami sztuki budowlanej, z zachowaniem szczególnej ostrożności i pod stałym nadzorem osób uprawnionych. Zakres wykonania i obowiązki przy robotach budowlanych stosować zgodnie z Warunkami Technicznymi Wykonania i Odbioru Robót Budowlano–Montażowych i podobnymi uregulowaniami branżowymi.
8.Projekt jest chroniony Prawem Autorskim (Dz. U. 94.24.83 z dnia23.02.94). Wszystkie informacje zawarte w projekcie (pokazane i opisane) stanowią własność Jednostki Projektowania i nie wolno ich użyć ponownie, kopiować i reprodukować bez pisemnej zgody autorów opracowania.
9.W przypadku jakichkolwiek wątpliwości lub niezgodności poszczególnych elementów na planach, w opisach lub w przedmiarach należy zwrócić się do głównego projektanta.
10.Projektant zastrzega sobie prawo kontroli prac na wszystkich etapach, w tym również kontroli prefabrykacji materiałów (elementów stalowych, elementów wykończenia itp.) w miejscu ich wytwarzania w celu zapewnienia odpowiedniego standardu wykonania obiektu.
11.Wszystkie rozwiązania techniczne związane z określoną technologią wykonać ściśle wg wytycznych i ustaleń producenta.

JEDNOSTKA PROJEKTOWA
GABINET PROJEKTOWY
architekt tomasz lichota www.gabinetprojektowy.pl
ul. Parkowa 25 lok. 218, 51-616 Wrocław
tel 509 957 782 fax 71 735 10 77

GRUPA PROJEKTOWA
VOiD architekci
tel 71 735 10 76
www.voidarchitekci.pl

INWESTOR	Urząd Gminy Oława / Gmina Oława, Pl. Marszałka Józefa Piłsudskiego 28 55–200 Oława		
NAZWA ZADANIA	REMONT I DOCIEPLENIE ELEWACJI PRZEDSZKOLA "SMYK" W SOBOCISKU		DATA
ADRES OBIEKTU	SOBOCISKO 22		LISTOPAD 2020
ETAP	PROJEKT WYKONAWCZY		

NAZWISKO	BRANŻA	NR UPRAWNIEŃ	PODPIS
PROJEKTANT mgr inż. architekt Tomasz Lichota	architektura	17/DSOKK/2013	
SPRAWDZAJĄCY mgr inż. arch. Stanisław Lichota		2743/LB/75	
WSPÓŁPRACA: Wojciech Nowak			

NAZWA RYSUNKU	ZESTAWIENIE OBRÓBKI BLACHARSKIEJ – CZ.2	SKALA	–
		nr rys. ZB–02	str. .....

ZESTAWIENIE OBRÓBKI BLACHARSKIEJ – CZ. 3

UWAGI:
–pozaginać wszystkie wyeksponowane krawędzie

SYMBOL	OPIS	WYMIARY	SZER. ARKUSZA [mm]	DŁUGOŚĆ [mb]
OB–10	Parapet okienny blacha tytanwo–cynkowa gr. 0,8mm	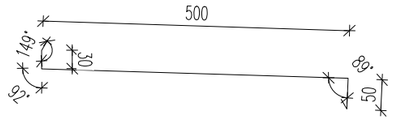	633	2,5
OB–11	Parapet okienny blacha tytanwo–cynkowa gr. 0,8mm	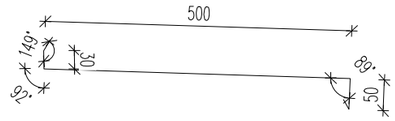	633	11
OB–12	Obróbka osłaniająca gzyms elewacja zachodnia, część lewa blacha tytanwo–cynkowa gr. 0,8mm	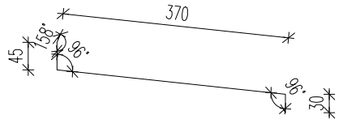	500	13
OB–13	Obróbka osłaniająca gzyms przy ogniomurze, elew. zach. blacha tytanwo–cynkowa gr. 0,8mm	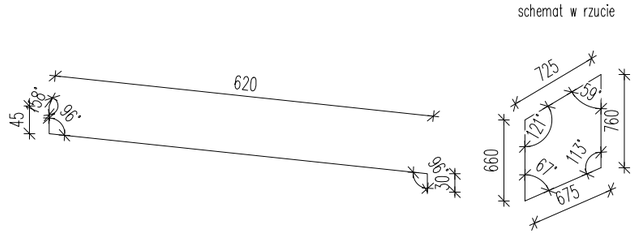	745	1 [szt.]
OB–14	Obróbka osłaniająca gzyms elewacja zachodnia, część lewa blacha tytanwo–cynkowa gr. 0,8mm	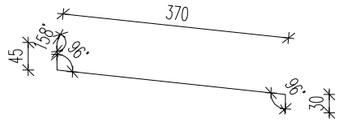	500	14

ZESTAWIENIE OBRÓBKI BLACHARSKIEJ – CZ. 4 – rynny i rury spustowe

SYMBOL	OPIS	DŁUGOŚĆ [mb]
6	Rura spustowa okrągła blacha tytanwo–cynkowa ø12cm	32
16	Rynna okrągła blacha tytanowo–cynkowa szer. większa bądź równa 120 mm	52

UWAGI:
Do rur spustowych dobrać odpowiednie kolana wraz z przedłużkami dostosowujące się do kształtu gzymsu (wg rys. D–06)

1. Wszelkie ewentualane niezgodnosci należy skonsultować z głównym projektantem i projektantami branzowymi
2. Istotne zmiany w doborze materiałów budowlanych, wykończeniowych, technologii czy urządzeń mogą być wprowadzane jedynie za pisemną zgodą Jednostki Projektowania (Gabinet Projektowy).
3. Wszystkie wymiary i rzędne należy sprawdzić na budowie, a w przypadku wystąpienia różnic, projektowany układ należy dostosować do stanu istniejącego przy konsultacji z głównym projektantem, zachowując zasady zawarte w projekcie.
4. Zakres wykonania i obowiązki przy robotach budowlanych – zgodnie ze sztuką budowlaną (Warunki Techniczne Wykonania i Odbioru Robót Budowlano–Montażowych).
5. Wszystkie zastosowane w projekcie materiały, rozwiązania techniczne i urządzenia będą odpowiadały normom bezpieczeństwa p/poż i bhp (posiadają odpowiednie atesty i aprobaty).
6.Wszystkie projekty instalacji, wyposażenia, montażu urządzeń technologicznych nie objęte zakresem projektu wykonywanego przez jednostkę projektowania wymagają pisemnego uzgodnienia przez wskazanych przez nią projektantów lub jednostki projektowe – branżowe. W innym wypadku Projektant nie ponosi odpowiedzialności za skutki działania w/w systemów.
7. Wszystkie prace muszą być wykonywane zgodnie z zasadami sztuki budowlanej, z zachowaniem szczególnej ostrożności i pod stałym nadzorem osób uprawnionych. Zakres wykonania i obowiązki przy robotach budowlanych stosować zgodnie z Warunkami Technicznymi Wykonania i Odbioru Robót Budowlano–Montażowych i podobnymi uregulowaniami branżowymi.
8.Projekt jest chroniony Prawem Autorskim (Dz. U. 94.24.83 z dnia23.02.94). Wszystkie informacje zawarte w projekcie (pokazane i opisane) stanowią własność Jednostki Projektowania i nie wolno ich użyć ponownie, kopiować i reprodukować bez pisemnej zgody autorów opracowania.
9.W przypadku jakichkolwiek wątpliwości lub niezgodności poszczególnych elementów na planach, w opisach lub w przedmiarach należy zwrócić się do głównego projektanta.
10.Projektant zastrzega sobie prawo kontroli prac na wszystkich etapach, w tym również kontroli prefabrykacji materiałów (elementów stalowych, elementów wykończenia itp.) w miejscu ich wytwarzania w celu zapewnienia odpowiedniego standardu wykonania obiektu.
11.Wszystkie rozwiązania techniczne związane z określoną technologią wykonać ściśle wg wytycznych i ustaleń producenta.

JEDNOSTKA PROJEKTOWA
GABINET PROJEKTOWY
architekt tomasz lichota www.gabinetprojektowy.pl
ul. Parkowa 25 lok. 218, 51-616 Wrocław
tel 509 957 782 fax 71 735 10 77

GRUPA PROJEKTOWA
VOiD architekci
tel 71 735 10 76
www.voidarchitekci.pl

INWESTOR	Urząd Gminy Oława / Gmina Oława, Pl. Marszałka Józefa Piłsudskiego 28 55–200 Oława	
NAZWA ZADANIA	REMONT I DOCIEPLENIE ELEWACJI PRZEDSZKOLA "SMYK" W SOBOCISKU	DATA
ADRES OBIEKTU	SOBOCISKO 22	LISTOPAD 2020
ETAP	PROJEKT WYKONAWCZY	

NAZWISKO	BRANŻA	NR UPRAWNIEŃ	PODPIS
PROJEKTANT mgr inż. architekt Tomasz Lichota	architektura	17/DSOKK/2013	
SPRAWDZAJĄCY mgr inż. arch. Stanisław Lichota		2743/LB/75	
WSPÓŁPRACA: Wojciech Nowak			

NAZWA RYSUNKU	ZESTAWIENIE OBRÓBKI BLACHARSKIEJ – CZ.3	SKALA	–
		nr rys. ZB–03,04	str. .....

ZESTAWIENIE DRZWI ZEWNĘTRZNYCH

lp	1	
symbol	dz1	
widok	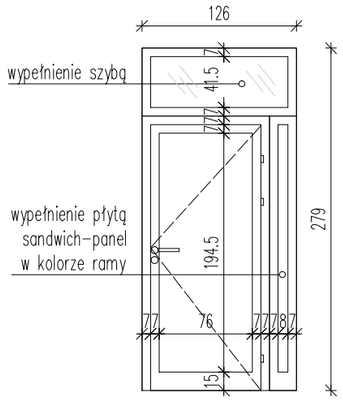	
szer/wys*	126/279	
szer/wys**	90/216	
L / P	L	P
ilość	–	1
uwagi	drzwi w systemie aluminiowym np. ALUPROF MB-70HI; Umax 1,3$[W/m^2*K]$ kolor RAL 7047 (szary) szerokość otworu po otwarciu skrzydła: 0,9m; wyposażenie: - samozamykacz - 2 zamki z wkładką atestową - klamka systemowa metalowa - szyba bezpieczna P2 - trzy zawiasy DRZWI WYKONAĆ BEZ PROGÓW osadzenie framugi wg rys. D-14	

* – wymiary konstrukcyjne otworu w ścianie
** – wymiary otworu po otwarciu skrzydeł

1. Wszelkie ewentualane niezgodnosci należy skonsultować z głównym projektantem i projektantami branzowymi
2. Istotne zmiany w doborze materiałów budowlanych, wykończeniowych, technologii czy urządzeń mogą być wprowadzane jedynie za pisemną zgodą Jednostki Projektowania (Gabinet Projektowy).
3. Wszystkie wymiary i rzędne należy sprawdzić na budowie, a w przypadku wystąpienia różnic, projektowany układ należy dostosować do stanu istniejącego przy konsultacji z głównym projektantem, zachowując zasady zawarte w projekcie.
4. Zakres wykonania i obowiązki przy robotach budowlanych – zgodnie ze sztuką budowlaną (Warunki Techniczne Wykonania i Odbioru Robót Budowlano-Montażowych).
5. Wszystkie zastosowane w projekcie materiały, rozwiązania techniczne i urządzenia będą odpowiadały normom bezpieczeństwa p/poż i bhp (posiadają odpowiednie atesty i aprobaty).
6.Wszystkie projekty instalacji, wyposażenia, montażu urządzeń technologicznych nie objęte zakresem projektu wykonywanego przez jednostkę projektowania wymagają pisemnego uzgodnienia przez wskazanych przez nią projektantów lub jednostki projektowe – branżowe. W innym wypadku Projektant nie ponosi odpowiedzialności za skutki działania w/w systemów.
7. Wszystkie prace muszą być wykonywane zgodnie z zasadami sztuki budowlanej, z zachowaniem szczególnej ostrożności i pod stałym nadzorem osób uprawnionych. Zakres wykonania i obowiązki przy robotach budowlanych stosować zgodnie z Warunkami Technicznymi Wykonania i Odbioru Robót Budowlano-Montażowych i podobnymi uregulowaniami branżowymi.
8.Projekt jest chroniony Prawem Autorskim (Dz. U. 94.24.83 z dnia23.02.94). Wszystkie informacje zawarte w projekcie (pokazane i opisane) stanowią własność Jednostki Projektowania i nie wolno ich użyć ponownie, kopiować i reprodukować bez pisemnej zgody autorów opracowania.
9.W przypadku jakichkolwiek wątpliwości lub niezgodności poszczególnych elementów na planach, w opisach lub w przedmiarach należy zwrócić się do głównego projektanta.
10.Projektant zastrzega sobie prawo kontroli prac na wszystkich etapach, w tym również kontroli prefabrykacji materiałów (elementów stalowych, elementów wykończenia itp.) w miejscu ich wytwarzania w celu zapewnienia odpowiedniego standardu wykonania obiektu.
11.Wszystkie rozwiązania techniczne związane z określoną technologią wykonać ściśle wg wytycznych i ustaleń producenta.

JEDNOSTKA PROJEKTOWA

GABINET PROJEKTOWY
architekt tomasz lichota www.gabinetprojektowy.pl
ul. Parkowa 25 lok. 218, 51-616 Wrocław
tel 509 957 782 fax 71 735 10 77

GRUPA PROJEKTOWA

VOiD architekci
tel 71 735 10 76
www.voidarchitekci.pl

INWESTOR	Urząd Gminy Oława / Gmina Oława, Pl. Marszałka Józefa Piłsudskiego 28 55-200 Oława	
NAZWA ZADANIA	REMONT I DOCIEPLENIE ELEWACJI PRZEDSZKOLA "SMYK" W SOBOCISKU	DATA
ADRES OBIEKTU	SOBOCISKO 22	LISTOPAD 2020
ETAP	PROJEKT WYKONAWCZY	

NAZWISKO	BRANŻA	NR UPRAWNIEŃ	PODPIS
PROJEKTANT mgr inż. architekt Tomasz Lichota	architektura	17/DSOKK/2013	
SPRAWDZAJĄCY mgr inż. arch. Stanisław Lichota		2743/LB/75	
WSPÓŁPRACA: Wojciech Nowak			

NAZWA RYSUNKU	ZESTAWIENIE DRZWI ZEWNĘTRZNYCH	SKALA	1:50
		nr rys. Z-D	str. .....