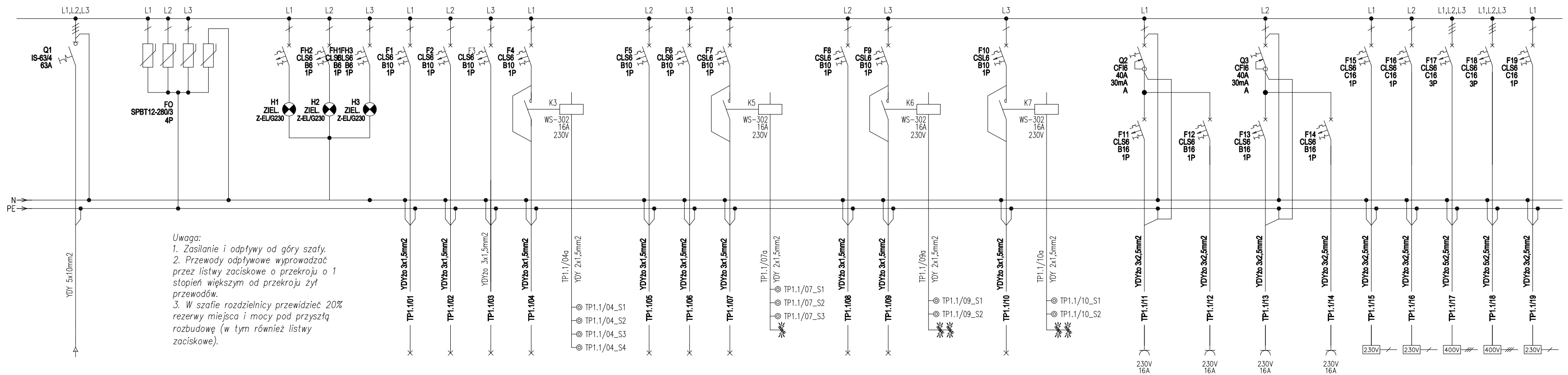

OPIS ODPŁYWU	ZASILANIE Z RGNN	OCHRONA PRZEPIĘCIOWA (klasa B+C)	KONTROLA NAPIĘCIA	OŚWIETLENIE AWARYJNE	OŚWIETLENIE POM. 1.8	OŚWIETLENIE POM. 1.11, 1.12	OŚWIETLENIE POM. 1.9, 1.10, 1.7	STEROWANIE	OŚWIETLENIE POM. 1.5	OŚWIETLENIE POM. 1.6	OŚWIETLENIE POM. 1.1, 1.4	STEROWANIE	OŚWIETLENIE POM. 1.3	OŚWIETLENIE KOMUNIKACJA	STEROWANIE	OŚWIETLENIE KOMUNIKACJA	STEROWANIE	GNIAZDA WTYKOWE POM. 1.3	GNIAZDA WTYKOWE POM. 1.4, 1.5	GNIAZDA WTYKOWE POM. 1.9, 1.10, 1.7	GNIAZDA WTYKOWE POM. 1.8, 1.11, 1.12	KURTYNA POWIETRZNA 1	KURTYNA POWIETRZNA 2	CENTRALA WENTYLACYJNA NW5	CENTRALA WENTYLACYJNA NW6	CENTRALA WENTYLACYJNA NW7
Pi	25,3	-	-	-	0,2	0,25	0,5	-	0,5	0,5	0,55	-	0,5	0,55	-	0,55	-	2,0	2,0	2,0	2,0	2,0	2,0	3,0	3,8	2,4
kz	0,3	-	-	-	0,9	0,9	0,9	-	0,9	0,9	0,9	-	0,9	0,9	-	0,9	-	0,15	0,15	0,15	0,15	-	-	-	-	-
Pz	7,59	-	-	-	0,2	0,25	0,45	-	0,45	0,45	0,5	-	0,45	0,5	-	0,5	-	0,30	0,30	0,30	0,30	-	-	-	-	-
kj	0,8																									
Pz	6,07																									

JEDNOSTKA PROJ. / DESIGN UNIT	ARCHIFORMACJA PRACOWNIA ARCHITEKTONICZNA WIOSNY LUDÓW 10, 63-000 ŚRODA WLKP.		
INWESTOR / INVESTOR	ŚRODA XXI Sp. z o. o. DASZYŃSKIEGO 5, 63-000 ŚRODA WLKP.		
OBIEKT / JOB	ROZBUDOWA INFRASTRUKTURY SPORTOWEJ NA STADIONIE ŚREDZKIM		
LOKALIZACJA / LOCATION	UL.SPORTOWA, 63-000 ŚRODA WLKP. DZIAŁKI NR 2765/2, 2765/3, 2765/4, 3077, 3078/1, 3078/2, 3074/3		
FAZA PROJEKTU / PROJECT STATUS	PROJEKT WYKONAWCZY		
BRANŻA / BRANCH	ELEKTRYKA		
PROJEKTANT / DESIGNER	MGR INŻ. PAWEŁ SZAFRAŃSKI NR UPRAWNIEŃ WKP/0168/POOE/13	PODPIS / SIGNATURE	
ASYSTENT PROJ. / DESIGNER'S ASSISTANT			
SPRAWDZAJĄCY / CHECKER	MRG INŻ. MICHAŁ SZAFRAŃSKI NR UPRAWNIEŃ WKP/0187/POOE/11	PODPIS / SIGNATURE	
TREŚĆ RYSUNKU / CONTENT	SCHEMAT TABLICY TP1.1	SKALA / SCALE	-
DATA / DATE	04.2020	REWIZJA / REVISION	0
NUMER RYSUNKU / DRAWING NUMBER	PW/E/18	NUMER STRONY / PAGE NUMBER	–