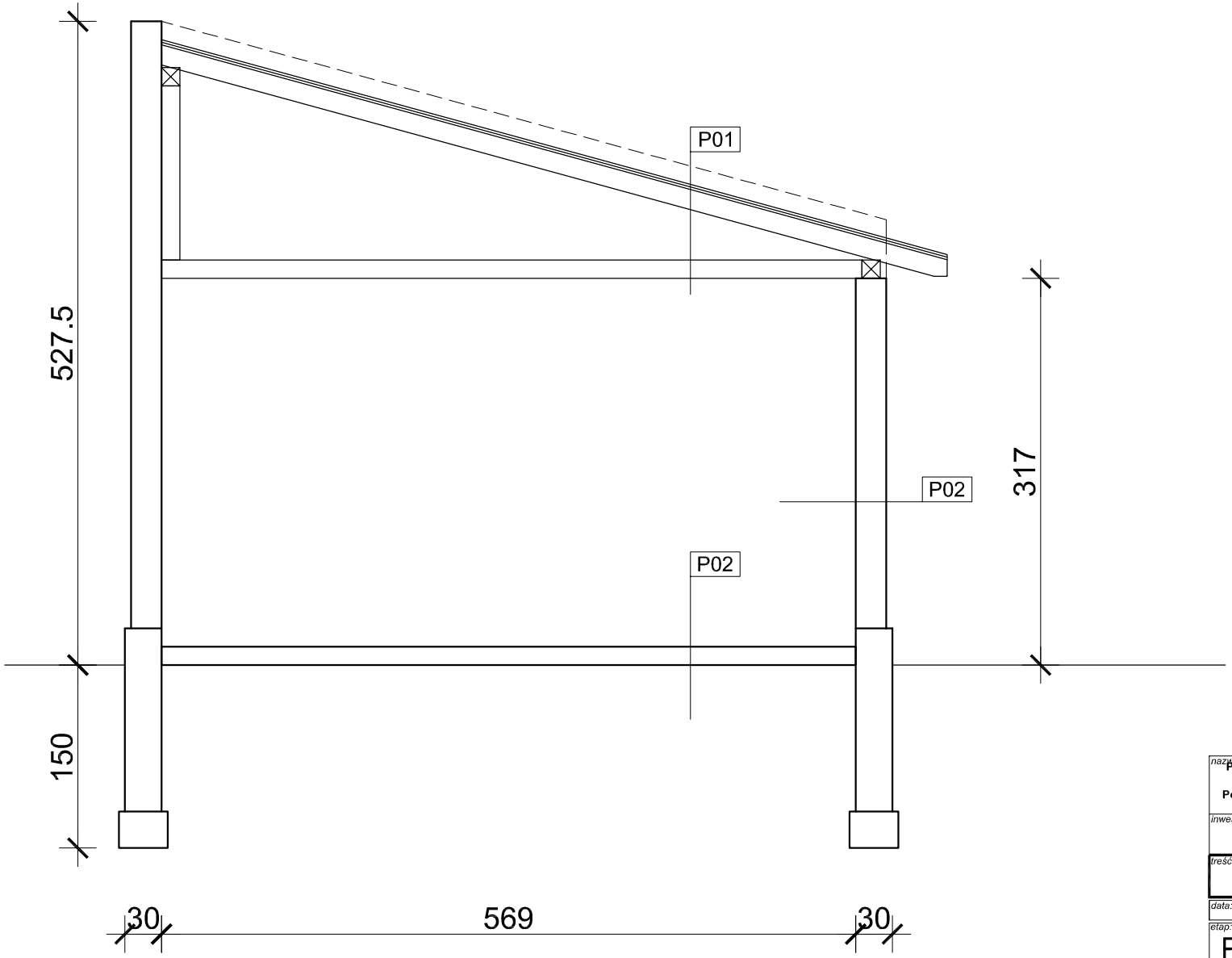

P01

- papa termozgrzewalna
- pełne deskowanie
- termoizolacja
- krokwie
- sufit

P02

- posadzka
- wylewka cementowa
- papa
- izolacja
- chudy beton
- grunt rodzimy

P03

- tynk cementowo-wapienny
- pustak gr. 25-30 cm
- tynk cementowo - wapienny

nazwa i adres inwestycji:
Przebudowa istniejącego boiska asfaltowego wraz z urządzeniami i rozbiórka istniejącego budynku gospodarczego przy Szkole Podstawowej nr 1 w Skoczowie, ul. Mickiewicza 11 na działce nr 262, obręb 1. Kategoria obiektu V.

inwestor:
Gmina Skoczów, Rynek 1, 43-430 Skoczów,

treść rysunku :
PRZEKRÓJ

data: *MAJ 2018*		skala: *1:50*
etap: PB	IMIĘ I NAZWISKO	PODPIS
	opracował: *mgr inż. arch. Tomasz Raszka*	
branża: A	konstrukcja:	
nr rys: I02		

Tomasz Raszka Architekt
ul. Sportowa 7, 43-450 Ustroń; NIP: 5482482401, REGON: 243411775
architekt@tomaszraszka.com; www.tomaszraszka.com

Projekt wykonano w programie Autodesk Autocad 2014 LT. Projekt przeznaczony jest do jednokrotnego wykonania. Wszelkie kopiowanie, skanowanie, powielanie lub jakiekolwiek inne wykorzystanie w celach komercyjnych bez pisemnej zgody autora
- Z A B R O N I O N E