SZCZEGÓL "I"
skala 1:10 [cm]

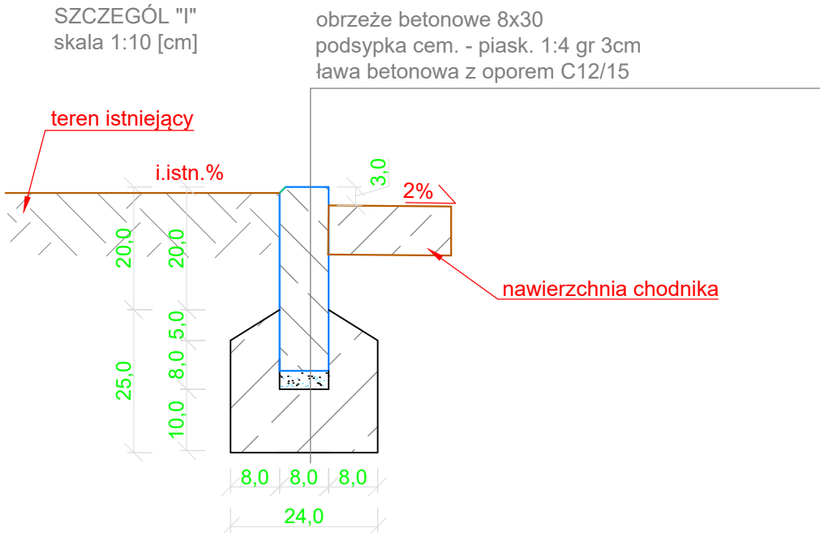

SZCZEGÓL "II"
skala 1:10 [cm]

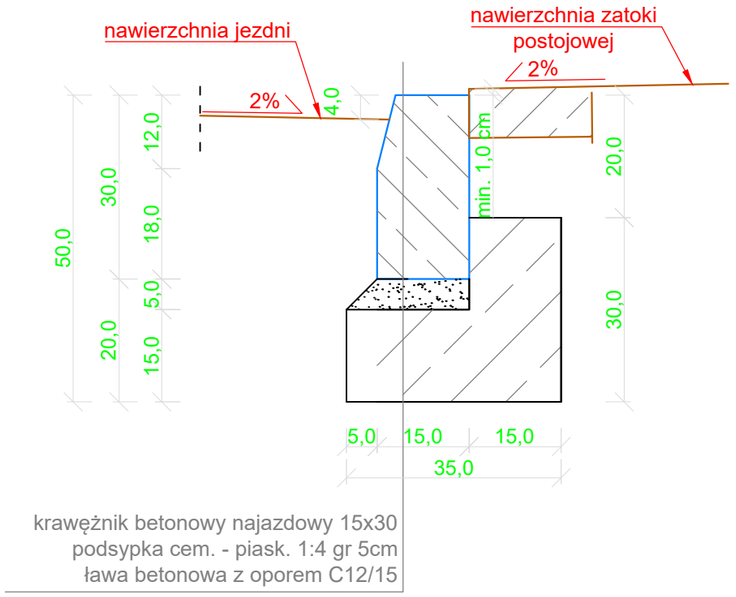

SZCZEGÓL "III"
skala 1:10 [cm]

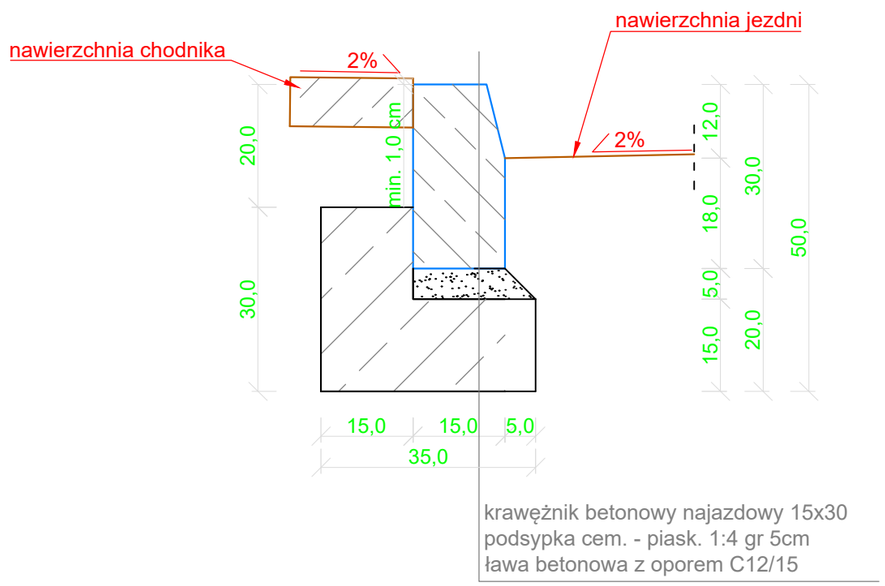

SZCZEGÓL "IV"
skala 1:10 [cm]

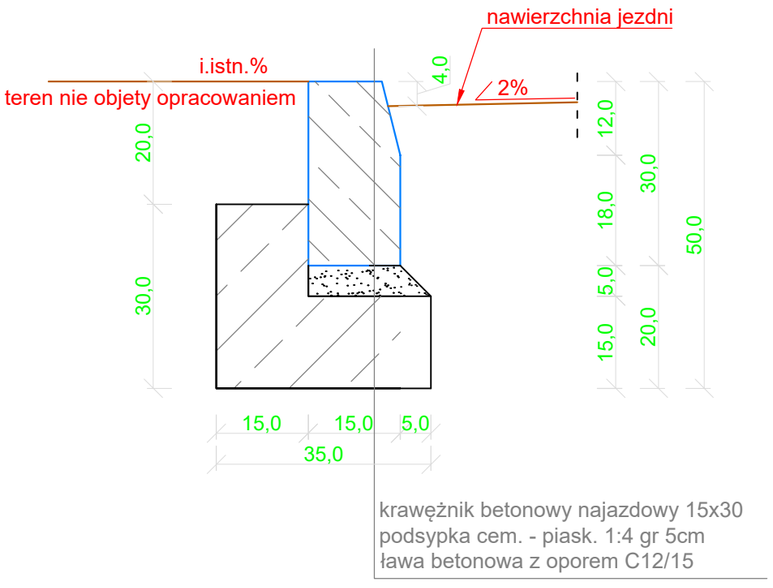

SZCZEGÓL "V"
skala 1:10 [cm]

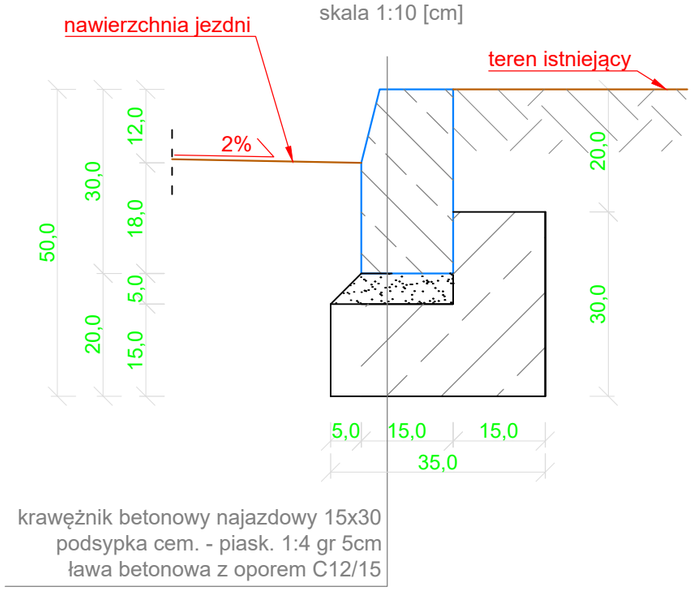

zadanie/inwestycja: "Przebudowa ul. św. Wojciecha w Krośnie"	
działki: 996	nr rys 1.4
obręb: Krościenko Niżne	skala: 1:10
LEGENDA: SZCZEGÓLY KONSTRUKCYJNE	