DETALE BUDYNKU SALI GIMNASTYCZNEJ – II ETAP BUDOWY

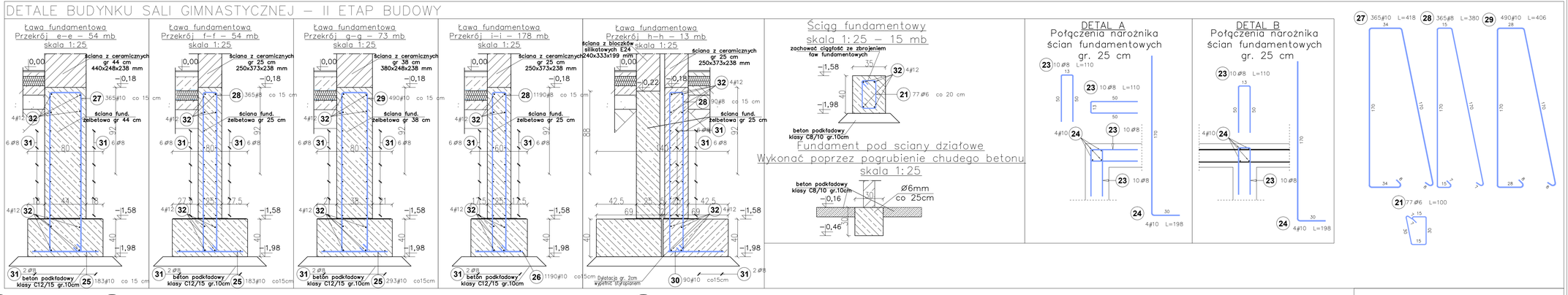

RZUT FUNDAMENTÓW

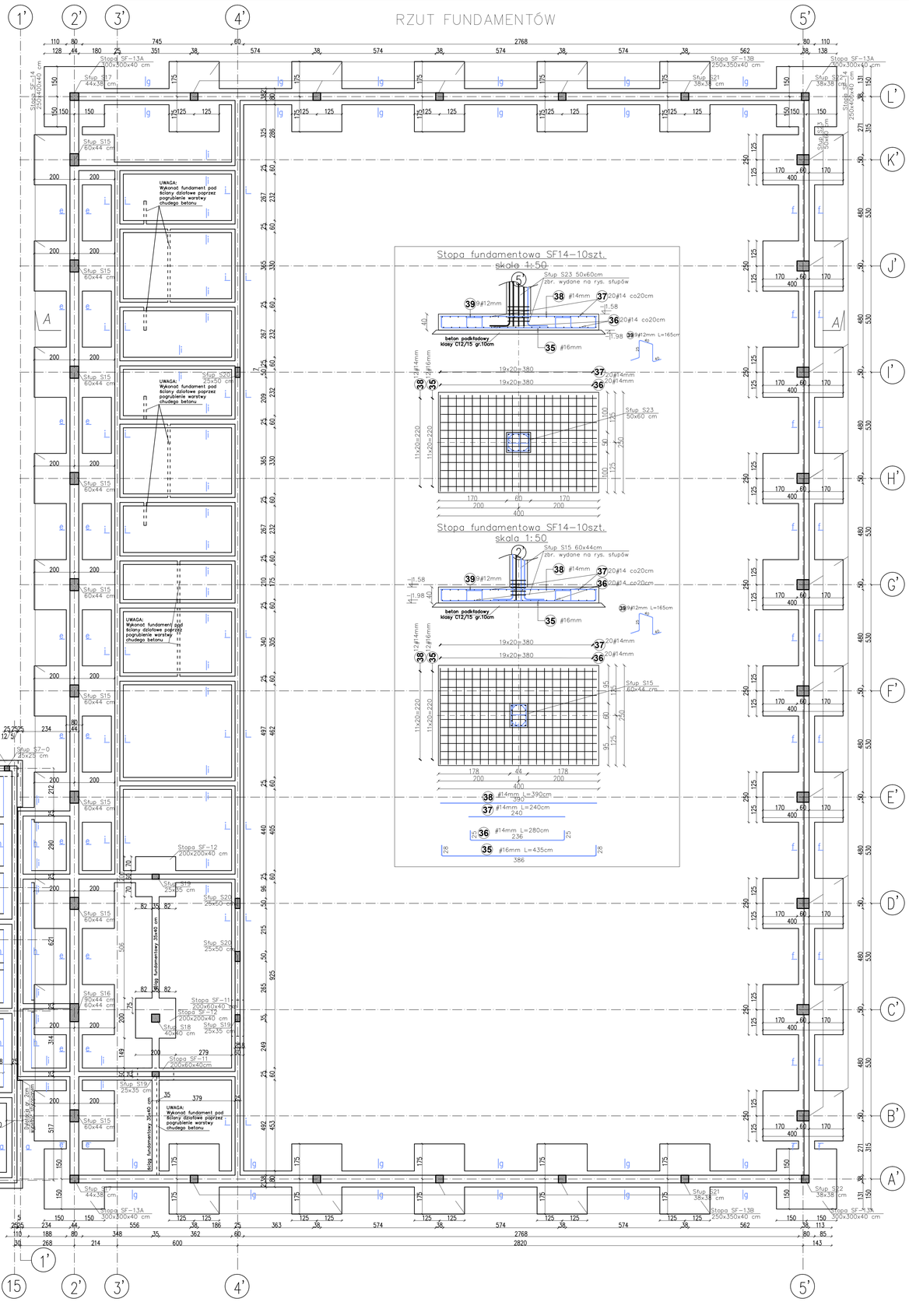

Poz.	Kształt pręta [cm]	Stal Ø A-II	Stal # A-IIIN	Długość (cm)	Ilość w elemencie	Ilość ogółem	Długość łączna (m) A-II Ø 6	A-II Ø 8	A-IIIN # 8	# 10	# 12	# 14	# 16
FUNDAMENTY - II ETAP BUDOWY 1 szt.. Masa ogólna (kg) :19783,6													
21	7 / 15 / 36	6		100,0	77	77	77,0						
22	50 / 50		12	98,0	95	95					93,1		
23	50 / 50 / 13	8		110,0	210	210		231,0					
24	170 / 30		10	198,0	144	144				285,1			
25	70		10	70,0	659	659				461,3			
26	50		10	50,0	1190	1190				595,0			
27	8 / 170 / 34		10	418,0	365	365				1525,7			
28	7 / 170 / 15		8	380,0	1645	1645			6251,0				
29	8 / 170 / 28		10	406,0	490	490				1989,4			
30	59		10	59,0	90	90				53,1			
31	1200	8		1200,0	480	480		5760,0					
32	1200		12	1200,0	284	284					3408,0		
34	1200		10	1200,0	3	3				36,0			
35	28 / 386		16	435,0	240	240							1044,0
36	30 / 236		14	280,0	400	400						1120,0	
37	240		14	240,0	400	400						960,0	
38	390		14	390,0	240	240						936,0	
39	45 / 45		12	165,0	306	306					504,9		
40	28 / 336		14	385,0	120	120						462,0	
41	30 / 236		14	280,0	170	170						476,0	
42	240		14	240,0	170	170						408,0	
43	340		14	340,0	120	120						408,0	
44	28 / 282		14	331,0	60	60						198,6	
45	30 / 286		14	330,0	60	60						198,0	
46	290		14	290,0	60	60						174,0	
47	290		14	290,0	60	60						174,0	
Długość wg średnic (m)							77,0	5991,0	6251,0	4945,6	4006,0	5514,6	1044,0
Masa jednostkowa pręta (kg/m)							0,2	0,4	0,4	0,6	0,9	1,2	1,6
Masa łączna wg średnic (kg)							17,1	2366,4	2469,1	3051,4	3557,3	6672,7	1649,5
Ogółem (kg)							19783,6						

SCHEMAT POŁĄCZENIA ZBROJENIA ŁAW

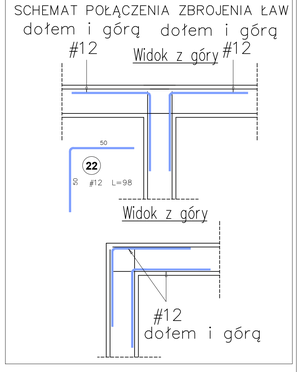

II ETAP BUDOWY – BUDOWA BUDYNKU SALI GIMNASTYCZNEJ
SF11 – Stopa fundamentowa 200x60x40cm 2 szt.
Stopy zbrojone dołem siatką ø10mm o boku oczka 15cm.

SF12 – Stopa fundamentowa 200x200x40cm 2 szt.
Stopy zbrojone dołem siatką ø12mm o boku oczka 15cm.

SF13A – Stopa fundamentowa 300x300x40cm 4 szt.
SF13B – Stopa fundamentowa 250x350x40cm 10 szt.
SF14 – Stopa fundamentowa 250x400x40cm 20 szt.
Stopy zbrojone wg. detalu zbrojenia stóp fundamentowych.

S15 – Słup żelbetowy 60x44 cm – 9 szt.
S16 – Słup żelbetowy 90x44 / 60x44 cm – 1 szt
S17 – Słup żelbetowy 44x38 cm – 2 szt.
S18 – Słup żelbetowy 40x40 cm – 1 szt
S19 – Słup żelbetowy 25x35 cm – 3 szt.
S20 – Słup żelbetowy 25x50 cm – 3 szt
S21 – Słup żelbetowy 38x38 cm – 10 szt
S22 – Słup żelbetowy 38x38 cm – 2 szt
S23 – Słup żelbetowy 50x60 cm – 10 szt
Zbrojenie startowe słupów wydane na rysunku zbrojenia słupów

LEGENDA – II ETAP BUDOWY
BUDYNEK SALI GIMNASTYCZNEJ

- ŚCIANA FUNDAMENTOWA ŻELBETOWA – gr. 25, 38, 44 cm
- ELEMENT ŻELBETOWY

UWAGI:

1. WYKOPY WYKONAĆ DO USTALONEJ GŁĘBOKOŚCI POSADOWIENIA FUNDAMENTÓW.
2. POZIOM POSADOWIENIA FUNDAMENTÓW: –1,50m;
   DLA STÓP FUNDAMENTOWYCH SALI GIMNASTYCZNEJ: –1,70m.
3. WSZYSTKIE FUNDAMENTY NALEŻY WYKONAĆ NA WARSTWIE CHUDEGO BETONU KLASY C8/10 (B10) GRUBOŚCI MIN. 10CM, W PRZYPADKU PRZEBRANIA WYKOPU UBYTKI GRUNTU UZUPEŁNIĆ CHUDYM BETONEM.
4. ZBROJENIE SŁUPÓW, ŚCIAN ŻELBETOWYCH NALEŻY KOTWIĆ W FUNDAMENTACH.
5. NASYPY NIEBUDOWLANE NALEŻY USUNĄĆ ZE STREFY ODDZIAŁYWANIA FUNDAMENTÓW ORAZ WARSTW POSADZKOWYCH.
6. WYKOPY FUNDAMENTOWE NALEŻY NIEZWŁOCZNIE ZABEZPIECZYĆ WARSTWĄ CHUDEGO BETONU.
7. NA CZAS PRZYGOTOWANIA PODŁOŻA GRUNTOWEGO, WYKOPU ORAZ PODBUDOWY POSADZKI NALEŻY USTANOWIĆ NADZÓR GEOLOGICZNY.
8. PROJEKT KONSTRUKCYJNY NALEŻY ROZPATRYWAĆ ŁĄCZNIE Z PROJEKTEM ARCHITEKTURY I PROJEKTAMI BRANŻOWYMI.
9. WSZELKIE ODSTĘPSTWA OD PROJEKTU NA KAŻDYM ETAPIE REALIZACJI NALEŻY KONSULTOWAĆ Z PROJEKTANTEM.

BETON KLASY: C20/25 (B25)
STAL ZBROJENIOWA KLAS:
A-II Φ(St50B)
A-IIIN #(B500SP)

MINIMALNA ŚREDNICA WEWNĘTRZNA ZAGIĘCIA PRĘTÓW ZBROJENIOWYCH

		Średnica gięcia
Haki półokrągłe, haki proste, pętle	ds < 20mm	4ds
	ds ≥ 20mm	7ds
Pręty odgięte lub inne pręty zaginane	BOCZNA OSŁONA PRZESTRZENNY DO PRZEKSZTAŁCENIA SIŁCHA	>10cm i >7ds	10ds
		>5cm i >3ds	15ds
		≤5cm lub ≤3ds	20ds

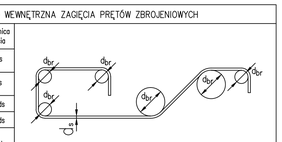

OZNACZENIA:

obs. – OBUSTRONNIE	dod. – ZBROJENIE DODATKOWE	t. – Z TYŁU
1.w. – 1 WARSTWA ZBROJENIA	g. – ZBROJENIE GÓRĄ	p. – Z PRZODU
PRZERWA ROBOCZA	d. – ZBROJENIE DOŁEM	g+d – GÓRĄ I DOŁEM

PRACOWNIA PROJEKTOWA "VITARO"			
Inwestycja	Budowa budynku Oświatowego w miejscowości Jeziorki wraz z zagospodarowaniem terenu i infrastrukturą techniczną.		Data: VIII. 2024
			Nr rys: K-PW-1
Adres inwestycji	ul. POCZTOWA, LEŚNA, MIEJSCOWOŚĆ JEZIORKI GMINA STĘSZEW ,DZ.NR.EWID.68/4, 64/1		Skala 1:100
Inwestor	GMINA STĘSZEW		Branża / Etap
Adres Inwestora	ul. POZNAŃSKA 11, 62-060 STĘSZEW		KONS / PW
Temat rysunku	**RZUT FUNDAMENTÓW-RYSUNEK ZAMIENNY**		
Branża konstrukcyjna	Projektant:	mgr inż. Paweł Golc Nr upr. SLK/3966/PBKb/21 Upr. bud. do projekt. bez ograniczeń w spec. konstrukcyjno-budowlanej	Podpis:

DETALE BUDYNKU SALI GIMNASTYCZNEJ – II ETAP BUDOWY

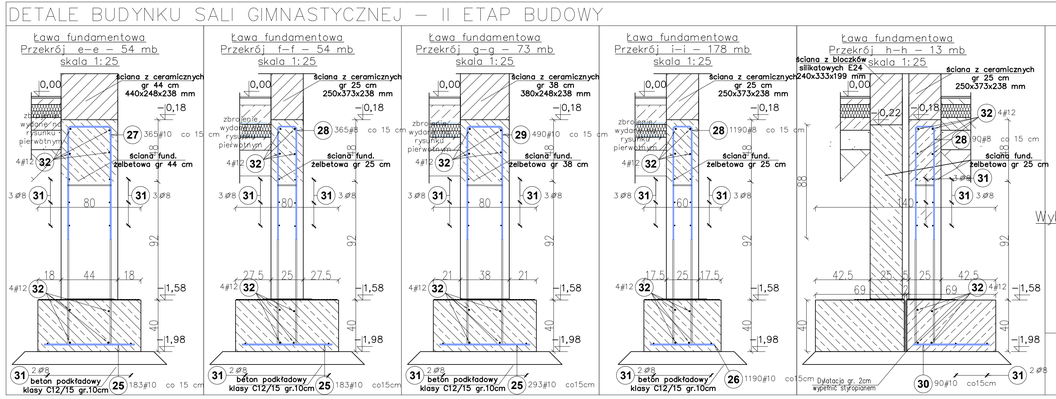

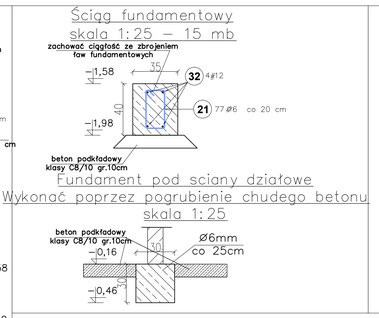

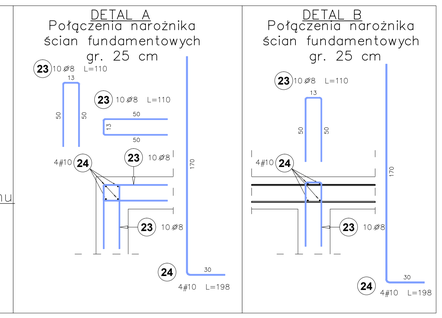

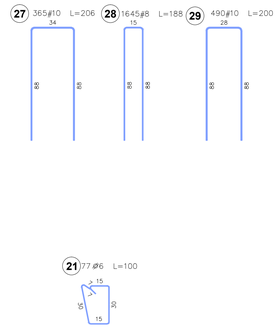

RZUT FUNDAMENTÓW

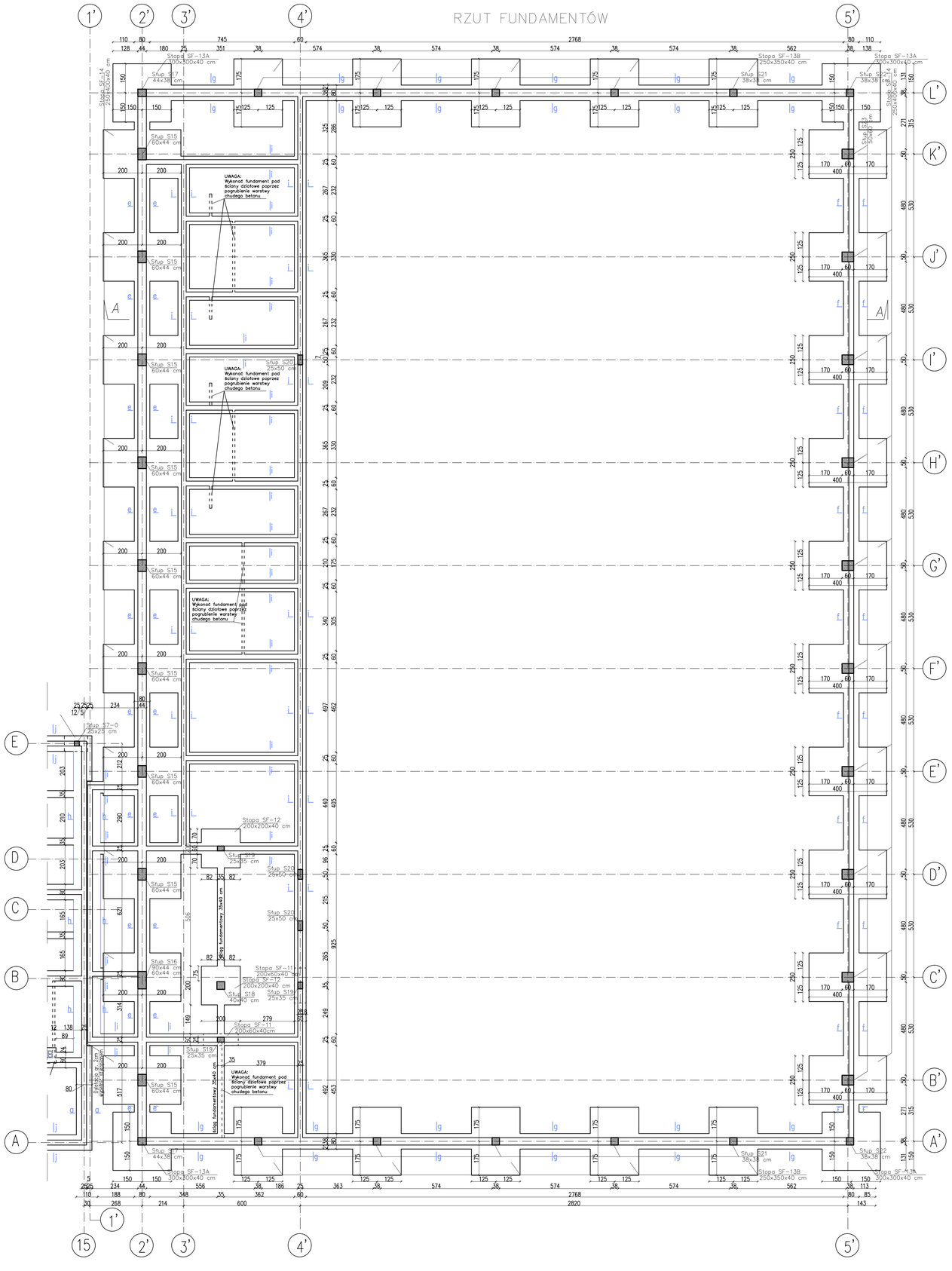

ZBROJENIE DODATKOWE ZWIĄZANE ZE ZMIANA WYSOKOŚCI ŚCIANY FUNDAMENTOWEJ

Poz.	Kształt pręta [cm]	Stal Ø A-II	Stal # A-IIIN	Długość (cm)	Ilość w elemencie	Ilość ogółem	Długość łączna (m) A-II Ø 8	Długość łączna (m) A-IIIN # 8	Długość łączna (m) A-IIIN # 10
zbrojenie dodatkowe 1 szt., Masa ogólna (kg) :3238,2									
27	88 / 34		10	206,0	365	365			751,9
28	88 / 15		8	188,0	1645	1645		3092,6	
29	88 / 28		10	200,0	490	490			980,0
31	1200	8		1200,0	200	200	2400,0		
Długość wg średnic (m)							2400,0	3092,6	1731,9
Masa jednostkowa pręta (kg/m)							0,4	0,4	0,6
Masa łączna wg średnic (kg)							948,0	1221,6	1068,6
Ogółem (kg)							3238,2		

SCHEMAT POŁĄCZENIA ZBROJENIA ŁAW dołem i górą dołem i górą

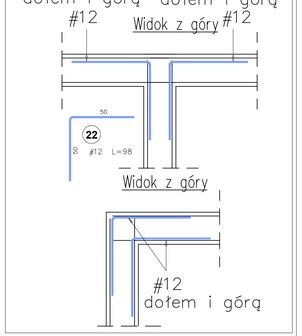

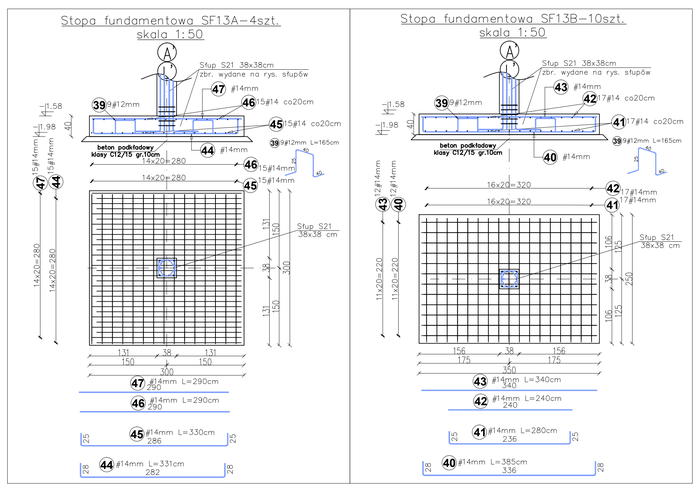

II ETAP BUDOWY – BUDOWA BUDYNKU SALI GIMNASTYCZNEJ
SF11 – Stopa fundamentowa 200x60x40cm 2 szt.
Stopy zbrojone dołem siatką #10mm o boku oczka 15cm.

SF12 – Stopa fundamentowa 200x200x40cm 2 szt.
Stopy zbrojone dołem siatką #12mm o boku oczka 15cm.

SF13A – Stopa fundamentowa 300x300x40cm 4 szt.
SF13B – Stopa fundamentowa 250x350x40cm 10 szt.
SF14 – Stopa fundamentowa 250x400x40cm 20 szt.
Stopy zbrojone wg. detalu zbrojenia stóp fundamentowych.

S15 – Stup żelbetowy 60x44 cm – 9 szt.
S16 – Stup żelbetowy 90x44 / 60x44 cm – 1 szt
S17 – Stup żelbetowy 44x38 cm – 2 szt.
S18 – Stup żelbetowy 40x40 cm – 1 szt
S19 – Stup żelbetowy 25x35 cm – 3 szt.
S20 – Stup żelbetowy 25x50 cm – 3 szt
S21 – Stup żelbetowy 38x38 cm – 10 szt
S22 – Stup żelbetowy 38x38 cm – 2 szt
S23 – Stup żelbetowy 50x60 cm – 10 szt
Zbrojenie startowe słupów wydane na rysunku zbrojenia słupów

LEGENDA – II ETAP BUDOWY
BUDYNEK SALI GIMNASTYCZNEJ

- ŚCIANA FUNDAMENTOWA ŻELBETOWA – gr. 25, 38, 44 cm
- ELEMENT ŻELBETOWY

UWAGI:

1. WYKOPY WYKONAĆ DO USTALONEJ GŁĘBOKOŚCI POSADOWIENIA FUNDAMENTÓW.
2. POZIOM POSADOWIENIA FUNDAMENTÓW: –1,50m; DLA STÓP FUNDAMENTOWYCH SALI GIMNASTYCZNEJ: –1,70m.
2. WSZYSTKIE FUNDAMENTY NALEŻY WYKONAĆ NA WARSTWIE CHUDEGO BETONU KLASY C8/10 (B10) GRUBOŚCI MIN. 10CM, W PRZYPADKU PRZEBRANIA WYKOPU UBYTKI GRUNTU UZUPEŁNIĆ CHUDYM BETONEM.
3. ZBROJENIE SŁUPÓW, ŚCIAN ŻELBETOWYCH NALEŻY KOTWIĆ W FUNDAMENTACH.
4. NASYPY NIEBUDOWLANE NALEŻY USUNĄĆ ZE STREFY ODDZIAŁYWANIA FUNDAMENTÓW ORAZ WARSTW POSADZKOWYCH.
5. WYKOPY FUNDAMENTOWE NALEŻY NIEZWŁOCZNIE ZABEZPIECZYĆ WARSTWĄ CHUDEGO BETONU.
6. NA CZAS PRZYGOTOWANIA PODŁOŻA GRUNTOWEGO, WYKOPU ORAZ PODBUDOWY POSADZKI NALEŻY USTANOWIĆ NADZÓR GEOLOGICZNY.
7. PROJEKT KONSTRUKCYJNY NALEŻY ROZPATRYWAĆ ŁĄCZNIE Z PROJEKTEM ARCHITEKTURY I PROJEKTAMI BRANŻOWYMI.
8. WSZELKIE ODSTĘPSTWA OD PROJEKTU NA KAŻDYM ETAPIE REALIZACJI NALEŻY KONSULTOWAĆ Z PROJEKTANTEM.

BETON KLASY: C20/25 (B25)
STAL ZBROJENIOWA KLAS:
A-II Φ(St50B)
A-IIIN #(B500SP)

MINIMALNA ŚREDNICA WEWNĘTRZNA ZAGIĘCIA PRĘTÓW ZBROJENIOWYCH

			Średnica gięcia
Haki półokrągłe, haki proste, pętle	ds < 20mm		4ds
	ds ≥ 20mm		7ds
Pręty odgięte lub inne pręty zognane	BOCZNA OTULINA PRZESTRZENIE DO PRZEKSZTAŁCANIA GIĘCIA	>10cm i >7ds	10ds
		>5cm i >3ds	15ds
		≤5cm lub ≤3ds	20ds

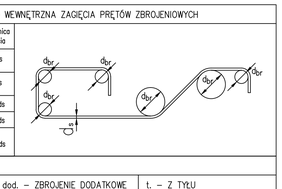

OZNACZENIA:

obs. – OBUSTRONNIE	dod. – ZBROJENIE DODATKOWE	t. – Z TYŁU
1.w. – 1 WARSTWA ZBROJENIA	g. – ZBROJENIE GÓRĄ	p. – Z PRZODU
PRZERWA ROBOCZA	d. – ZBROJENIE DOŁEM	g+d – GÓRĄ I DOŁEM

PRACOWNIA PROJEKTOWA "VITARO"

Inwestycja	Budowa budynku Oświatowego w miejscowości Jeziorki wraz z zagospodarowaniem terenu i infrastrukturą techniczną.	Data: VIII. 2024
		Nr rys: K-PW-1
Adres inwestycji	ul. POCZTOWA, LEŚNA, MIEJSCOWOŚĆ JEZIORKI GMINA STĘSZEW ,DZ.NR.EWID.68/4, 64/1	Skala 1:100
Inwestor	GMINA STĘSZEW	Branża / Etap
Adres Inwestora	ul. POZNAŃSKA 11, 62-060 STĘSZEW	KONS / PW
Temat rysunku	RZUT FUNDAMENTÓW-RYSUNEK ZAMIENNY	
Branża konstrukcyjna	Projektant: mgr inż. Paweł Golc, Nr upr. SLK/0366/PWKb/21, Upr. bud. do projekt. bez ograniczeń w spec. konstrukcyjno-budowlanej	Podpis: