PS1–G (Gromadzin)

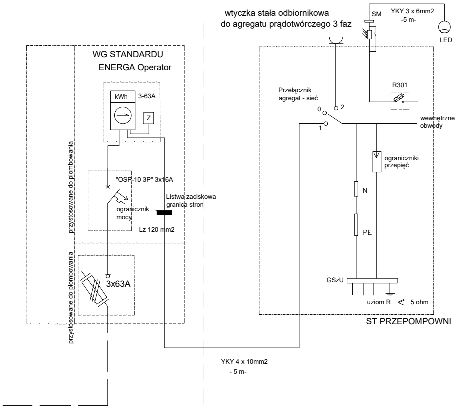
wtyczka stała odbiornikowa
do agregatu prądotwórczego 3 faz
SM
YKY 3 x 6mm2
-5 m-
LED
WG STANDARDU
ENERGA Operator
kWh
3-63A
Z
Przełącznik
agregat - sieć
0
2
1
R301
wewnętrzne
obwody
ograniczniki
przepięć
"OSP-10 3P" 3x16A
Listwa zaciskowa
granica stron
ogranicznik
mocy
Lz 120 mm2
N
PE
przystosowane do plombowania
przystosowane do plombowania
3x63A
GSzU
uziom R
5 ohm
ST PRZEPOMPOWNI
YKY 4 x 10mm2
- 5 m-

Osobne opracowanie ENERGA
Operator, RD Tczew

PS2–G (Gromadzin)

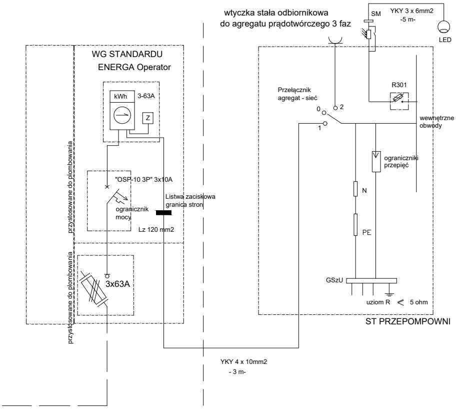
wtyczka stała odbiornikowa
do agregatu prądotwórczego 3 faz
SM
YKY 3 x 6mm2
-5 m-
LED
WG STANDARDU
ENERGA Operator
kWh
3-63A
Z
Przełącznik
agregat - sieć
0
2
1
R301
wewnętrzne
obwody
ograniczniki
przepięć
"OSP-10 3P" 3x10A
Listwa zaciskowa
granica stron
ogranicznik
mocy
Lz 120 mm2
N
PE
przystosowane do plombowania
przystosowane do plombowania
3x63A
GSzU
uziom R
5 ohm
ST PRZEPOMPOWNI
YKY 4 x 10mm2
- 3 m-

Osobne opracowanie ENERGA
Operator, RD Tczew

SCHEMATY IDEOWE

PS3–G (Gromadzin)

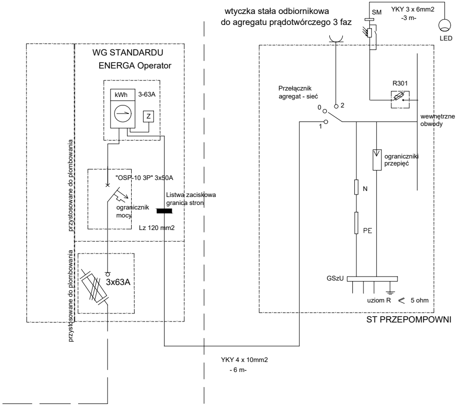
wtyczka stała odbiornikowa
do agregatu prądotwórczego 3 faz
SM
YKY 3 x 6mm2
-3 m-
LED
WG STANDARDU
ENERGA Operator
kWh
3-63A
Z
R301
Przełącznik
agregat - sieć
0
2
1
wewnętrzne
obwody
ograniczniki
przepięć
"OSP-10 3P" 3x50A
Listwa zaciskowa
granica stron
ogranicznik
mocy
Lz 120 mm2
N
PE
przystosowane do plombowania
przystosowane do plombowania
3x63A
GSzU
uziom R ≤ 5 ohm
ST PRZEPOMPOWNI
YKY 4 x 10mm2
- 6 m-

Osobne opracowanie ENERGA
Operator, RD Tczew

PS4–G (Gromadzin)

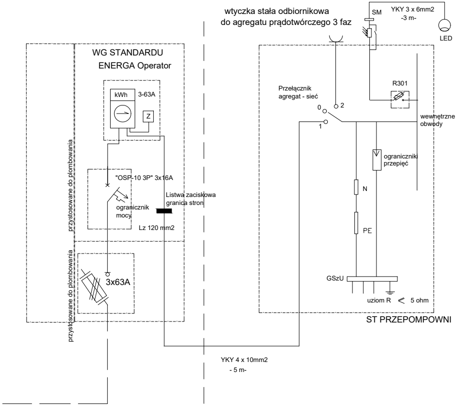
wtyczka stała odbiornikowa
do agregatu prądotwórczego 3 faz
SM
YKY 3 x 6mm2
-3 m-
LED
WG STANDARDU
ENERGA Operator
kWh
3-63A
Z
R301
Przełącznik
agregat - sieć
0
2
1
wewnętrzne
obwody
ograniczniki
przepięć
"OSP-10 3P" 3x16A
Listwa zaciskowa
granica stron
ogranicznik
mocy
Lz 120 mm2
N
PE
przystosowane do plombowania
przystosowane do plombowania
3x63A
GSzU
uziom R ≤ 5 ohm
ST PRZEPOMPOWNI
YKY 4 x 10mm2
- 5 m-

Osobne opracowanie ENERGA
Operator, RD Tczew

ZASILANIA PRZEPOMPOWNI

PS5-G (Gromadzin)

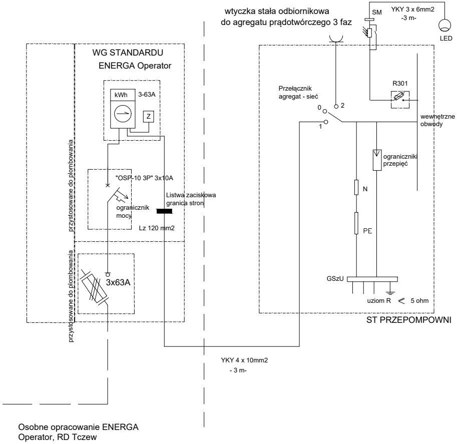

wtyczka stała odbiornikowa
do agregatu prądotwórczego 3 faz
SM
YKY 3 x 6mm2
-3 m-
LED
WG STANDARDU
ENERGA Operator
kWh
3-63A
Z
R301
Przełącznik
agregat - sieć
0
2
1
wewnętrzne
obwody
ograniczniki
przepięć
"OSP-10 3P" 3x10A
ogranicznik
mocy
Listwa zaciskowa
granica stron
Lz 120 mm2
N
PE
przystosowane do plombowania
przystosowane do plombowania
3x63A
GSzU
uziom R < 5 ohm
ST PRZEPOMPOWNI
YKY 4 x 10mm2
- 3 m-
Osobne opracowanie ENERGA
Operator, RD Tczew

PS6-G (Gromadzin)

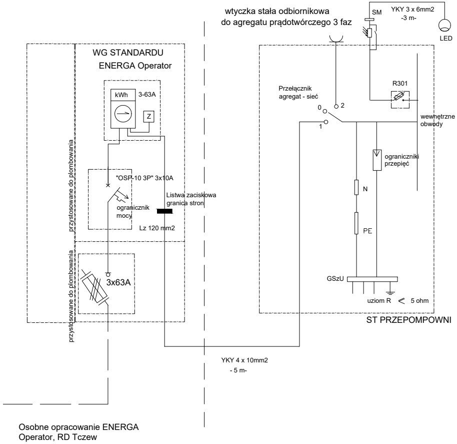

wtyczka stała odbiornikowa
do agregatu prądotwórczego 3 faz
SM
YKY 3 x 6mm2
-3 m-
LED
WG STANDARDU
ENERGA Operator
kWh
3-63A
Z
R301
Przełącznik
agregat - sieć
0
2
1
wewnętrzne
obwody
ograniczniki
przepięć
"OSP-10 3P" 3x10A
ogranicznik
mocy
Listwa zaciskowa
granica stron
Lz 120 mm2
N
PE
przystosowane do plombowania
przystosowane do plombowania
3x63A
GSzU
uziom R < 5 ohm
ST PRZEPOMPOWNI
YKY 4 x 10mm2
- 5 m-
Osobne opracowanie ENERGA
Operator, RD Tczew

PS7–G (Gromadzin)

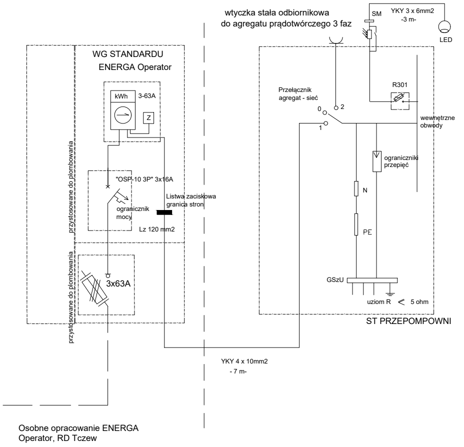
wtyczka stała odbiornikowa
do agregatu prądotwórczego 3 faz
SM
YKY 3 x 6mm2
-3 m-
LED
WG STANDARDU
ENERGA Operator
kWh
3-63A
Z
Przełącznik
agregat - sieć
0
2
1
R301
wewnętrzne
obwody
ograniczniki
przepięć
N
PE
"OSP-10 3P" 3x16A
ogranicznik
mocy
Listwa zaciskowa
granica stron
Lz 120 mm2
przystosowane do plombowania
przystosowane do plombowania
3x63A
GSzU
uziom R < 5 ohm
ST PRZEPOMPOWNI
YKY 4 x 10mm2
- 7 m-
Osobne opracowanie ENERGA
Operator, RD Tczew

PS8–G (Gromadzin)

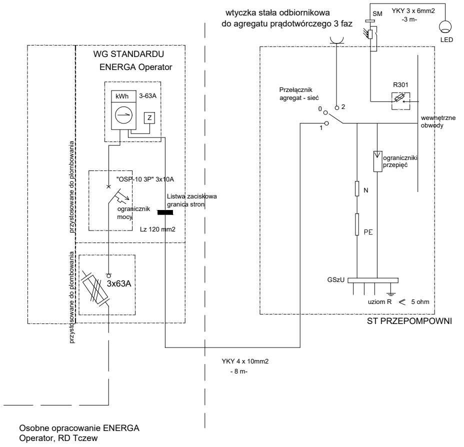
wtyczka stała odbiornikowa
do agregatu prądotwórczego 3 faz
SM
YKY 3 x 6mm2
-3 m-
LED
WG STANDARDU
ENERGA Operator
kWh
3-63A
Z
Przełącznik
agregat - sieć
0
2
1
R301
wewnętrzne
obwody
ograniczniki
przepięć
N
PE
"OSP-10 3P" 3x10A
ogranicznik
mocy
Listwa zaciskowa
granica stron
Lz 120 mm2
przystosowane do plombowania
przystosowane do plombowania
3x63A
GSzU
uziom R < 5 ohm
ST PRZEPOMPOWNI
YKY 4 x 10mm2
- 8 m-
Osobne opracowanie ENERGA
Operator, RD Tczew

EKO-INSTAL
PRACOWNIA PROJEKTOWA
EKO-INSTAL Harasimowicz i Wspólnicy Sp.J.
ul.Kazimierza Wielkiego 61, 66-400 Gorzów Wlkp.
tel. 95 717 10 70
NIP 5961646792 REGON 080009361
email : biuro@eko-instal.biz www. eko-instal.biz

ZADANIE INWESTYCYJNE	BUDOWA KANALIZACJI SANITARNEJ W AGLOMERACJI PRZYWIDZ ETAP III GROMADZIN, JODŁOWNO, MARSZEWSKA GÓRA			
OBIEKT	SIEĆ KANALIZACYJNA GRAWITACYJNO-TŁOCZNA			
NAZWA OPRACOWANIA	PROJEKT BUDOWLANY SIECI KANALIZACYJNEJ GRAWITACYJNO-TŁOCZNEJ WRAZ Z PRZEPOMPOWNIAMI ŚCIEKÓW, PRZYŁĄCZAMI KANALIZACYJNYMI PRZYŁĄCZAMI WODOCIĄGOWYMI, INSTALACJAMI ELEKTRYCZNYMI ZALICZNIKOWYMI działki nr 234/2, 234/10, 234/7, 235/2, 235/11, 72/2, 66/34, 54/2, 60, 71/16, 82/1, 13, 40/10, 508/9, 510/8, 5/18, 5/9, 4, 3/18, 1/17, 3/16, 3/9, 8/27, 11/3, 234/6, 11/1 obręb Przywidz JEDNOSTKA EWIDENCYJNA PRZYWIDZ			
INWESTOR	Gmina Przywidz, ul. Gdańska 7, 83-047 Przywidz			
BRANŻA	ELEKTRYCZNA			
PROJEKTANT	mgr inż. Jacek Sawicki Upr. projekt. w specjaln. instalac. w zakresie sieci, inst. i urządzeń elektrycznych nr LUKG/0005/POOE/05			
SPRAWDZIŁ	mgr inż. Zenon Cybula Upr. projekt. w specjaln. instalac. w zakresie sieci, inst. i urządzeń elektrycznych nr LUKG/0003/POOE/05			
SCHEMAT IDEOWY ZASILANIA		DATA 20.07.2018	SKALA SCHEMAT	RYS.NR 39