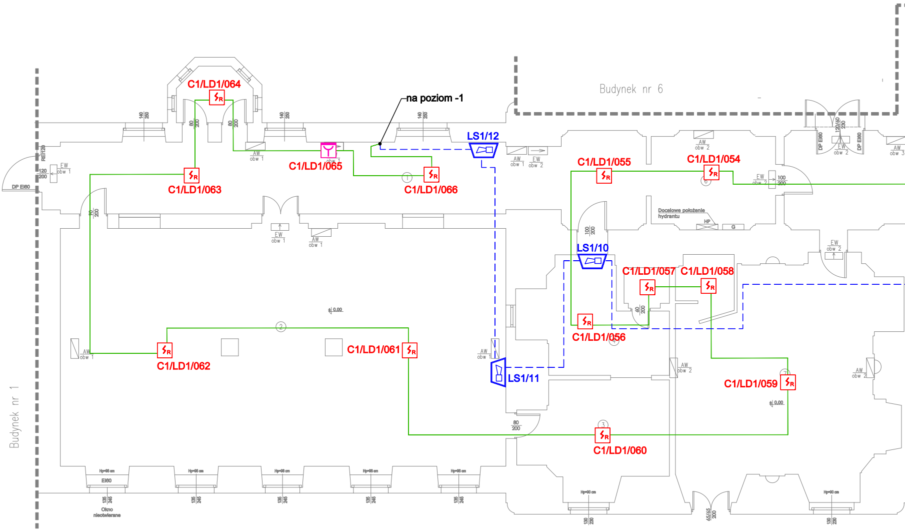

Budynek nr 6
Budynek nr 1
na poziom -1
C1/LD1/064
C1/LD1/063
C1/LD1/065
C1/LD1/066
C1/LD1/062
C1/LD1/061
C1/LD1/060
C1/LD1/059
C1/LD1/058
C1/LD1/057
C1/LD1/056
C1/LD1/055
C1/LD1/054
LS1/12
LS1/10
LS1/11
DP EI60
REI120
120/200
EW obw 1
AW obw 1
EW obw 2
AW obw 2
AW obw 3
140/250
80/200
90/200
100/200
60/200
80/200
120/60/230
65/65/200
130/230
Docelowe położenie hydrantu
HP
G
± 0.00
Hp=98 cm
EI60
135/245
Okno nieotwierane
Hp=90 cm

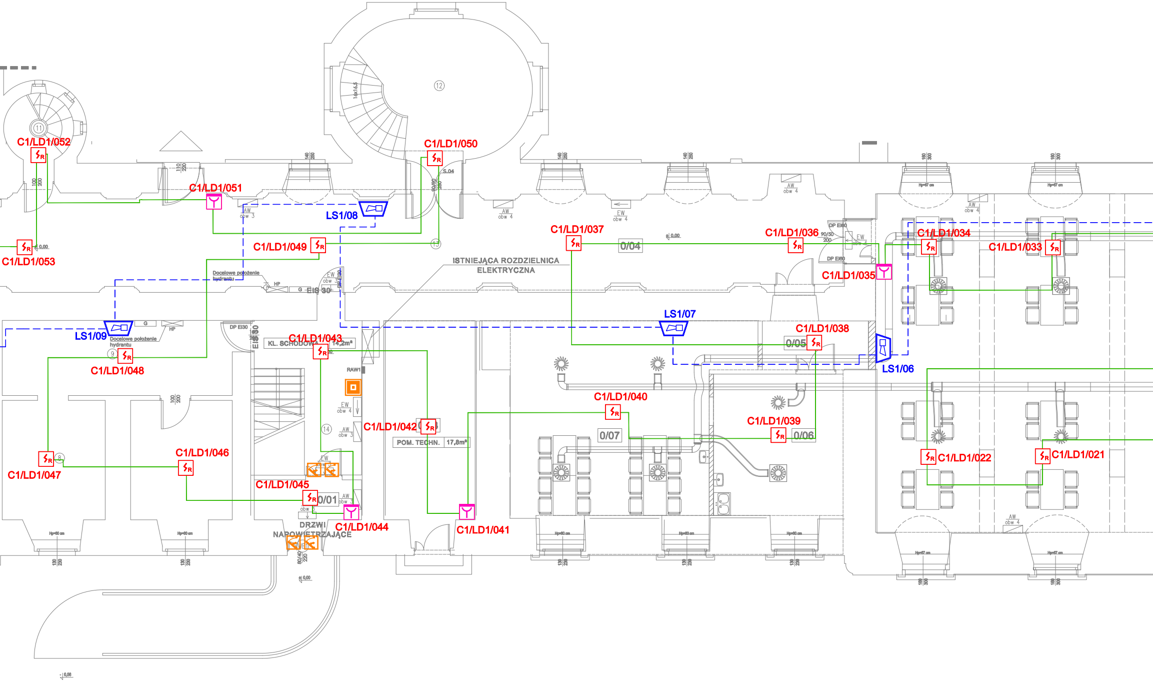
C1/LD1/052
C1/LD1/051
C1/LD1/050
S.04
LS1/08
C1/LD1/053
C1/LD1/049
C1/LD1/037
0/04
C1/LD1/036
C1/LD1/034
C1/LD1/033
C1/LD1/035
DP EI60
DP EI30
ISTNIEJĄCA ROZDZIELNICA ELEKTRYCZNA
Docelowe położenie hydrantu
EIS 30
LS1/07
C1/LD1/038
0/05
LS1/06
LS1/09
C1/LD1/048
C1/LD1/043
KL. SCHODOWA
14,2m²
RAW1
C1/LD1/040
0/07
C1/LD1/042
POM. TECHN.
17,8m²
C1/LD1/039
0/06
C1/LD1/022
C1/LD1/021
C1/LD1/046
C1/LD1/047
C1/LD1/045
0/01
C1/LD1/044
C1/LD1/041
DRZWI NAPOWIETRZAJĄCE
AW obw 4
EW obw 4
AW obw 3
EW obw 3
±0,00
Hp=67 cm
Hp=80 cm
11
12
13
14
9
8

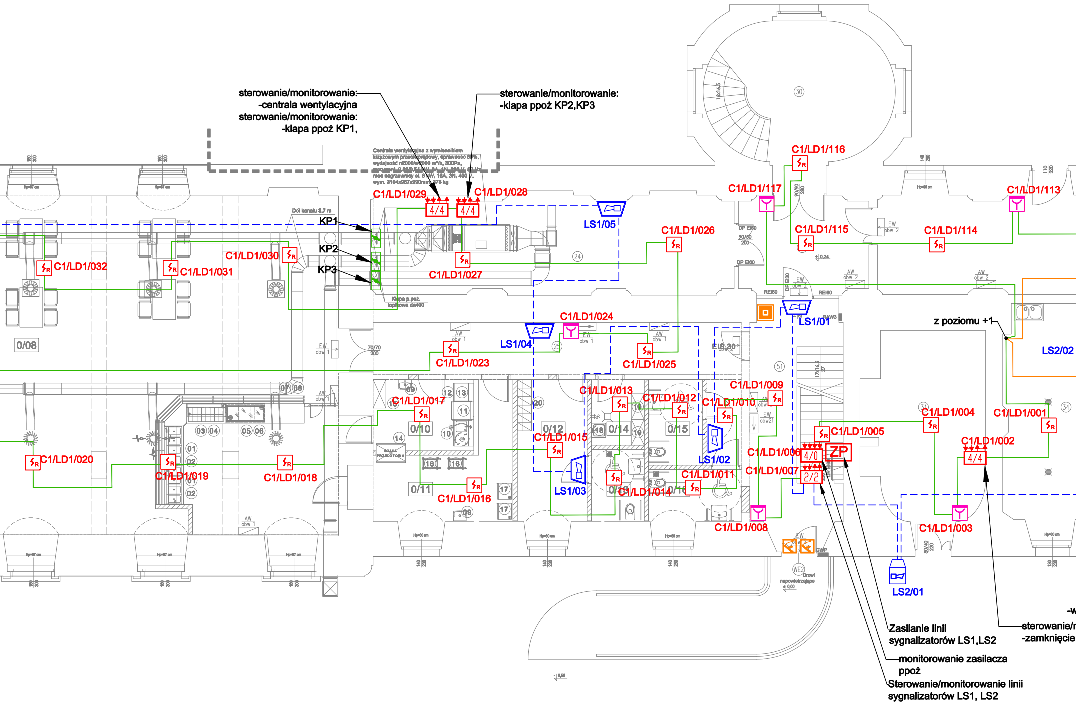
sterowanie/monitorowanie:
-centrala wentylacyjna
sterowanie/monitorowanie:
-klapa ppoż KP1,
sterowanie/monitorowanie:
-klapa ppoż KP2,KP3
Centrala wentylacyjna z wymiennikiem krzyżowym przeciwprądowy, sprawność 90%, wydajność n2000/w2000 m³/h, 300Pa, moc went. 0,52/0,54 kW, 6A, 1N, 230 V, 50 Hz moc nagrzewnicy el. 6 kW, 16A, 3N, 400 V, wym. 3104x967x990mm, 375 kg
C1/LD1/029
C1/LD1/028
4/4
4/4
Dół kanału 3,7 m
KP1
KP2
KP3
LS1/05
C1/LD1/032
C1/LD1/031
C1/LD1/030
C1/LD1/027
C1/LD1/026
Klapa p.poż. topikowa dn400
C1/LD1/116
C1/LD1/117
C1/LD1/115
C1/LD1/114
C1/LD1/113
DP EI60
DP EI60
REI60
REI60
LS1/01
z poziomu +1
LS2/02
0/08
C1/LD1/024
LS1/04
C1/LD1/023
C1/LD1/025
EIS 30
C1/LD1/013
C1/LD1/012
C1/LD1/009
C1/LD1/010
C1/LD1/017
0/10
0/12
0/14
0/15
C1/LD1/015
LS1/02
C1/LD1/004
C1/LD1/001
C1/LD1/005
C1/LD1/002
C1/LD1/006
4/0
ZP
4/4
C1/LD1/007
2/2
C1/LD1/011
C1/LD1/014
C1/LD1/008
C1/LD1/003
C1/LD1/020
C1/LD1/019
C1/LD1/018
C1/LD1/016
0/11
LS1/03
SZAFA PRZELOTOWA
LS2/01
Drzwi napowietrzające
Zasilanie linii sygnalizatorów LS1,LS2
monitorowanie zasilacza ppoż
Sterowanie/monitorowanie linii sygnalizatorów LS1, LS2
sterowanie/
-zamknięcie

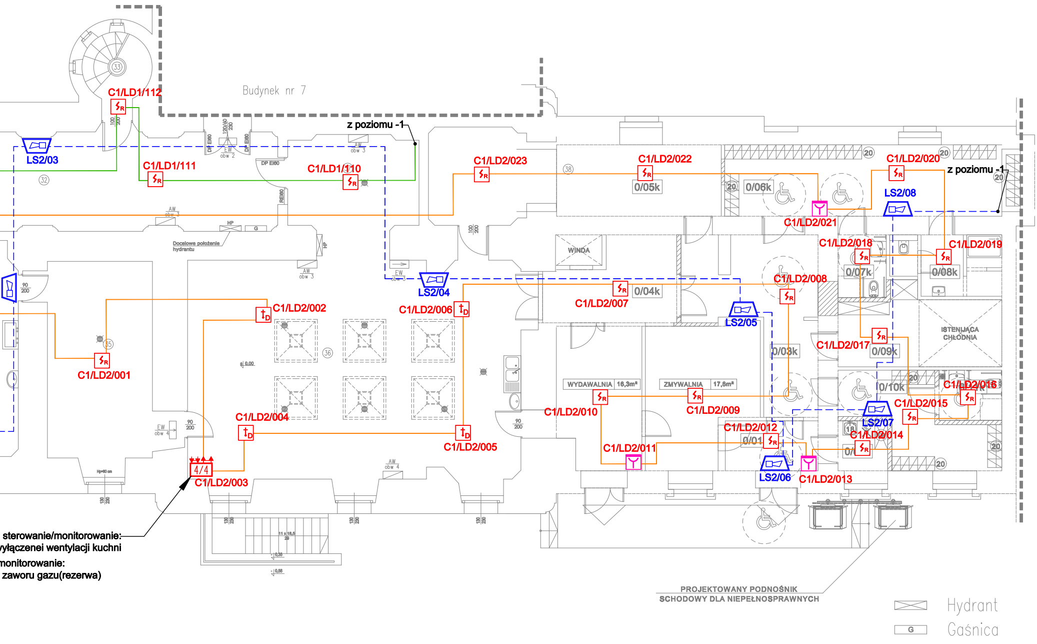
Budynek nr 7
C1/LD1/112
LS2/03
C1/LD1/111
C1/LD1/110
z poziomu -1
C1/LD2/023
C1/LD2/022
0/05k
0/06k
C1/LD2/020
z poziomu -1
LS2/08
C1/LD2/021
C1/LD2/018
C1/LD2/019
0/07k
0/08k
C1/LD2/008
LS2/04
C1/LD2/006
C1/LD2/007
0/04k
LS2/05
C1/LD2/002
C1/LD2/001
0/03k
C1/LD2/017
0/09k
ISTENIJĄCA CHŁODNIA
0/10k
C1/LD2/016
C1/LD2/015
LS2/07
C1/LD2/014
WINDA
WYDAWALNIA 16,3m²
ZMYWALNIA 17,8m²
C1/LD2/010
C1/LD2/009
C1/LD2/004
C1/LD2/005
C1/LD2/012
0/01
C1/LD2/011
LS2/06
C1/LD2/013
4/4
C1/LD2/003
Docelowe położenie hydrantu
Budynek nr 4
sterowanie/monitorowanie:
yłączenei wentylacji kuchni
monitorowanie:
zaworu gazu(rezerwa)
PROJEKTOWANY PODNOŚNIK
SCHODOWY DLA NIEPEŁNOSPRAWNYCH
Hydrant
G
Gaśnica

Nr	Przeznaczenie	Powierzchnia m²
1	Pokój mieszkanek	23.49
2	Komunikacja	2.70
3	Pokój mieszkanek	22.37
4	Pokój mieszkanek	30.06
5	Pokój mieszkanek	23.38
6	Pokój mieszkanek	23.10
7	Komunikacja	2.42
8	Komunikacja	114.57
9	Świetlica	64.54
10	Pokój mieszkanek	30.57
11	Pokój mieszkanek	31.20
12	Pokój mieszkanek	30.77
13	Klatka schodowa KW3	5.43
14	Klatka schodowa KW4	30.25
15	Klatka schodowa KE1	26.83
16	Komunikacja	77.29
17	Pokój mieszkanek	32.12
18	WC + łazienka	9.82
19	WC + łazienka	11.35
20	Pokój mieszkanek	34.53
21	Szatnia	22.11
22	Magazyn	9.05
23	Jadalnia	270.52
24	Przygotowalnia	18.37
25	Przygotowalnia	15.04
26	WC + łazienka	21.33
27	Magazyn	9.63
28	Pokój mieszkanek	28.98
29	Klatka schodowa KE2	26.20
30	Komunikacja	47.67
31	Komunikacja	13.14
32	Klatka schodowa KW5	30.25
33	Klatka schodowa KW6	5.43
34	Komunikacja	134.58
35	Pokój mieszkanek	34.84
36	Pokój pielęgniarki	27.84
37	Pokój mieszkanek	32.15
38	Pokój mieszkanek	35.29
39	Pokój mieszkanek	29.08
40	Pokój mieszkanek	30.81
41	Pokój mieszkanek	21.92
42	Komunikacja	2.58
43	Pokój mieszkanek	21.64
44	Pomieszczenie socjalne	13.38
45	Pomieszczenie socjalne	15.55
46	Magazyn	1.72
47	WC	3.54
48	WC	2.42
49	Łazienka	6.07
50	Łazienka	8.37
51	Łazienka	7.89
52	WC + łazienka	6.22
53	Komunikacja	10.04
0	SUMA	1590.44

LEGENDA

CSP	Centrala sygnalizacji pożaru SIEMENS FC2040 (4 pętle) z kompletem akumulatorów 45Ah i drukarką FTO2001 i zasilaczem 150W
	Optyczna czujka pożarowa SIEMENS FDO221, montaż w dedykowanym gnieździe
	Czujka ciepła SIEMENS FDT221, montaż w dedykowanym gnieździe
	Ręczny ostrzegacz pożarowy ROP, SIEMENS FDM221 -montaż na wysokości 140cm
2/2	Moduł kontrolno sterujący 2we/2wy FDCIO223 SIEMENS
4/0	Moduł kontrolny 4we FDCI222 SIEMENS
4/4	Moduł kontrolno sterujący 4we/4wy FDCIO222 SIEMENS
ZP	Zasilacz pożarowy certyfikowany 24VDC z obudową i akumulatorami: ZSP135-DR-x, dokładny typ w opisie technicznym
	Sygnalizator akustyczny, ROLP/SV/R/S wewnętrzny z puszka PIP-1AN
	Sygnalizator akustyczny RoLP-R-LX-W-RF zewnętrzny z puszką PIP-1AN
CZP	Centrala zamknięć przeciwpożarowych
●	Przycisk zwalniający chwytak elektromagnetyczny CZP
	Chwytak elektromagnetyczny CZP
CO	Centrala oddymiania, z akumulatorami oraz czujką pogodową -w zakresie odrębnego opracowania
	Siłownik napowietrzający w oknie -w zakresie odrębnego opracowania
	Okno oddymiające z siłownikem -w zakresie odrębnego opracowania
	Przycisk przewietrzania systemu oddymiania kl. schodowej - zakres odrębnego opracowania
	Przycisk oddymiania RPO - zakres odrębnego opracowania
	Optyczna czujka pożarowa systemu oddymiania kl. schodowej, montaż w dedykowanym gnieździe - zakres odrębnego opracowania
—	pętla dozorowa, kabel YnTKSY 1x2x1
- - -	linia zasilająca sygnalizatory, kabel HTKSH 1x2x1
	Klapy odcinające z siłownikami na kanałach wentylacji bytowej (siłownik 230VAC) -zgodnie z projektem branży sanitarnej

UWAGI

1. Rzut należy rozpatrywać łącznie z innymi dokumentami, m.in.: rzutami, opisem technicznym.
2. Przejścia koryt oraz wiązek kabli powyżej średnicy Ø 4cm przez elementy działowe o odporności ogniowej uszczelnić odpowiednią masą ogniową, np.Hilti.
3. Zasilanie zasilacza ppoż wg. projektu elektrycznego z wydzielonych obwodów ppoż.
4. Projekt wykonany zgodnie z PKN-CEN/TS 54-14:2020.
5. W przypadku zastosowania sufitu podwieszanego, należy założyć dodatkowy rząd detektorów mocowanych na suficie podwieszanym oraz wskaźniki zadziałania dla czujek na stropie.

00	2023.07.03	wydanie pierwsze/ first issue
REWIZJA REVISION	**DATA DATE**	**ZMIANA MODIFICATION**

PROJEKTANT BRANŻOWY/ BRANCH DESIGNER:
KKC System
ul. Balonowa 41/54,
54-129 Wrocław

INWESTOR / INVESTOR:
Starosta Powiatu Legnickiego
pl. Słowiański 1
59-220 Legnickie Pole

ADRES INWESTYCJI / INVESTMENT ADRESS:
Dom Pomocy Społecznej DPS w Legnickim Polu
Budynek nr 5
ul. Benedyktynów 4
59-241 Legnickie Pole,
OBRĘB: 0009 LEGNICKIE POLE, DZIAŁKA: 9/64

TEMAT :
REMONT I MODERNIZACJA SYSTEMU SYGNALIZACJI
POŻARU W DOMU POMOCY SPOŁECZNEJ W LEGNICKIM POLU
W BUDYNKACH NR 1, 3, 4, 5, 6, 7, 19, 20, 23.

	IMIĘ I NAZWISKO / NAME:	NR EWID.	PODPIS / SIGNATURE
PROJEKTANT ARCH. BUDYNKU	MGR INŻ. ARCH. JAKUB ZASUŃ	34/DSOKK/2011	
SPRAWDZAJĄCY ARCH. BUDYNKU	MGR INŻ. ARCH. DARIUSZ ROPACKI	163/93/IW	
PROJEKTANT INST. ELEKTRYCZNE	MGR INŻ. JANUSZ HUTYRA	DOS/IE/4129/01	
SPRAWDZAJĄCY INST. ELEKTRYCZNE	MGR INŻ. WIEŃCZYSŁAW MARYNIAK	DOS/IE/5227/01	

FAZA / PHASE:
PROJEKT ARCHITEKTONICZNO BUDOWLANY

BRANŻA / BRANCH:
ELEKTRYCZNA

SKALA / SCALE:
1:100

DATA / DATE:
LIPIEC 2023

TYTUŁ RYSUNKU / DRAWING TITLE:
Instalacja systemu SSP. Budynek nr 5.
Rzut PARTER

NUMER RYSUNKU / DRAWING NUMBER:
PW_SSP_05_02

REWIZJA / REVISION:
00