SEWI

METRYKA PROJEKTU

PROJEKT WYKONAWCZY

TEMAT:

Projekt budowy oświetlenia oraz sygnalizacji świetlnej w ramach realizacji tematu pn.:
Budowa miasteczka ruchu drogowego na części terenu Szkoły Podstawowej nr 2 w Głuchołazach przy ul. Kraszewskiego 30 dz. ew. nr 413 – czyli stacjonarnego kompleksu obiektów przeznaczonych do nauki przepisów ruchu drogowego i praktycznego szkolenia w zakresie ruchu pieszych oraz przede wszystkim do nauki jazdy na rowerze.

LOKALIZACJA:

Głuchołazy ul. Kraszewskiego 30
dz. nr 413 obręb Głuchołazy - miasto

INWESTOR:

Gmina Głuchołazy
ul. Rynek 15
48-340 Głuchołazy

BRANŻA ELEKTRYCZNA:

PROJEKTANT:
-mgr inż. Krzysztof Nolepa **nr upr. OPL/1256/PWBE/16**

SPRAWDZAJĄCY:

-mgr inż. Karol Wujec **nr upr. OPL/0737/POOE/11**

ZAWARTOŚĆ OPRACOWANIA:

1).Metryka,
2).Dokumenty projektanta i sprawdzającego
3).Oświadczenie
4).Opis techniczny,
5).Plan orientacyjny,
6).Projekt zagospodarowania terenu,
7).Schemat

data opracowania: styczeń 2022 r.

SEWI Sebastian Raudzis Sebastian Wilisowski spółka jawna
45-231 Opole ul. Oleska 117
NIP 7543082885 REGON 161586995 KRS 0000508296
tel. 077 550-60-85, fax 077 550 63 40
E-Mail: botsewi@op.pl, s-r@wp.pl www.botsewi.pl

OPOLSKA
OKRĘGOWA
IZBA
INŻYNIERÓW
BUDOWNICTWA

Opole, dnia 9 czerwca 2016 r.

Opolska Okręgowa Izba Inżynierów Budownictwa
Okręgowa Komisja Kwalifikacyjna
Syg. akt: OPL.OKK.0054-55-1379/16

DECYZJA

Na podstawie art. 24 ust.1 pkt 2 ustawy z dnia 15 grudnia 2000 r. o samorządach zawodowych architektów oraz inżynierów budownictwa (Dz. U. z 2014 r., poz. 1946 z późn. zm.) i art.12 ust. 2, ust. 3 i ust. 4 c pkt 3, art.14 ust.1 pkt 4 lit. c ustawy z dnia 7 lipca 1994 r. Prawo budowlane (t.j. Dz. U. z 2013 r., poz. 1409 z późn. zm.) oraz § 14 ust. 5 rozporządzenia Ministra Infrastruktury i Rozwoju z dnia 11 września 2014 r. w sprawie samodzielnych funkcji technicznych w budownictwie (Dz. U. z 2014 r., poz. 1278), po ustaleniu, że zostały spełnione warunki w zakresie przygotowania zawodowego oraz po złożeniu egzaminu na uprawnienia budowlane

Pan mgr inż. elektroenergetyk Krzysztof Nolepa

urodzony dnia 2 czerwca 1985 roku w Opolu

otrzymuje

UPRAWNIENIA BUDOWLANE
numer ewidencyjny OPL/1256/PWBE/16

do projektowania i kierowania robotami budowlanymi bez ograniczeń w specjalności instalacyjnej w zakresie sieci, instalacji i urządzeń elektrycznych i elektroenergetycznych

UZASADNIENIE

W związku z uwzględnieniem w całości żądania strony, na podstawie art. 107 § 4 K.p.a., odstępuje się od uzasadnienia decyzji. Zakres nadanych uprawnień budowlanych wskazano na odwrocie decyzji.

POUCZENIE

Od niniejszej decyzji służy odwolanie do Krajowej Komisji Kwalifikacyjnej Polskiej Izby Inżynierów Budownictwa w Warszawie, za pośrednictwem Okręgowej Komisji Kwalifikacyjnej Opolskiej Okręgowej Izby Inżynierów Budownictwa w Opolu w terminie 14 dni od daty jej doręczenia.

Na podstawie art. 12 ust. 1 pkt 1 - 5 ustawy z dnia 7 lipca 1994 r. Prawo budowlane oraz w związku z § 10 i § 14 ust. 5 rozporządzenia Ministra Infrastruktury i Rozwoju z dnia 11 września 2014 r. w sprawie samodzielnych funkcji technicznych w budownictwie Pan mgr inż. Krzysztof Nolepa jest uprawniony w specjalności instalacyjnej w zakresie sieci, instalacji i urządzeń elektrycznych i elektroenergetycznych do:

1. projektowania obiektów budowlanych, takich jak: sieci, instalacje i urządzenia elektryczne i elektroenergetyczne, w tym kolejowe, trolejbusowe i tramwajowe sieci trakcyjne, sieci trakcyjne metra, wraz z instalacjami i urządzeniami technicznymi zasilania, w tym kolejowej, trolejbusowej i tramwajowej sieci trakcyjnej, sieci trakcyjne metra oraz elektrycznego ogrzewania rozjazdów,
2. sprawdzania projektów budowlanych w specjalności objętej niniejszymi uprawnieniami i sprawowania nadzoru autorskiego,
3. kierowania budową lub innymi robotami budowlanymi związanymi z obiektem budowlanym, takim jak: sieci, instalacje i urządzenia elektryczne i elektroenergetyczne, w tym kolejowe, trolejbusowe i tramwajowe sieci trakcyjne, sieci trakcyjne metra, wraz z instalacjami i urządzeniami technicznymi zasilania, w tym kolejowej, trolejbusowej i tramwajowej sieci trakcyjnej, sieci trakcyjne metra oraz elektrycznego ogrzewania rozjazdów,
4. kierowania wytwarzaniem konstrukcyjnych elementów budowlanych oraz nadzoru i kontroli technicznej wytwarzania tych elementów,
5. wykonywania nadzoru inwestorskiego,
6. sprawowania kontroli technicznej utrzymania obiektów budowlanych,
7. sporządzania projektu zagospodarowania działki lub terenu w zakresie specjalności objętej niniejszymi uprawnieniami,

bez ograniczeń.

OPOLSKA OKRĘGOWA IZBA INŻYNIERÓW BUDOWNICTWA

Skład Orzekający OKK

1. dr inż. Wiktor Abramek .....
2. mgr inż. Elżbieta Daszkiewicz .....
3. mgr inż. Zbigniew Gwizdek .....
4. mgr inż. Leon Musioł .....

Otrzymują:
1. Pan Krzysztof Nolepa
   ul.Szarych Szeregów 34/8
   45-285 Opole
2. Okręgowa Rada Izby
3. Główny Inspektor Nadzoru Budowlanego
4. a/a

POLSKA
IZBA
INŻYNIERÓW
BUDOWNICTWA

Zaświadczenie

o numerze weryfikacyjnym:

OPL-MXC-IN9-9AW *

Pan KRZYSZTOF NOLEPA o numerze ewidencyjnym OPL/IE/0060/16
adres zamieszkania ul. SZARYCH SZEREGÓW 34/8, 45-285 Opole
jest członkiem Opolskiej Okręgowej Izby Inżynierów Budownictwa i posiada wymagane ubezpieczenie od odpowiedzialności cywilnej.
Niniejsze zaświadczenie jest ważne do dnia 2022-07-31.

Zaświadczenie zostało wygenerowane elektronicznie i opatrzone bezpiecznym podpisem elektronicznym weryfikowanym przy pomocy ważnego kwalifikowanego certyfikatu w dniu 2021-07-09 roku przez:

Adam Rak, Przewodniczący Rady Opolskiej Okręgowej Izby Inżynierów Budownictwa.

(Zgodnie art. 5 ust 2 ustawy z dnia 18 września 2001 r. o podpisie elektronicznym (Dz. U. 2001 Nr 130 poz. 1450) dane w postaci elektronicznej opatrzone bezpiecznym podpisem elektronicznym weryfikowanym przy pomocy ważnego kwalifikowanego certyfikatu są równoważne pod względem skutków prawnych dokumentom opatrzonym podpisami własnoręcznymi.)

* Weryfikację poprawności danych w niniejszym zaświadczeniu można sprawdzić za pomocą numeru weryfikacyjnego zaświadczenia na stronie Polskiej Izby Inżynierów Budownictwa www.piib.org.pl lub kontaktując się z biurem właściwej Okręgowej Izby Inżynierów Budownictwa.

Podpis jest prawidłowy

OPOLSKA
OKRĘGOWA
IZBA
INŻYNIERÓW
BUDOWNICTWA

Opole, dnia 30 listopada 2011 rok.

Okręgowa Komisja Kwalifikacyjna
Opolska Okręgowa Izba Inżynierów Budownictwa
Syg. akt: OPL.OKK.0054-0813/11

DECYZJA

Na podstawie art.24 ust.1 pkt 2 ustawy z dnia 15 grudnia 2000 r. o samorządach zawodowych architektów, inżynierów budownictwa oraz urbanistów (Dz.U. z 2001 r., Nr 5, poz.42 z późn. zm.) i art. 12 ust. 1 pkt 1, art.12 ust.3, art.13 ust.1 pkt 1, art. 13 ust. 4, art.14 ust.1 pkt 5 oraz art. 14 ust. 3 pkt 1 ustawy z dnia 7 lipca 1994 r. Prawo budowlane (tekst jednolity Dz.U. z 2006 r., Nr 156, poz.1118) oraz § 6 pkt 1 i 2, § 11 ust. 1 pkt 1, § 15 i § 24 ust. 1 rozporządzenia Ministra Transportu i Budownictwa z dnia 28 kwietnia 2006 r. w sprawie samodzielnych funkcji technicznych w budownictwie (Dz.U. z 2006 r., Nr 83, poz. 578), w związku z art. 104 § 1 i 2 Kodeksu postępowania administracyjnego (Dz.U. z 2000 r., Nr 98, poz. 1071 z późn. zm.)

Okręgowa Komisja Kwalifikacyjna OOIIB

nadaje uprawnienia i stwierdza że

Pan mgr inż. elektrotechnik Karol Wujec

urodzony w dniu 20 lipca 1983 roku w Oleśnie

otrzymał

UPRAWNIENIA BUDOWLANE

numer ewidencyjny OPL/0737/POOE/11

do projektowania bez ograniczeń

w specjalności instalacyjnej w zakresie sieci, instalacji i urządzeń elektrycznych i elektroenergetycznych

UZASADNIENIE

Okręgowa Komisja Kwalifikacyjna Opolskiej Okręgowej Izby Inżynierów Budownictwa, na podstawie wyników postępowania kwalifikacyjnego oraz przeprowadzonego egzaminu, stwierdziła, że Pan mgr inż. Karol Wujec posiada wymagane prawem wykształcenie i praktykę zawodową oraz uzyskał pozytywny wynik egzaminu – konieczne do uzyskania uprawnień budowlanych do projektowania bez ograniczeń w specjalności instalacyjnej w zakresie sieci, instalacji i urządzeń elektrycznych i elektroenergetycznych
Szczegółowy zakres uprawnień jest określony na odwrocie niniejszej decyzji.

POUCZENIE

1. Zgodnie z art. 12 ust. 7 w/w ustawy z dnia 7 lipca 1994 r. Prawo budowlane – podstawę do wykonywania samodzielnych funkcji technicznych w budownictwie stanowi wpis do Centralnego Rejestru Osób Posiadających Uprawnienia Budowlane prowadzonego przez Głównego Inspektora Nadzoru Budowlanego oraz wpis na listę członków właściwej izby samorządu zawodowego.
2. Od niniejszej decyzji służy odwołanie do Krajowej Komisji Kwalifikacyjnej Polskiej Izby Inżynierów Budownictwa w Warszawie za pośrednictwem Okręgowej Komisji Kwalifikacyjnej Opolskiej Okręgowej Izby Inżynierów Budownictwa w terminie 14 dni od daty jej doręczenia.

Na podstawie art. 12 ust. 1 pkt 1 i 5 oraz art. 13 ust. 4 ustawy z dnia 7 lipca 1994 r. Prawo budowlane oraz w związku z § 15 i § 24 ust. 1 rozporządzenia Ministra Transportu i Budownictwa z dnia 28 kwietnia 2006 r. w sprawie samodzielnych funkcji technicznych w budownictwie Pan mgr inż. Karol Wujec jest uprawniony w specjalności instalacyjnej w zakresie sieci, instalacji i urządzeń elektrycznych i elektroenergetycznych do:

1. projektowania obiektów budowlanych, takich jak: sieci, instalacje i urządzenia elektryczne i elektroenergetyczne, w tym kolejowe, trolejbusowe i tramwajowe sieci trakcyjne wraz z urządzeniami do zasilania i sterowania,
2. sprawdzania projektów budowlanych w specjalności objętej niniejszymi uprawnieniami i sprawowania nadzoru autorskiego,
3. sprawowania kontroli technicznej utrzymania obiektów budowlanych, z zastrzeżeniem art. 62 ust. 5 wskazanej ustawy,
4. sporządzania projektu zagospodarowania działki lub terenu w zakresie specjalności objętej niniejszymi uprawnieniami,

bez ograniczeń.

OPOLSKA OKRĘGOWA IZBA INŻYNIERÓW BUDOWNICTWA

Skład Orzekający OKK

1. dr inż. Adam Rak .....
2 mgr inż. Elżbieta Daszkiewicz .....
3. mgr inż. Leon Musioł .....

Otrzymują:
1. Pan Karol Wujec
   Stary Bugaj nr 38 a
   46-326 Rudniki
2. Okręgowa Rada Izby
3. Główny Inspektor Nadzoru Budowlanego
4. a/a

POLSKA
IZBA
INŻYNIERÓW
BUDOWNICTWA

Zaświadczenie

o numerze weryfikacyjnym:

OPL-WV9-LZL-QDX *

Pan KAROL WUJEC o numerze ewidencyjnym OPL/IE/0026/12
adres zamieszkania ul. STASZICA 25A, 48-370 PACZKÓW
jest członkiem Opolskiej Okręgowej Izby Inżynierów Budownictwa i posiada wymagane ubezpieczenie od odpowiedzialności cywilnej.
Niniejsze zaświadczenie jest ważne do dnia 2022-02-28.

Zaświadczenie zostało wygenerowane elektronicznie i opatrzone bezpiecznym podpisem elektronicznym weryfikowanym przy pomocy ważnego kwalifikowanego certyfikatu w dniu 2021-02-11 roku przez:

Adam Rak, Przewodniczący Rady Opolskiej Okręgowej Izby Inżynierów Budownictwa.

(Zgodnie art. 5 ust 2 ustawy z dnia 18 września 2001 r. o podpisie elektronicznym (Dz. U. 2001 Nr 130 poz. 1450) dane w postaci elektronicznej opatrzone bezpiecznym podpisem elektronicznym weryfikowanym przy pomocy ważnego kwalifikowanego certyfikatu są równoważne pod względem skutków prawnych dokumentom opatrzonym podpisami własnoręcznymi.)

* Weryfikację poprawności danych w niniejszym zaświadczeniu można sprawdzić za pomocą numeru weryfikacyjnego zaświadczenia na stronie Polskiej Izby Inżynierów Budownictwa www.piib.org.pl lub kontaktując się z biurem właściwej Okręgowej Izby Inżynierów Budownictwa.

Podpis jest ważny

Opole 31.01.2022r.

OŚWIADCZAM, ŻE OPRACOWANY PROJEKT :

Projekt budowy oświetlenia oraz sygnalizacji świetlnej w ramach realizacji tematu pn.:
Budowa miasteczka ruchu drogowego na części terenu Szkoły Podstawowej nr 2 w Głuchołazach przy ul. Kraszewskiego 30 dz. ew. nr 413 – czyli stacjonarnego kompleksu obiektów przeznaczonych do nauki przepisów ruchu drogowego i praktycznego szkolenia w zakresie ruchu pieszych oraz przede wszystkim do nauki jazdy na rowerze.

Głuchołazy ul. Kraszewskiego 30
dz. nr 413 obręb Głuchołazy - miasto

DLA : **Gmina Głuchołazy**
ul. Rynek 15
48-340 Głuchołazy

ZOSTAŁ WYKONANY ZGODNIE Z UMOWĄ, Z WYMAGANIAMI USTAW I OBOWIĄZUJĄCYMI W TYM ZAKRESIE PRZEPISAMI I NORMAMI ORAZ ZASADAMI WIEDZY TECHNICZNEJ

BRANŻA ELEKTRYCZNA	
PROJEKTANT mgr inż. Krzysztof Nolepa	OPL/1256/PWBE/16
SPRAWDZAJĄCY mgr inż. Karol Wujec	OPL/0737/POOE/11

I. OPIS TECHNICZNY

1.1. Podstawa opracowania:

- Wizja lokalna,
- N SEP-E-001 Sieci elektroenergetyczne niskiego napięcia. Ochrona przeciwporażeniowa.
- Dane katalogowe wyrobów, literatura techniczna.

1.2. Zakres opracowania

Opracowanie obejmuje projekt budowy oświetlenia oraz sygnalizacji świetlnej w ramach realizacji tematu pn.: „Budowa miasteczka ruchu drogowego na części terenu Szkoły Podstawowej nr 2 w Głuchołazach przy ul. Kraszewskiego 30 dz. ew. nr 413" – czyli stacjonarnego kompleksu obiektów przeznaczonych do nauki przepisów ruchu drogowego i praktycznego szkolenia w zakresie ruchu pieszych oraz przede wszystkim do nauki jazdy na rowerze.

Głuchołazy ul. Kraszewskiego 30
dz. nr 413 obręb Głuchołazy - miasto

1.3. Stan istniejący

W związku z budową miasteczka ruchu drogowego w obrębie terenu Szkoły Podstawowej nr 2 w Głuchołazach, projektuje się oświetlenie palcu miasteczka ruchu drogowego oraz sygnalizację ruchu drogowego.

1.4. Oświetlenie

1.4.1 Latarnia

Projektuje się osiem naświetlaczy typu 120W, NW, 4000K, 19200lm, IP66, IK09 o kącie rozsyłu T4 na słupie stalowym wysokości h= 6m typu S-60P/6-3, na fundamencie F100/200, z poprzecznikiem/belką montażową.

Lokalizację słupów wskazano na rysunku PZT E-01.

1.4.2 Zasilanie oraz okablowanie

Zasilenie projektowanych latarni oświetlenia zasilająco sterowniczej, zlokalizowanej zgodnie z rys E-01, kablem YKXS 4x16mm^2, z rozdzielnicy głównej budynku, w której należy zabudować rozłącznik D02 z wkładkami 32A. Kabel należy wprowadzić do szafy zasilająco sterowniczej, zlokalizowanej zgodnie z rysunkiem E-01.

Szafę zasilająco-sterowniczą, wykonać w obudowie z tworzywa termoutwardzalnego, zgodnie ze schematem E-2. Oświetlenie będzie sterowane zegarem astronomicznym np.: CPA 4.0. Z szafy zasilająco-sterowniczej należy zasilić również szafę sterowania sygnalizacją. W szafie zasilającej zabudować należy dodatkowy zegar, który będzie wyłączał zasilanie oświetlenia oraz sygnalizacji świetlnej w godzinach ustalonych przez Inwestora (np. 22-6 rano do ustalenia po uruchomieniu układu).

Projektowaną szafę należy uziemić. Projektuje się uziemienie pionowe, które należy wykonać w postaci prętów stalowych, wbijanych w ziemię, w ilości odpowiedniej do uzyskania wartości rezystancji mniejszej niż 30Ω. Poszczególne elementy uziemienia należy łączyć ze sobą oraz z

głowicami stosując systemowe rozwiązania. Przewody uziemiające wprowadzone do gruntu należy pokryć warstwą nieprzepuszczającą wilgoci. Do uziemienia pionowego należy zastosować osprzęt np.: firmy GALMAR.

Kable należy układać w wykopie o głębokości 0,7 m na dziesięciocentymetrowej podsypce z piasku w rurach osłonowych DVR Φ=75mm. Przy przejściu pod ścieżkami należy stosować rury osłonowe DVK. Kable należy w pierwszej kolejności zasypać warstwą piasku o grubości 0,1 m a następnie warstwą gruntu rodzimego o grubości 0,15 m. Następnie należy ułożyć folię ostrzegawczą koloru niebieskiego na całej długości linii kablowej. Po wykonaniu w/w czynności wykop należy zasypać gruntem rodzimym. Przy złączu kablowym oraz przy każdej oprawie należy zostawić 2,5 metrowy zapas kabla.
Wzdłuż całego wykopu należy bednarkę Fe/Zn 4x30mm.

1.5.Sygnalizacja świetlna

1.5.1 Sygnalizatory

Projektuje się cztery sygnalizatory drogowe LED K1, K2, K3, K4 typu S1. Lokalizacje sygnalizatorów przedstawia rysunek PZT E-1. Wysokość montażu sygnalizatorów należy wykonać zgodnie ze wskazaniami branży drogowej na słupkach.

1.5.2 Zasilanie oraz okablowanie

Zasilenie sygnalizacji drogowej należy wykonać Kablem YKXS 4x6mm^2, z szafy zasilająco sterowniczej do szafy sterowania sygnalizacją, zgodnie z rysunkiem E-01. Z szafy sterowania sygnalizatorami, do każdego z sygnalizatorów należy poprowadzić kabel YKSY min. 5x1,5mm^2.
Kable należy układać w wykopie o głębokości 0,7 m na dziesięciocentymetrowej podsypce z piasku w rurach osłonowych DVR Φ=75mm. Przy przejściu pod ścieżkami należy stosować rury osłonowe DVK. Kable należy w pierwszej kolejności zasypać warstwą piasku o grubości 0,1 m a następnie warstwą gruntu rodzimego o grubości 0,15 m. Następnie należy ułożyć folię ostrzegawczą koloru niebieskiego na całej długości linii kablowej. Po wykonaniu w/w czynności wykop należy zasypać gruntem rodzimym.
Szafę sterowniczą sygnalizacji świetlnej, należy wykonać w obudowie z tworzywa termoutwardzalnego IP44, zgodnie ze schematem E-2. W szafie należy zabudować sterownik programowalny min. 12 wyjść, które będzie sterował sygnalizatorami drogowymi.

Zasada działania sygnalizatorów

Sygnały świetlne mają zmieniać się co 15 sekund, „po kolei", np.: gdy na sygnalizatorze K1 jest włączone zielone światło, na pozostałych jest czerwone. Po 15 sekundach na sygnalizatorze K1 ma wyłączyć się światło zielone i włączyć na czas np. 2 sekund światło żółte, w tym czasie na sygnalizatorze K2 ma być włączone światło czerwone oraz żółte. Po upływie 2 sekund na sygnalizatorze K1 ma wyłączyć się światło żółte i włączyć czerwone, w tym czasie na sygnalizatorze K2 mają wyłączyć się światła czerwone oraz żółte a włączyć ma się zielone. Podczas sekwencji sygnalizatory K3 i K4 mają cały czas mieć włączone światło czerwone. Sekwencja ma być powtórzona dla wszystkich sygnalizatorów, tak aby w jednym momencie tylko na jednym z sygnalizatorów było włączone światło zielone a na pozostałych czerwone.

Czasy działania sygnalizacji, algorytm działania ustalić z Inwestorem na etapie wykonawstwa.

1.6. Ochrona przeciwoprażeniowa

Jako system dodatkowej ochrony przeciwporażeniowej zaprojektowano układ sieciowy typu TN-C. System TN-C polega na połączeniu części przewodzących ogólnie dostępnych z uziemionym przewodem ochronno-neutralnym PEN. Przed oddaniem urządzeń do eksploatacji należy dokonać pomiarów skuteczności ochrony przeciwporażeniowej. Pomiary umieścić w protokole.

1.7.Ocena geotechniczna warunków posadawiania obiektów budowlanych

W trakcie analizy materiałów geologicznych publikowanych oraz na podstawie oględzin terenowych gruntu stwierdzono, że obiekt budowlany tj. linia elektroenergetyczna nN, będzie zlokalizowana na obszarze o warunkach gruntowych prostych. Ocenę podłoża gruntowego przyjęto zgodnie z normą PN-81/B-03020.

Projektowaną linie elektroenergetyczną zaliczono do I kategorii geotechnicznej zgodnie z Rozporządzeniem Ministra Transportu, Budownictwa i Gospodarki Morskiej z dnia 25.04.2012r (Dz. U. nr 81 z dnia 27.04.2012r).

1.8. Warunki w zakresie Ochrony Środowiska i Zdrowia Ludzi

Planowana inwestycja nie jest inwestycją znacząco oddziaływującą na środowisko zgodnie z rozporządzeniem Rady Ministrów z dn. 9.11.2010r. w sprawie rodzajów przedsięwzięć mogących znacząco oddziaływać na środowisko (Dz. U. z 2010r.,Nr 213, poz. 1397) oraz nie jest położona w obszarze prawnie chronionym ustanowionym w trybie przepisów ustawy z dn. 16.04.2004r. o ochronie przyrody (Dz. U. z 2009r. , Nr 151, poz. 1220 ze zm.). W niniejszym projekcie nie występuje kolizja z zielenią.

Planowane zamierzenie budowlane nie oddziaływuje negatywnie na środowisko oraz nie zagraża życiu i zdrowiu ludzi.

1.9. Warunki w zakresie Ochrony Zabytków i Opieki nad nimi

Planowana inwestycja nie jest zlokalizowana na obszarze objętym ochroną zgodnie z ustawą z dn. 23.07.2003r. o ochronie zabytków i opiece nad zabytkami (Dz. U. z 2003r., Nr 162, poz. 1568 ze zm.) oraz nie wymaga uzgodnienia z konserwatorem zabytków.

1.10. Oddziaływanie inwestycji na tereny przyległe.

Ograniczenia, jakim podlega możliwość zagospodarowania lub zabudowy terenu nieruchomości znajdującej się na trasie projektowanej elektroenergetycznej linii kablowej oraz uregulowania odnoszące się do odległości innych obiektów i granic nieruchomości, od projektowanych linii zawarte są w przepisach dotyczących budowy elektroenergetycznych linii napowietrznych i ochrony przeciwporażeniowej.

- PN-IEC-60364 Instalacje elektryczne w obiektach budowlanych. Ochrona zapewniająca bezpieczeństwo. Ochrona przeciwporażeniowa.
- N SEP-E- 003 Elektroenergetyczne linie napowietrzne. Projektowanie i budowa. Linie prądu przemiennego z przewodami pełno izolowanymi oraz z przewodami niepełnoizolowanymi,

Z przepisów tych wynika, że obszar oddziaływania projektowanej inwestycji zamyka się w granicach działek, na których projektowana jest inwestycja i nie zmienia sposobu zagospodarowania działek sąsiednich.

1.11. Uwagi końcowe

Całość prac wykonać zgodnie z obowiązującymi normami

Wykonanie robót prowadzić zgodnie z projektem, przepisami obowiązującymi w budownictwie elektroenergetycznym, zasadami wiedzy technicznej, przy zachowaniu przepisów i wymogów BHP.

W przypadku napotkania w czasie robót ziemnych niezidentyfikowanych urządzeń ,należy ustalić użytkownika i dalsze prace prowadzić pod jego nadzorem.

W miejscu zbliżeń i skrzyżowań projektowanego uzbrojenia terenu z uzbrojeniem istniejącym, należy zachować normatywne wzajemne odległości, a roboty ziemne prowadzić ręcznie i pod nadzorem właściwych branż, powiadamiając pisemnie o terminie rozpoczęcia robót.

W przypadku wystąpienia skrzyżowań projektowanego uzbrojenia, drogi lub innych budowli inżynierskich z istniejącymi kablami elektrycznymi i telefonicznymi, należy je zabezpieczyć rurami ochronnymi zgodnie z obowiązującymi normami. Prace należy powierzyć firmie mającej odpowiednie uprawnienia w zakresie wykonawstwa i doświadczenie w wykonywaniu prac sieciowych. Prace wykonać zgodnie z obowiązującymi przepisami techniczno-budowlanymi i zasadami wiedzy technicznej. Po wykonaniu całości prac montażowych wykonać pomiary rezystancji izolacji i ochrony przeciwporażeniowej.

Wykonawca jest zobowiązany do wykonania kompletniej linii niskiego napięcia opisanej w niniejszej dokumentacji. Wykonawca może zaproponować rozwiązanie alternatywne ale musi uzyskać pisemne zatwierdzenie proponowanych zmian przez projektanta niniejszego projektu oraz przedstawiciela Inwestora. Rysunki i część opisowa są w dokumentacji wzajemnie uzupełniającymi się. Wszystkie elementy ujęte w części opisowej, a nie pokazane na rysunkach oraz pokazane na rysunkach a nie ujęte w części opisowej , specyfikacji powinny być traktowane jakby ujęte w obu. Wszelkie wykonywane prace oraz proponowane materiały muszą odpowiadać PN i posiadać stosowną deklarację zgodności lub znak CE i deklarację zgodności z normami zharmonizowanymi oraz posiadać niezbędne certyfikaty tak aby spełniać obowiązujące przepisy. Wykonawca zobowiązany jest do przeprowadzenia prób i pomiarów urządzeń i instalacji według obowiązujących norm i przepisów oraz protokolarny odbiór w obecności wskazanego przez inwestora przedstawiciela. Do wykonanych prac wykonawca powinien załączyć deklarację kompletności wykonanych prac oraz zgodności z niniejszym projektem.

Mgr inż. Krzysztof Nolepa
OPL/1256/PWBE/16

Plan Orientacyjny

skala 1 : 5000

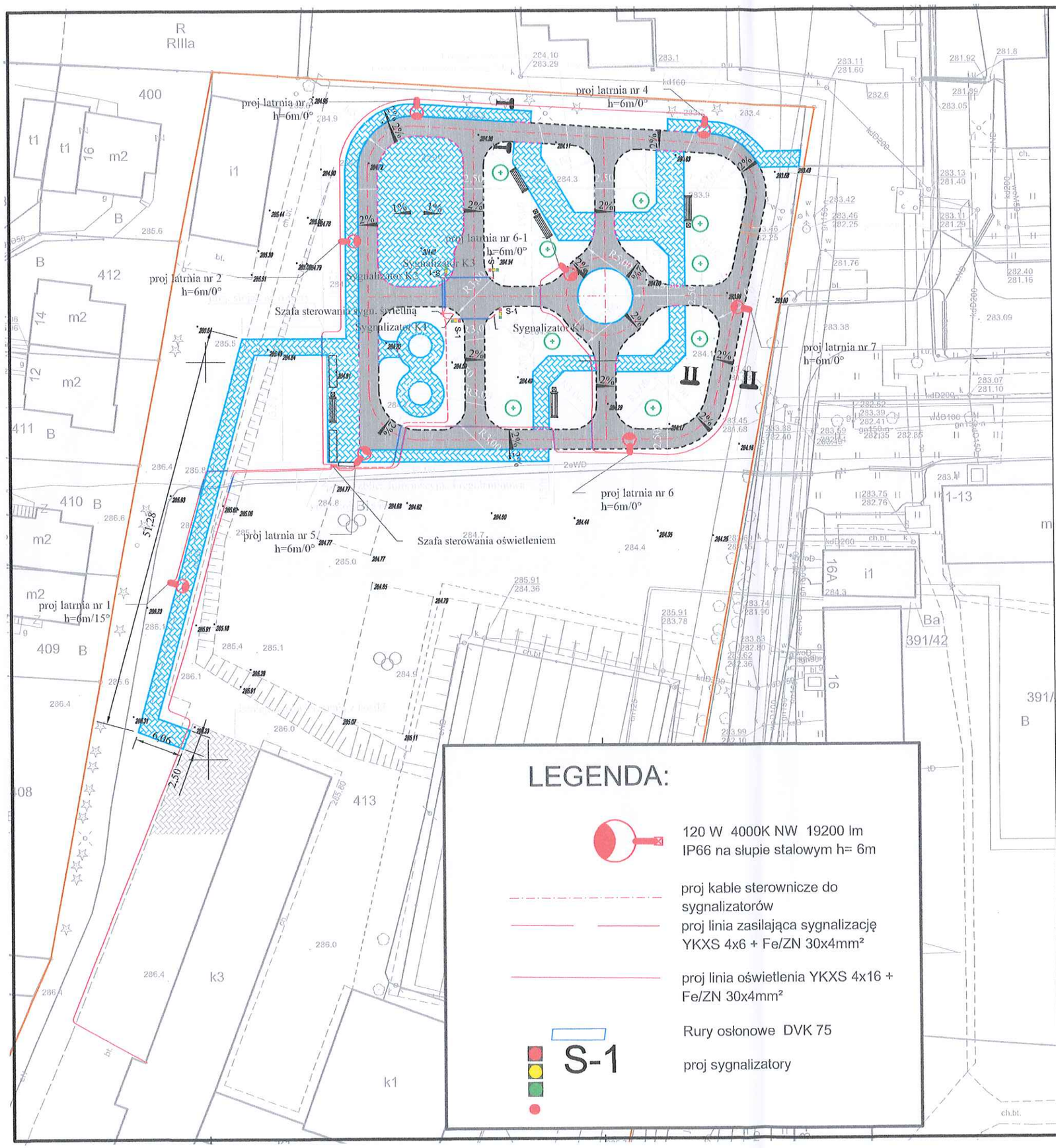

UWAGA
przed wytyczeniem obiektu i określeniem rzędnej wysokości należy przeprowadzić ponowny pomiar pikiet i dostosować do obiektu

UWAGA
Wykonawca ma obowiązek dokonania kontroli wymiarów przed przystąpieniem do robót oraz w razie rozbieżności ze stanem faktycznym a projektowym należy powiadomić projektanta.

1. WSZYSTKIE WYMIARY SPRAWDZIĆ NA BUDOWIE
2. W RAZIE STWIERDZENIA INNYCH NIŻ ZAŁOŻONYCH W PROJEKCIE WARUNKÓW MIEJSCOWYCH, NALEŻY KONTAKTOWAĆ SIĘ Z PROJEKTANTEM !
3. WYKONAWCA MA OBOWIĄZEK DOKONATNIA KONTROLI PROJEKTU Z POSZCZEGÓLNYMI BRANŻAMI W RAZIE ROZBIERZNOŚCI NALEŻY POWIADOMIĆ PROJEKTANTA

SEWI	SEWI Sebastian Raudzis Sebastian Wilisowski spółka jawna 45-321 Opole ul. Oleska 117 NIP 7543082885 REGON 161586995 KRS 0000508296 tel. 077 550-60-85, fax 077 550 63 40 E-Mail: botsewi@op.pl, s-r@wp.pl www.botsewi.pl	
Temat opracowania:	**Budowa miasteczka ruchu drogowego na części terenu Szkoły Podstawowej nr 2 w Głucholazach przy ul. Kraszewskiego 30 dz. ew. nr 413"**	
Temat rysunku:	**Zagospodarowanie terenu**	
Inwestor:	Gmina Głuchołazy ul. Rynek 15 48-340 Głuchołazy	Skala: 1:500
BRANŻA ELEKTRYCZNY: PROJEKTANT: **- mgr inż. Krzysztof Nolepa** nr upr. OPL/1256/PWBE/16 SPRAWDZAJĄCY: **- mgr inż. Karol wujec** nr upr. OPL/0737/POOE/11	Podpisy:	Data: styczeń 2022 r. Rysunek nr: **E-1**
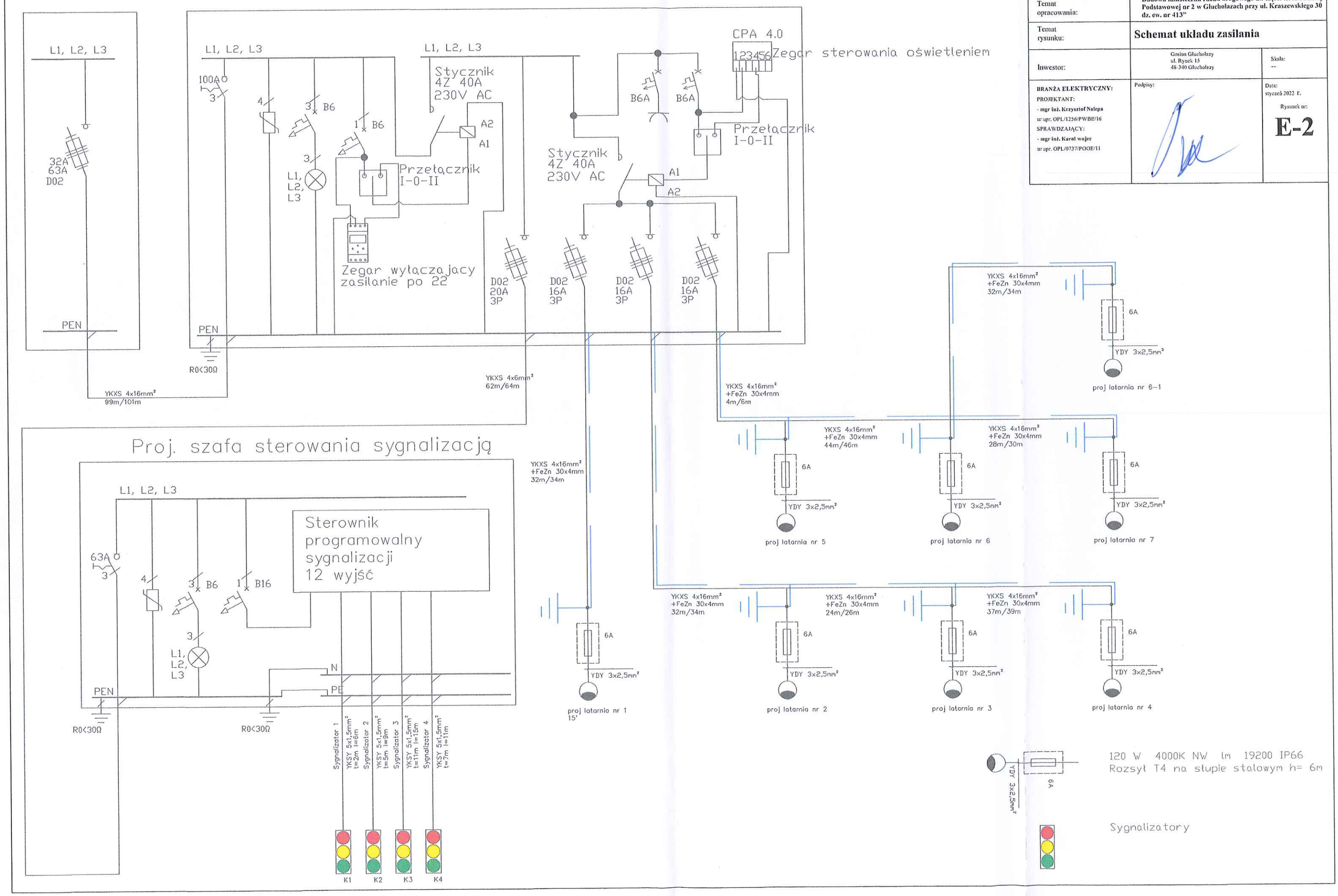
SEWI	SEWI Sebastian Raudzis Sebastian Wilisowski spółka jawna 45-321 Opole ul. Oleska 117 NIP 7543082885 REGON 161586995 KRS 0000508296 tel. 077 550-60-85, fax 077 550 63 40 E-Mail: botsewi@op.pl, s-r@wp.pl www.botsewi.pl
Temat opracowania:	**Budowa miasteczka ruchu drogowego na części terenu Szkoły Podstawowej nr 2 w Głuchołazach przy ul. Kraszewskiego 30 dz. ew. nr 413"**
Temat rysunku:	**Schemat układu zasilania**
Inwestor:	Gmina Głuchołazy ul. Rynek 15 48-340 Głuchołazy — Skala: --
BRANŻA ELEKTRYCZNY: PROJEKTANT: - **mgr inż. Krzysztof Nolepa** nr upr. OPL/1256/PWBE/16 SPRAWDZAJĄCY: - **mgr inż. Karol wujec** nr upr. OPL/0737/POOE/11	Podpisy: — Data: styczeń 2022 r. — Rysunek nr: **E-2**