Szczegół A

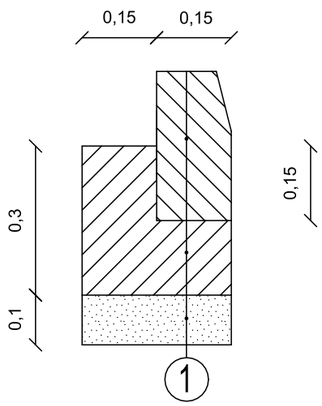

Szczegół B

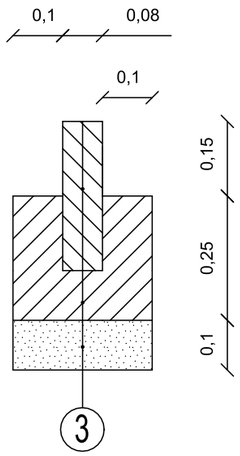

Szczegół C

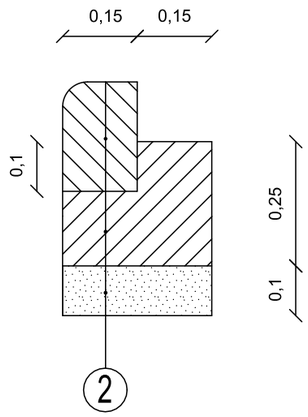

Szczegół D

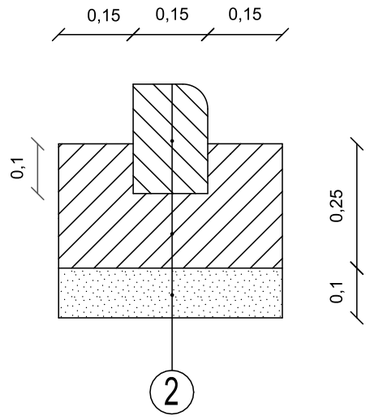

Szczegół E

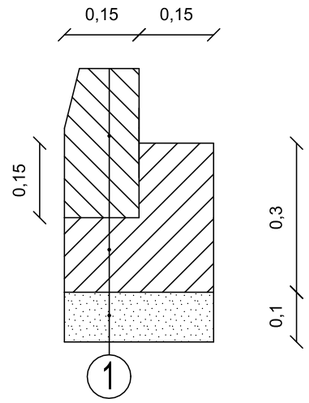

Szczegół F

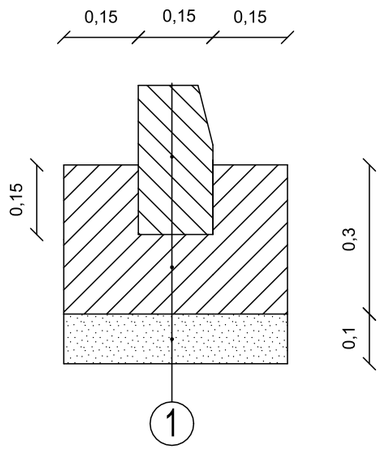

Szczegół G

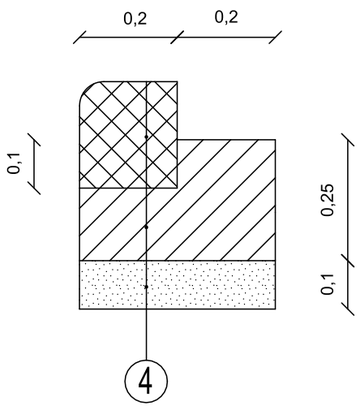

Szczegół G'

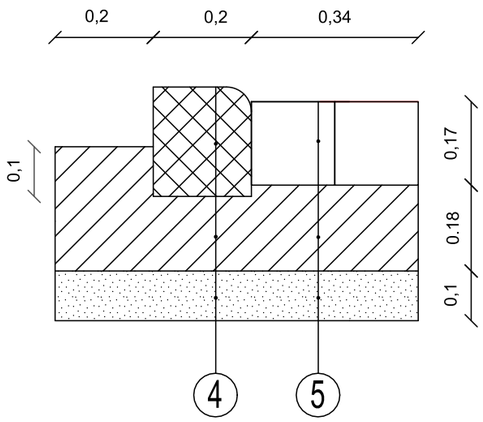

Szczegół H

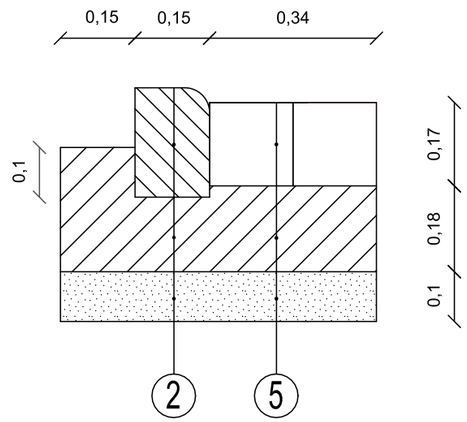

Szczegół I

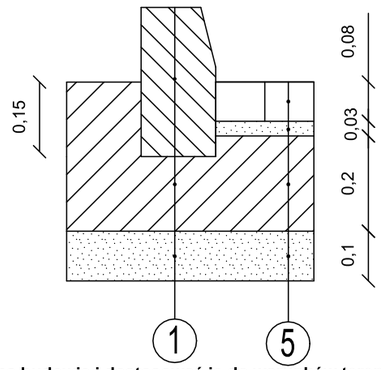

Uwagi:

1. Wszystkie wymiary sprawdzić na budowie i dostosować je do warunków terenowych.

2. W miejscach gdzie podbudowę pod ławą stanowi kruszywo wzmocnione cementem o gr. min 10 cm należy zrezygnować z podsypki z kruszywa łamanego pod ławy krawężnikowe zgodnie z częścią rysunkową

3. W obrębie ronda zastosować oporniki betonowe.

1

krawężnik betonowy drogowy 15x30x100
ława betonowa z oporem – beton C12/15
podsypka z kruszywa łamanego 0/31,5 – 10 cm
grunt rodzimy/podbudowa

2

krawężnik betonowy najazdowy 15x22x100
ława betonowa z oporem – beton C12/15
podsypka z kruszywa łamanego 0/31,5 – 10 cm
grunt rodzimy/podbudowa

5

kostka granitowa łupana 15/17
ława betonowa z oporem – beton C12/15
podsypka z kruszywa łamanego 0/31,5 – 10 cm
grunt rodzimy/podbudowa

3

obrzeże betonowe 8x30x100
ława betonowa z oporem – beton C12/15
podsypka z kruszywa łamanego 0/31,5 – 10 cm
grunt rodzimy/podbudowa

4

krawężnik granitowy najazdowy 20x22x100
ława betonowa z oporem – beton C12/15
podsypka z kruszywa łamanego 0/31,5 – 10 cm
grunt rodzimy/podbudowa

UNI PROFFICE
Jarosław Pluskota
ul. Legnicka 62/1, 59-225 Chojnów
NIP: 6912422426; REGON: 369944382

zadanie:

Przebudowa ulicy Kościuszki oraz remont ulicy Kolejowej w Złotoryi

nr rysunku: ark./ogól.

D4

treść rysunku:

Szczegóły

Projektant:		data:	podpis:	skala:
Branża drogowa	**mgr inż. Marcin Frączek** **upr. nr 285/DOŚ/12** **spec. drogowa**	03.08.2020		1:10
Kreślił	**inż. Jarosław Pluskota**	03.08.2020		