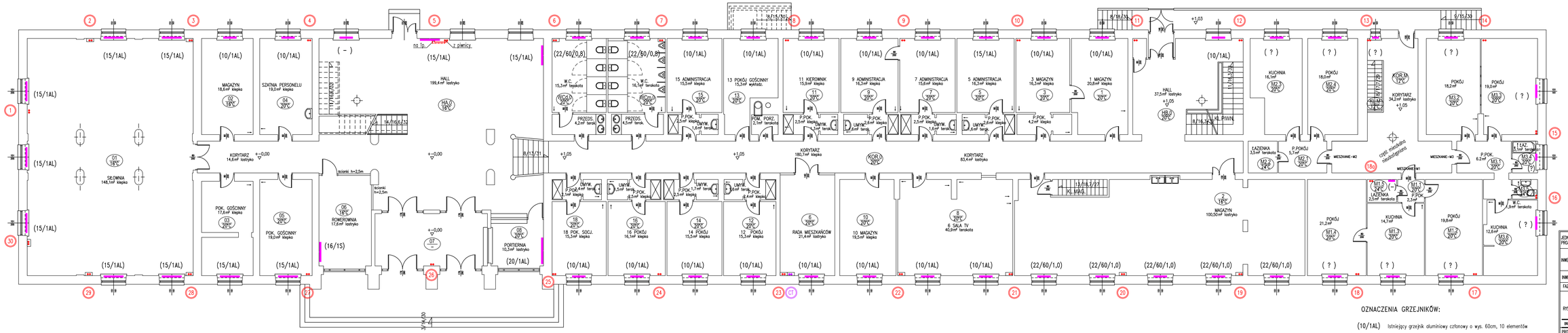

RZUT PARTERU

OZNACZENIA GRZEJNIKÓW:

(10/1AL)	Istniejący grzejnik aluminiowy członowy o wys. 60cm, 10 elementów
(22/60/0,8)	Istniejący grzejnik stalowy płytowy o wys. 60cm i długości 0,8m
(16/1S)	Istniejący grzejnik żeliwny członowy typu S o wys. 60cm, 16 elementów
(–)	Brak grzejnika – wg inwentaryzacji
(?)	Brak dostępu do pomieszczenia z grzejnikiem

JEDNOSTKA PROJEKTOWA:	WYDZIAŁ INSTALACJI BUDOWLANYCH HYDROTECHNIKI I INŻYNIERII ŚRODOWISKA 00-653 WARSZAWA, UL. NOWOWIEJSKA 20		
INWESTYCJA:	TERMOMODERNIZACJA BUDYNKU DOMU STUDENCKIEGO "USTRONIE" ul. KSIĘDZA JANUSZA 39 w WARSZAWIE		
INWESTOR:	POLITECHNIKA WARSZAWSKA Pl. Politechniki 1, 00-661 Warszawa		
FAZA:	PROJEKT KONCEPCYJNY		
RYSUNEK:	RZUT PARTERU WYMIANA INSTALACJI C.O. BUDOWA INSTALACJI C.T.		
BRANŻA:	INSTALACJE SANITARNE		
PROJEKTANT:		NR UPRAWNIEŃ	
mgr inż. KRYSTYNA CHUDZEJ		We-856/94	
–			
–			
DATA: 09.2020	SKALA: 1:100	NUMER RYS: CO,CT-02	

Wszystkie prawa zastrzeżone. Ten rysunek objęty jest PRAWEM AUTORSKIM
Nie wolno kopiować bez zgody autorów. Nie skalować wymiarów z rysunku.
Rozpatrywać tylko z opisem.