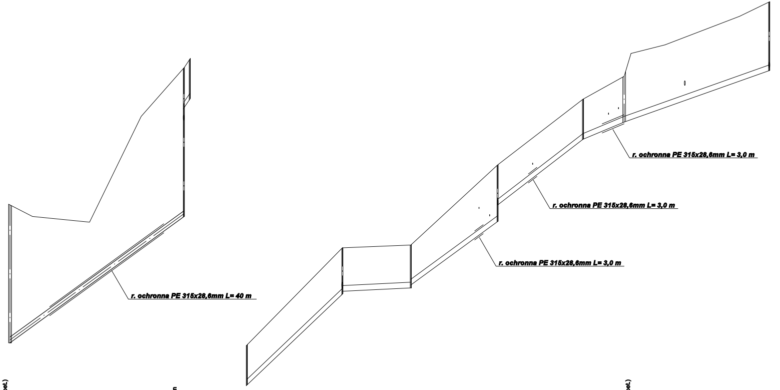
r. ochronna PE 315x28,6mm L= 40 m
r. ochronna PE 315x28,6mm L= 3,0 m
r. ochronna PE 315x28,6mm L= 3,0 m
r. ochronna PE 315x28,6mm L= 3,0 m

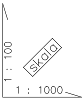
1 : 100
Skala
1 : 1000

proj. studnia kanalizacyjna Ø1000 mm (bet.)

proj. studnia kanalizacyjna Ø400/425 mm
włączenie sieci Ø200 mm

P. P.303,00 m n.p.m

	SK1		SK2	SK2a
RZĘDNA ISTNIEJĄCEGO TERENU	313,40		318,19	318,50
RZĘDNA DNA RUROCIĄGU	308,58		312,99 316,79	317,10
ZAGŁĘBIENIE RUROCIĄGU	4,82		5,20 1,40	1,40
DŁUGOŚCI - SPADKI		i=7,3% L=60,10		i=14,9% L=2,10
MATERIAŁ-ŚREDNIACE		PE 200 - przewiert		
ODLEGŁOŚCI	00,00	60,90	60,10	62,90

włączenie sieci Ø200 mm

g

istn. wod 40

włączenie sieci Ø200 mm

g

g

g

proj. studnia kanalizacyjna Ø1000 mm (bet.)

istn. wod 160

włączenie sieci Ø200 mm

P. P.313,00 m n.p.m

	SK2a		SK3		SK4		SK5		SK6		SK7		SK8
RZĘDNA ISTNIEJĄCEGO TERENU	318,50		321,90		322,00		324,80		327,10		327,90		330,50
RZĘDNA DNA RUROCIĄGU	317,10		320,28 320,38		320,50 320,60		322,82 323,40		325,70		326,30		328,10 329,10
ZAGŁĘBIENIE RUROCIĄGU	1,40		1,62 1,52		1,50 1,40		1,98 1,40		1,40		1,60		2,40 1,40
DŁUGOŚCI - SPADKI		i=9,5% L=33,40		i=0,5% L=24,00		i=7,3% L=30,40		i=7,7% L=29,90		i=4,2% L=14,40		i=3,5% L=50,80	
MATERIAŁ-ŚREDNIACE							PVC 200						
ODLEGŁOŚCI	62,90	33,40	96,40	24,00	120,30	30,40	150,70	29,90	180,60		195,00	50,80	245,80

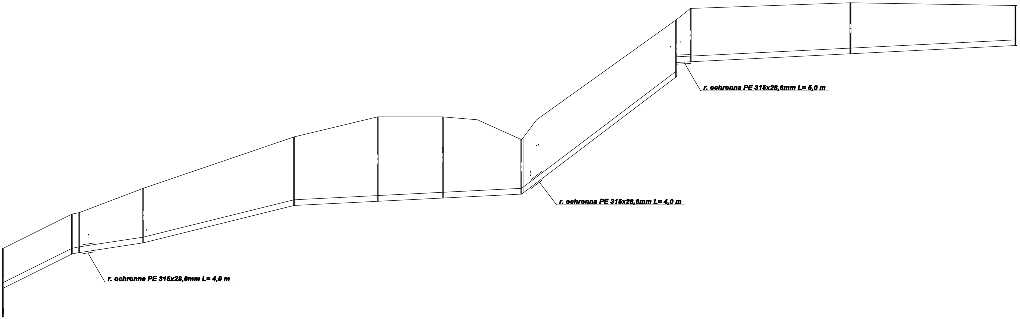
r. ochronna PE 315x28,6mm L= 5,0 m
r. ochronna PE 315x28,6mm L= 4,0 m
r. ochronna PE 315x28,6mm L= 4,0 m

włączenie sieci Ø200 mm
włączenie sieci Ø200 mm
gn25
istn. wod 160
istn. wod 40
włączenie sieci Ø200 mm
proj. studnia kanalizacyjna Ø1000 mm (bet.)
istn. wod 160
gn25
gn25
eN
g
proj. studnia kanalizacyjna Ø1000 mm (bet.)

P. P.323,00 m n.p.m

330,50 331,70		331,75	332,60	334,40	335,10	335,10	334,30	338,50	338,90	339,10	339,00
328,10 329,10	330,30	330,35	330,69	332,00	332,15	332,26	332,40	336,50 337,01	337,03	337,31	337,60
2,40 1,40	1,40	1,40	1,91	2,40	2,95	2,84	1,90	2,00 1,49	1,87	1,79	1,40
i=5,0% L=24,20	i=2,0% L=2,50	i=1,5% L=22,40	i=2,5% L=52,80	i=0,5% L=79,80			i=7,6% L=54,10		i=0,5% L=118,90		
PE 200 przewiert		PVC 200					PE 200 - przewiert		PVC 200		
245,80 24,20	270,00	272,50 22,40	294,90 52,80	347,70 29,30	377,00 22,80	399,80 27,60	427,50 53,70	481,60	486,70 56,00	542,70 57,80	600,50
SK8	SK9	SK10	SK11	SK12	SK13	SK14	SK15	SK16	SK17	SK18	SK19

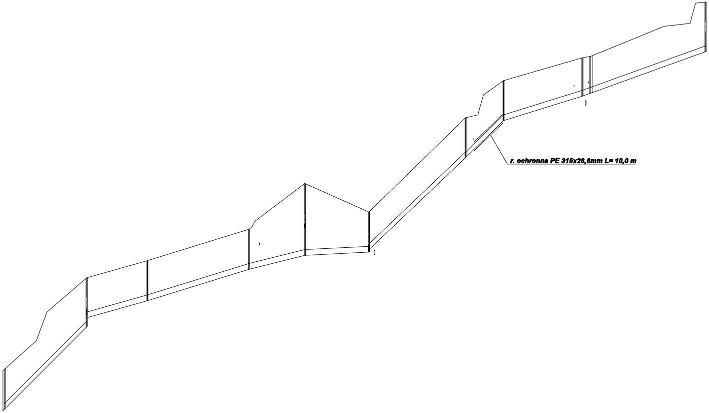
r. ochronna PE 315x28,6mm L= 10,0 m

P. P.333,00 m n.p.m

proj. studnia kanalizacyjna Ø1000 mm (bet.)		włączenie sieci Ø200 mm					gs63	włączenie sieci Ø160 mm		włączenie sieci Ø160 mm włączenie sieci Ø200 mm istn. wod 160		proj. studnia kanalizacyjna Ø1000 mm (bet.)	istn. eN	włączenie przyłącza Ø150 mm		g63 istn. wod 160	istn. eN	proj. studnia kanalizacyjna Ø1000 mm (bet.)		
339,00		342,20		342,80		343,90		345,50		344,50		347,80		349,10		349,90		349,95		351,85
337,60		340,48 340,80		341,40		342,50		342,99		343,10 343,18		346,40		347,70		348,56		348,66		350,11 350,45
1,40		1,72 1,40		1,40		1,40		2,51		1,40 1,32		1,40		1,40		1,34		1,29		1,74 1,40
	i=10% L=28,80		i=2,8% L=21,20		i=3,1% L=35,70		i=2,5% L=19,50		i=0,5% L=22,40		i=9,5% L=33,80		i=9,7% L=13,40		i=3,1% L=27,60		i=3,6% L=43,10			
	PVC 200						PE 200 - przewiert										PVC 200			
600,50	28,80	629,30	21,20	650,60	35,70	686,20	19,50	705,70	22,40	728,10	33,80	761,90		775,30	27,60	802,90		805,80	40,20	846,00
SK19		SK20		SK21		SK22		SK23		SK24		SK25		SK26		SK27		SK28		SK29

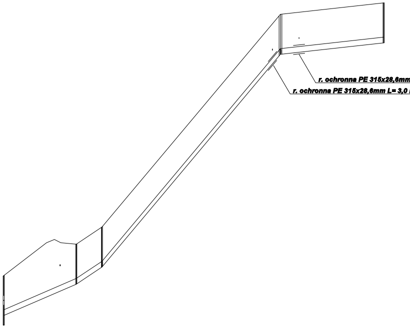
r. ochronna PE 315x28,6mm
r. ochronna PE 315x28,6mm L= 3,0

P. P.345,00 m n.p.m

	istn. eN	włączenie przyłącza Ø150 mm		włączenie sieci Ø200 mm		g proj. studnia kanalizacyjna Ø1000 mm (bet.) włączenie sieci Ø200 mm	g32	włączenie przyłącza Ø150 mm
351,85		352,95		353,55		361,00		361,40
350,11 350,45		351,55		352,15		359,60		360,00
1,74 1,40		1,40		1,40		1,40		1,40
	i=4,3% L=25,40		i=6,7% L=9,0		i=11,9% L=62,40		i=1,1% L=36,10	
	PVC 200		PE 200 - przewiert					
846,00	25,40	871,40		880,40	62,40	942,80	36,10	978,60
SK29		SK30		SK31		SK32		SK33

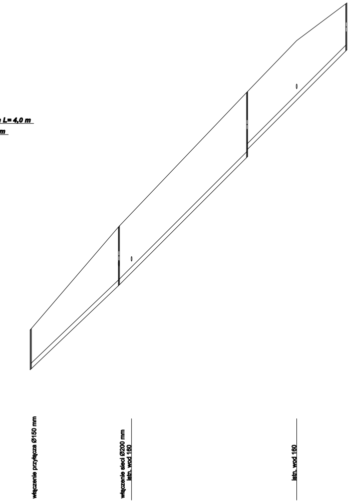
L= 4,0 m
m
włączenie przyłącza Ø150 mm
włączenie sieci Ø200 mm
istn. wod 160
istn. wod 160

P. P.355,00 m n.p.m

SK33		SK34		SK35		SK36
361,40		365,00		369,70		372,80
360,00		362,94		367,42 367,68		371,16 371,40
1,40		2,06		2,28 2,02		1,64 1,44
	i=9,5% L=30,80		i=10% L=44,80		i=10% L=34,70	
			PVC 200			
00,00	30,80	1009,7	44,80	1054,6	34,70	1089,3

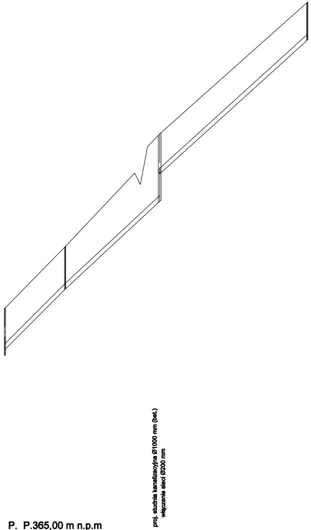
proj. studnia kanalizacyjna Ø1000 mm (bet.)
włączenie sieci Ø200 mm

P. P.365,00 m n.p.m

SK36		SK37		SK38		SK39
372,80		374,95		378,90		383,50
371,16 371,36		373,46		376,54 377,50		382,18
1,64 1,44		1,49		2,36 1,40		1,32
	i=10% L=21,10		i=9,3% L=33,10		i=9,1% L=51,70	
			PVC 200			
1089,3	21,10	1110,4	33,10	1143,5	51,70	1195,2

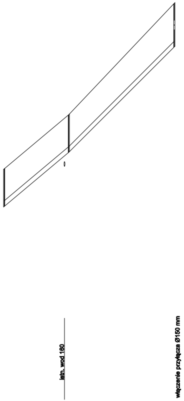
istn. wod 160
włączenie przyłącza Ø150 mm

P. P.375,00 m n.p.m

SK39		SK40		SK41
383,50		385,40		389,30
382,18		384,08		387,77
1,32		1,32		1,53
	i=8,4% L=22,60		i=10% L=36,90	
		PVC 200		
1195,2	22,60	1217,8	36,90	1254,8

Nazwa opracowania: Rozbudowa sieci kanalizacji sanitarnej w ropicy Polskiej - rejon Gurbówka			
Adres: Obręb 120504_2.0007 Ropica Polska Obręb 120501_1.0001 Gorlice	Inwestor: Gmina Gorlice ul. 11 Listopada 2, 38-300 Gorlice		
Branża: **Sanitarna**	Tytuł rysunku: Profil podłużny		
Projektant: mgr inż Krystyna Witos nr upr. ANB-2-8346-22/89 ANB.V.7342/101/94	**Sprawdzający:** **mgr inż. Wiesław Kurcz** **BUA-NB-8346/111/89**		
Asystent projektanta: **inż. Sławomir Praskowicz**	Skala: 1:100/1000	Data: 11.2023	Nr Rys: **2.1**