RZUT KONSTRUKCJI STROPODACHU

skala 1:100

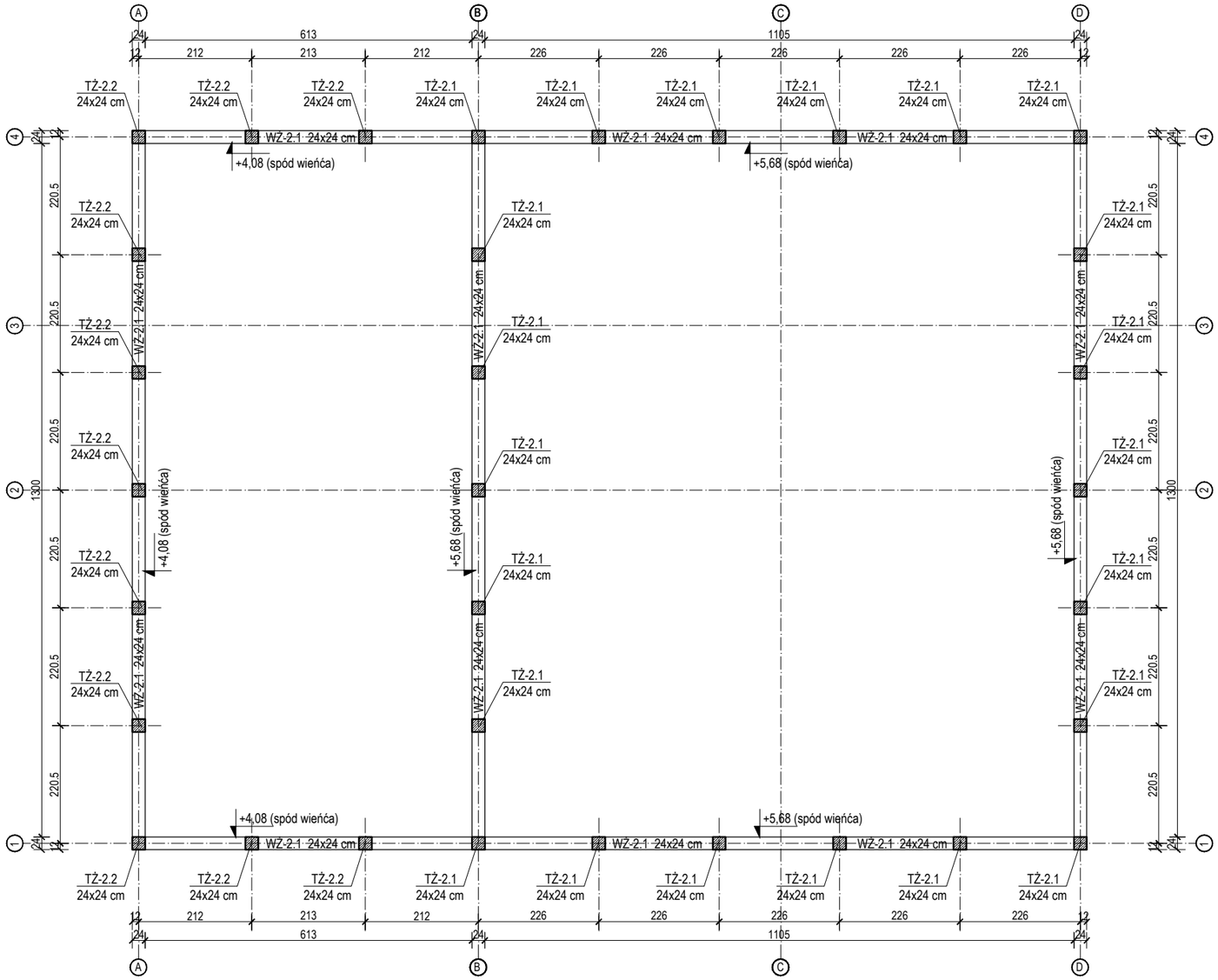

TRZPIEŃ TŻ-2.1 - KONSTRUKCJA

wykonać 22 szt.

skala 1:25

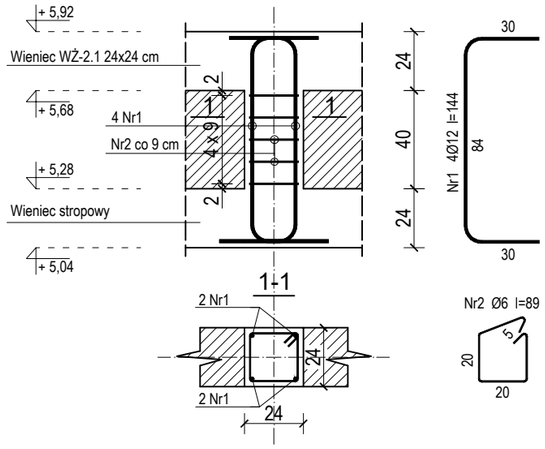

TRZPIEŃ TŻ-2.2 - KONSTRUKCJA

wykonać 11 szt.

skala 1:25

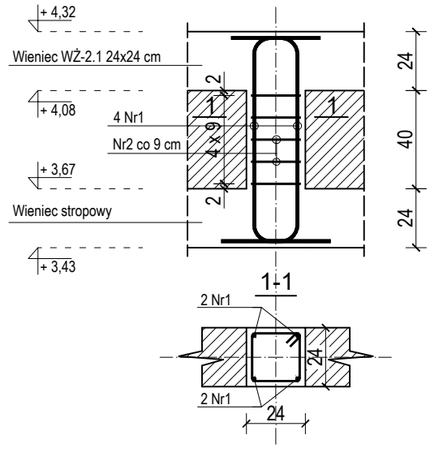

WIENIEC WŻ-2.1 - KONSTRUKCJA

wykonać ~75 mb

skala 1:25

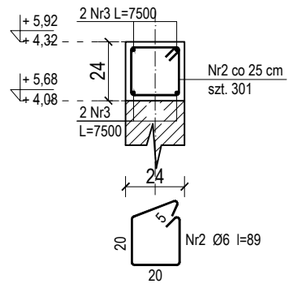

SZCZEGÓŁ ŁĄCZENIA WIEŃCÓW W NAROŻU

skala 1:25

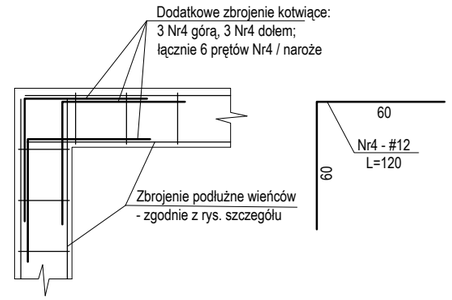

UWAGI WYKONAWCZE:

- trzpienie łączyć ze ścianami na strzępia zapewniając wzajemne zazębienie elementu żelbetowego z murem;
- w narożach wieńców stosować dodatkowe zbrojenie uciąglające zbrojenie podłużne - zgodnie z rysunkiem szczegółu,
- konstrukcja stropu wg odrębnego opracowania wg dostawcy stropu "Filigran"

MATERIAŁY:

Beton	C20/25
Otulina	2 cm
Stal zbrojeniowa	A-IIIN B500SP

UWAGI:

1. Przed przystąpieniem do prac wykonawczych podane w projekcie wymiary sprawdzić na budowie,
2. Rysunek rozpatrywać wspólnie z pozostałymi rysunkami branżowymi oraz z opisem technicznym,
3. Ewentualne wątpliwości wyjaśnić z projektantem.

Rys. K-3 - wykaz prętów stali zbrojeniowej

Nr	Średnica [mm]	Długość [cm]	Liczba [szt.] prętów w 1 elemencie	elementów	całkowita prętów	Długość całkowita [m] B500SP Ø6	Ø12
TŻ-2.1 i TŻ-2.2 (razem) - wykonać 33 szt.							
1	12	144	4	33	132		190,08
2	6	89	5	33	165	146,85	
Wieniec WŻ-2.1 (L=7500 cm) - wykonać 1 szt.							
2	6	89	301	1	301	267,89	
3	12	7500	4	1	4		300,00
4	12	120	48	1	48		57,60
Długość całkowita wg średnic					[m]	414,8	547,7
Masa 1 m pręta					[kg/m]	0,222	0,888
Masa prętów wg średnic					[kg]	92,1	486,4
Masa prętów wg gatunków stali					[kg]	578,5	
Masa całkowita					[kg]	579	

Zestawienie ma charakter orientacyjny i każdorazowo winno być zweryfikowane

Pracownia Architektoniczna
Adriana Mosoń ArchWiz-Studio
ul. Piastowska 3/3 ,49-300 Brzeg
tel. 668-171-872, 602-177-272
NIP: 747-166-96-28 **mail:** biuro@archwiz-stuio.pl **www:** archwiz-studio.pl

INWESTYCJA:	Budowa budynku garażu dwustanowiskowego dla samochodów Ochotniczej Straży Pożarnej, z siłownią wraz z infrastrukturą towarzyszącą		
ADRES INWESTYCJI:	Lipki, ul. Spokojna, dz. nr 535, gm. Skarbimierz jedn. ewid. 160102_2 Skarbimierz, obręb 0102 Lipki		
INWESTOR:	Gmina Skarbimierz ul. Parkowa 12, Osiedle Skarbimierz, 49-318 Skarbimierz		
STADIUM:	PROJ. TECHNICZNY KONSTRUKCJI	**Nr uprawnień:**	**Podpis:**
PROJEKTANT:	mgr inż. Jacek Baliński specjalność i zakres: konstrukcje budowlane	DOŚ/0247/PBKb/17	
NAZWA RYS.:	**KONSTRUKCJA STROPODACHU**		**Nr rysunku:**
SKALA: 1:100/25	**Data opracowania:** 30 kwiecień 2024		**K-3**