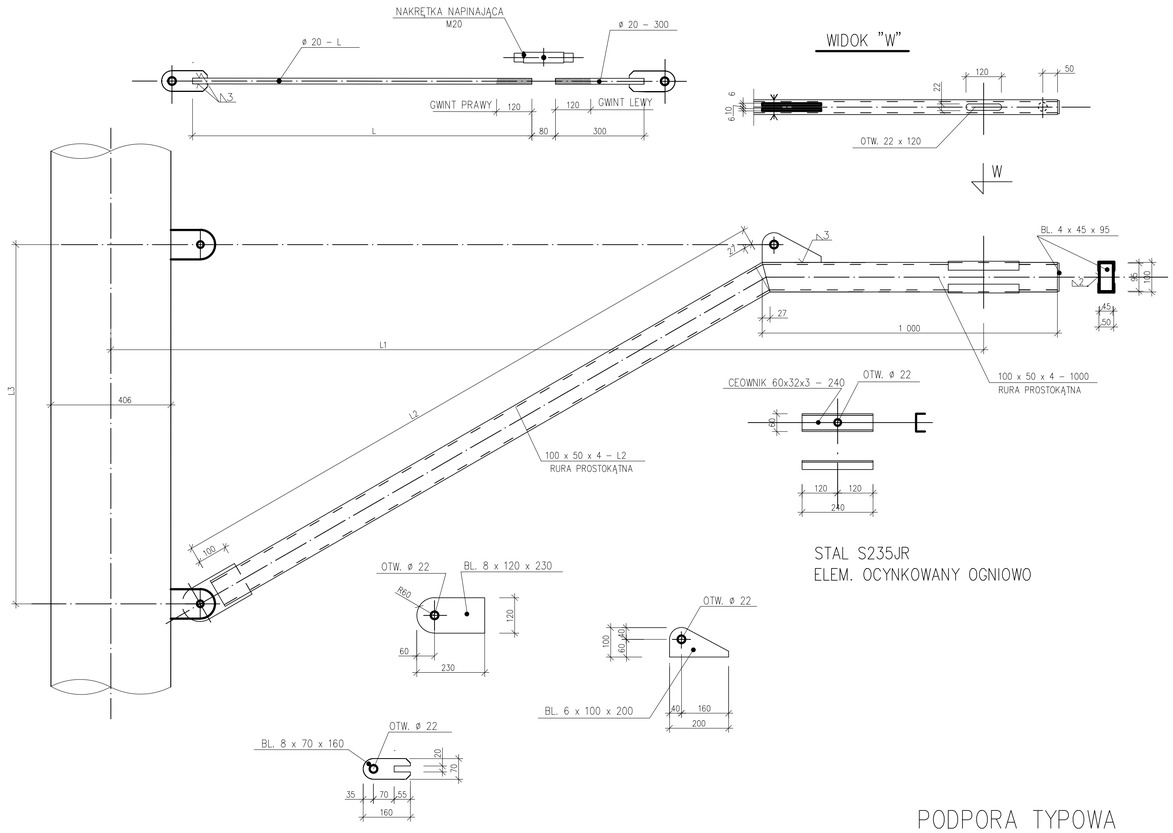

STAL S235JR
ELEM. OCYNKOWANY OGNIOWO

PODPORA TYPOWA

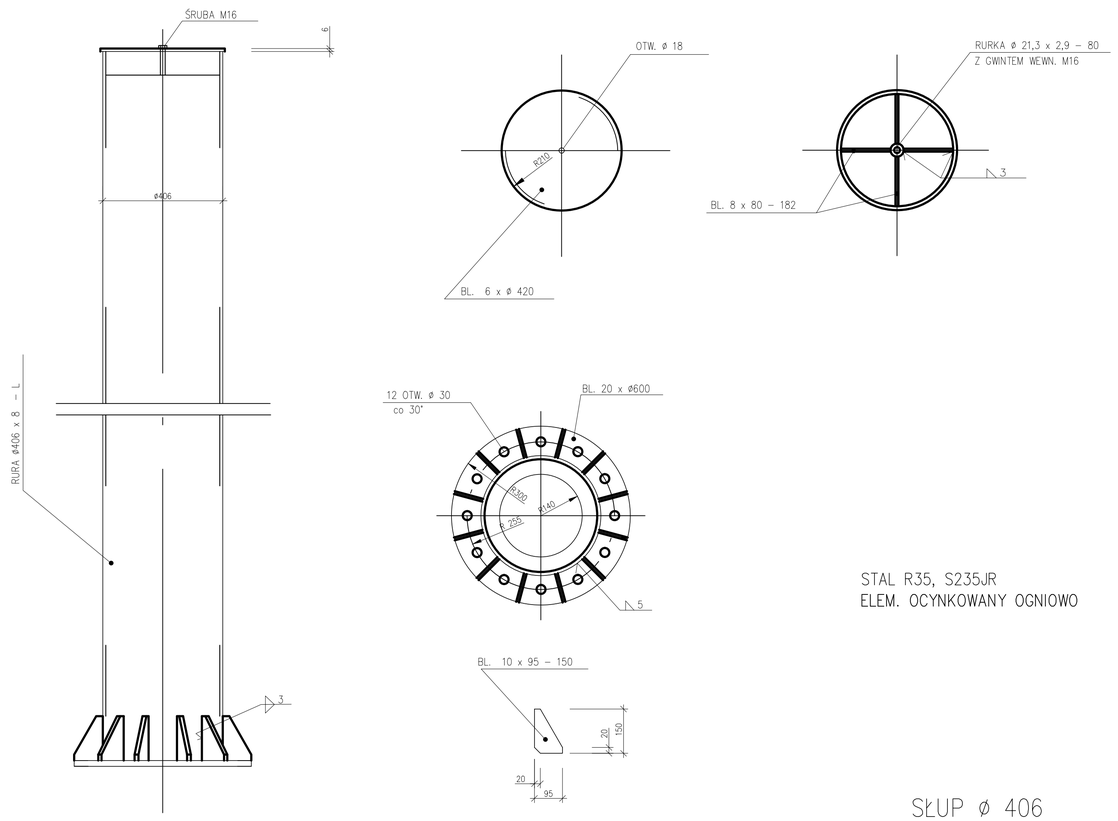

STAL R35, S235JR
ELEM. OCYNKOWANY OGNIOWO

SŁUP ø 406

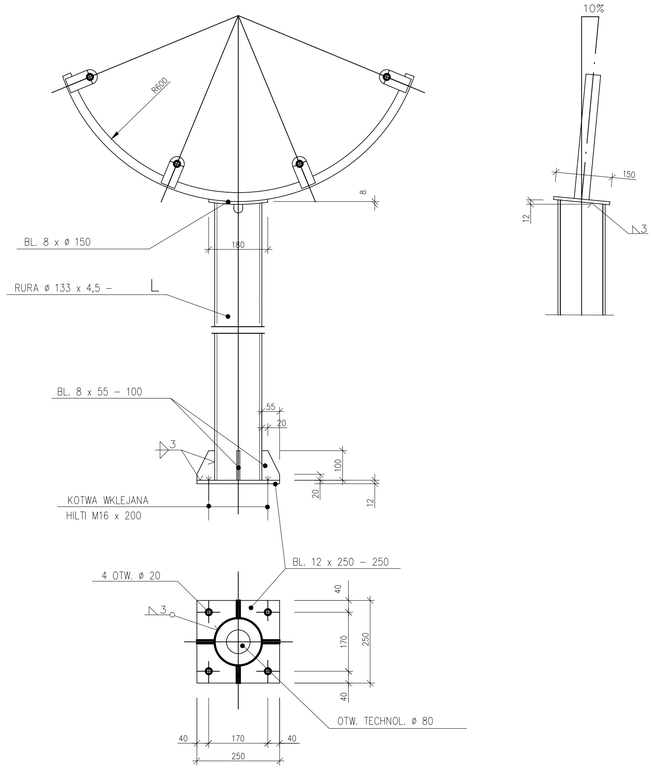

STAL R35, S235JR
ELEM. OCYNK. OGNIOWO

PODPORA STOJĄCA

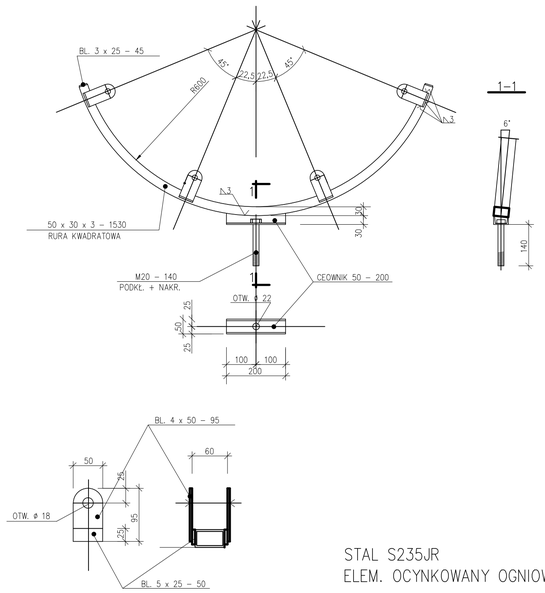

STAL S235JR
ELEM. OCYNKOWANY OGNIOWO

KOŁYSKA TYPOWA

tytuł rysunku	**NOWY ŚLIZG DO ISTNIEJĄCEJ ZJEŻDŻALNI D.III - detale**		nazwisko	nr upr.	data	podpis
		proj. architekturę	M. MICHAŁEK-KOPIEC	7/09/SLOKK	03.2019	
		spr. architekturę	Z. MAZUR	553/01	03.2019	
obiekt	CENTRUM REKREACYJNO-SPORTOWE 38-400 Krosno, ul. Bursaki 29	proj. konstrukcję	M. HETMAN	SLK/2555/P WOK/09	03.2019	
		proj. konstrukcję	P. RENKE	518/02	03.2019	
inwestor	GMINA MIASTO KROSNO 38-400 Krosno, ul. Lwowska 28A	stadium	PROJEKT WYKONAWCZY	nr projektu	249/13/BR/2017	
	BAUREN www.bauren.pl — BAUREN Renke Piotr u l. Świerklańska 12 44-200 Rybnik tel / fax: 32 42 25 137	skala	1:-	numer rysunku	A/04	