SCHEMAT WPUSTU ULICZNEGO

Przekrój studzienki wpustu ulicznego

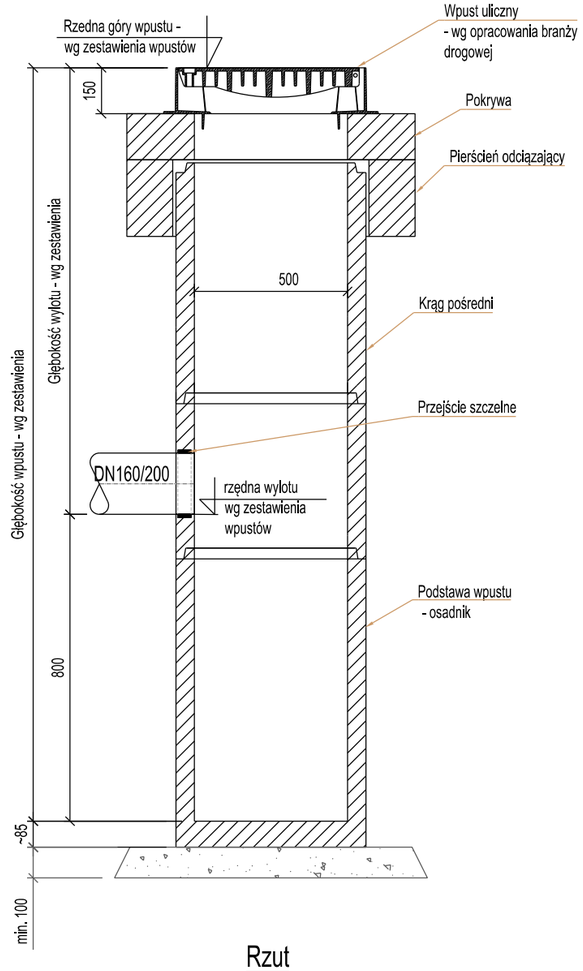

Rzut

1:20

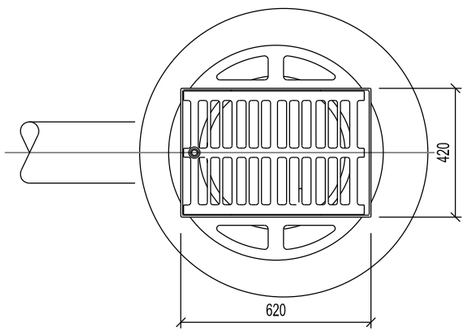

Pierścień odciążający

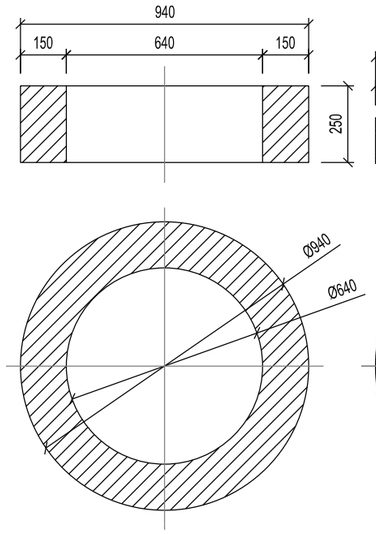

Pokrywa

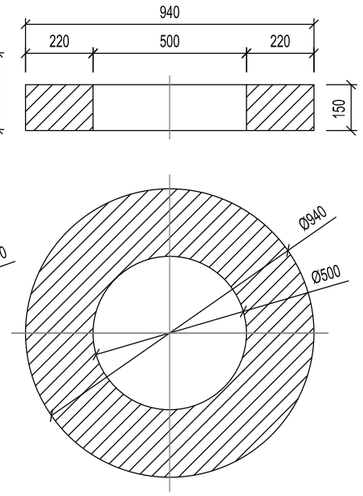

Krąg pośredni DN500

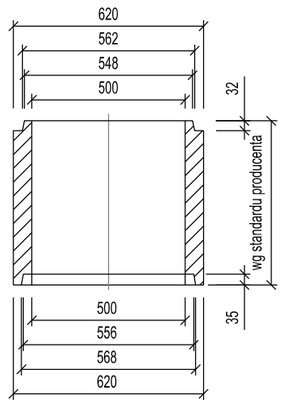

Podstawa wpustu DN500

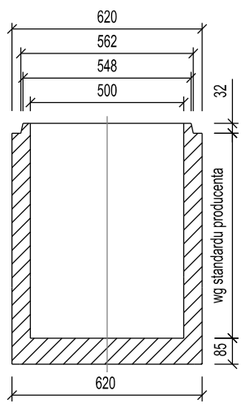

Uwagi:

Studzienki ściekowe należy wykonać z prefabrykowanych elementów betonowych łączonych na uszczelki z betonu C35/45 (B45) wodoszczelnego i mrozoodpornego spełniające wymagania PN–EN 1917 składające się z:

- części dennej o średnicy wewnętrze DN500mm i wysokości dostosowanej do głębokości studzienki
- kręgów betonowych o średnicy DN500mm i wysokości wg oferty producenta
- osadnika o wysokości min. 0,8m
- pierścienia odciążającego z betonu C40/50 i stali 18G2 lub S235JR
- płyty betonowej pokrywowej z otworem do zamontowania wpustu
- wpustu ulicznego żeliwnego klasy D400 lub wpustu ulicznego krawężnikowego klasy D400 spełniającego wymagania PN–EN 124.

Dopuszcza się zastosowanie pokrywy studziennej zintegrowanej z pierścieniem odciążającym, pod warunkiem przedstawienia przez producenta studni betonowych materiałów, certyfikatów dopuszczających stosowanie takich rozwiązań w drogach, prefabrykatów wykonanych zgodnie z normą PN–EN 1917

MISTA PROJEKT Roksana Stanek Wierzchosławice 50A, 59-420 Bolków				
Inwestor: Starostwo Powiatowe w Jaworze ul. Wrocławska 26, 59-400 Jawor				
Branża: Sanitarna	Budowla: (nazwa, adres) Przebudowa drogi powiatowej nr 2836D - ul. Piastowska o długości około 600 m wraz z remontem chodnika i budową zatoki postojowej			
Rodzaj projektu:	PROJEKT WYKONAWCZY		Data: Luty 2022	
Tytuł rysunku:	Wpust uliczny typowy		Nr rys.: 4.3	Skala: 1:25
Funkcja	Tytuł, imię i nazwisko	Specjalność	Nr Uprawnień	Podpis
Projektant:	mgr inż. Piotr Więzik	sanitarna	SLK/2594/POOS/09	