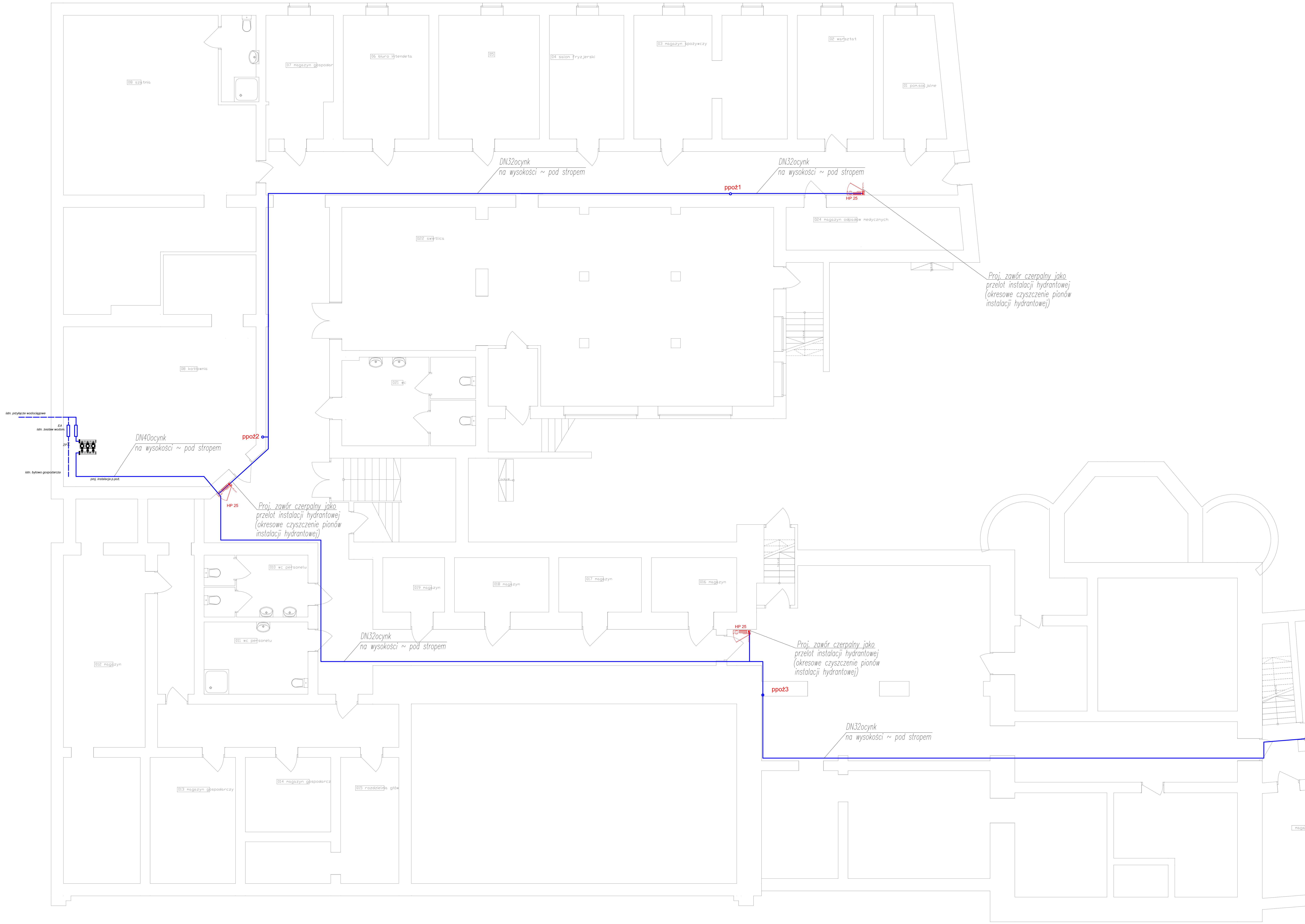

OZNACZENIA

- ppoż1 — projektowany pion
- HP 25 — projektowany hydrant HP25
- projektowana instalacja –ocynk
- projektowany zestaw podnoszenia ciśnienia (opcja)

Schemat podłączenia wodomierza

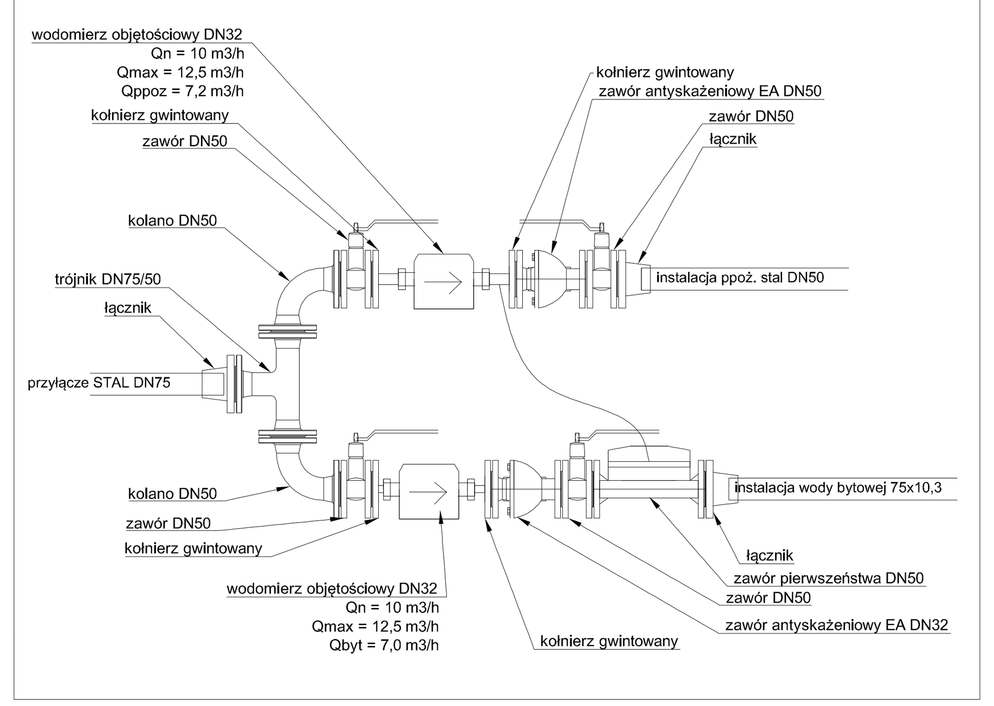

WYMIARY HYDRANTU/WNĘKI

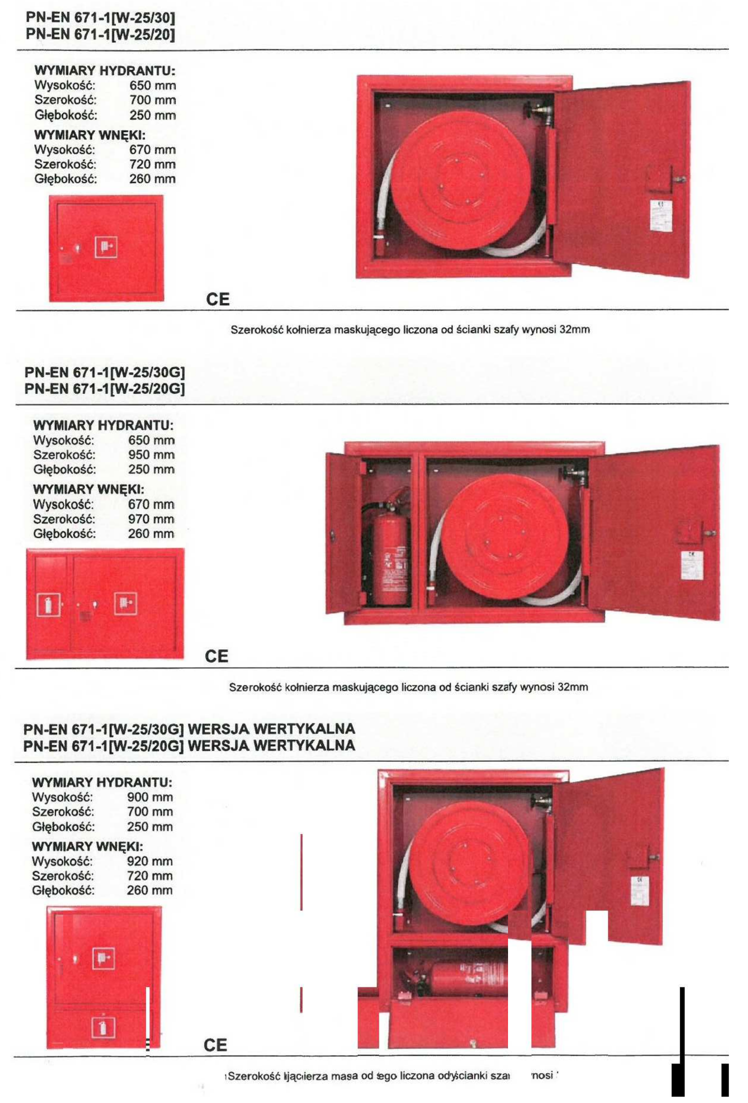

PN-EN 671-1[W-25/30]
PN-EN 671-1[W-25/20]

WYMIARY HYDRANTU:
Wysokość: 650 mm
Szerokość: 700 mm
Głębokość: 250 mm

WYMIARY WNĘKI:
Wysokość: 670 mm
Szerokość: 720 mm
Głębokość: 260 mm

CE

Szerokość kołnierza maskującego liczona od ścianki szafy wynosi 32mm

PN-EN 671-1[W-25/30G]
PN-EN 671-1[W-25/20G]

WYMIARY HYDRANTU:
Wysokość: 650 mm
Szerokość: 950 mm
Głębokość: 250 mm

WYMIARY WNĘKI:
Wysokość: 670 mm
Szerokość: 970 mm
Głębokość: 260 mm

CE

Szerokość kołnierza maskującego liczona od ścianki szafy wynosi 32mm

PN-EN 671-1[W-25/30G] WERSJA WERTYKALNA
PN-EN 671-1[W-25/20G] WERSJA WERTYKALNA

WYMIARY HYDRANTU:
Wysokość: 900 mm
Szerokość: 700 mm
Głębokość: 250 mm

WYMIARY WNĘKI:
Wysokość: 920 mm
Szerokość: 720 mm
Głębokość: 260 mm

CE

Szerokość [illegible] liczona od ścianki [illegible]

zestaw podnoszenia ciśnienia (opcja)

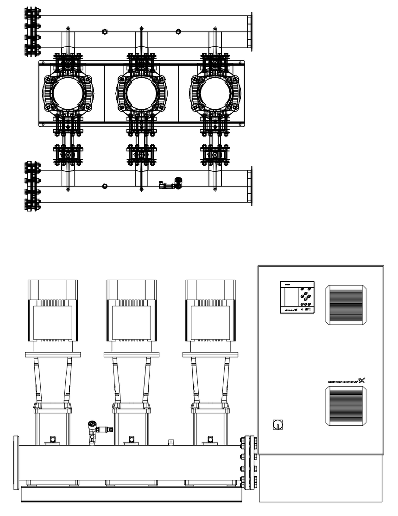

SZCZEGÓŁ SZAFKI HYDRANTOWEJ HP25

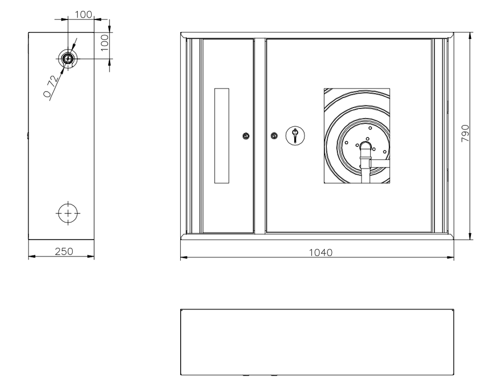

hydrant 25

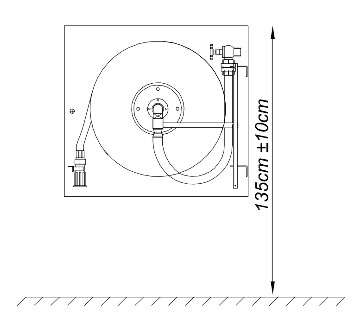

Uwagi:

1. Wysokość zasilania wody odczytać z karty katalogowej konkretnego montowanego modelu.
2. Wszytskie piony instalacji p.poż. należy zaizolować oraz zabudować.
3. Przejścia przez ściany i stropy w rurach ochronnych wg. normy.
4. Przejścia przez przegrody oddzielenia pożarowego wykonać z wykorzystaniem certyfikowanych przejść p.poż.
5. Połączenia rur powinny być wykonywane w systemie zaprasowywanym zgodnie z wymaganiami producenta elementów łączonych
6. Wszystkie przewody instalacji p.poż. należy zaizolować zgodnie z wytycznymi podanymi w opisie technicznym.
7. Należy wykonać próbę szczelności instalacji oraz badanie wody.
8. Zabrania się przechodzenia przewodami przez otwory drzwiowe.
9. Wszystkie zawory montować na połączeniach śrubunkowych
10. Wszystkie stosowane wyroby i materiały muszą posiadać deklarację lub cerftyfikat zgodności wydany na podstawie aprobaty technicznej lub odpowiedniej normy, cerfyfikat na znak bezpieczeństwa oraz być oznakowane znakiem CE.
11. Wszystkie rozwiązania systemowe powinny być wykonane wg instrukcji producenta.

BIURO PROJEKTÓW SANITARNYCH
mgr inż. Łukasz Pruszak Trzcińsk 37B, 83-209 Godziszewo
tel. 516 016 918 e-mail: lukasz.pruszak@interia.pl

nazwa obiektu budowlanego: DPS PELPLIN- dostosowanie obiektu do obowiązujących przepisów p.poż. PROJEKT BUDOWLANY.	adres obiektu budowlanego: dz. nr 443/1 obręb Pelplin Miasto		
Przedmiot rysunku: Rzut piwnicy. Instalacja ppoż.	data: 5.07.2021	skala: 1:100	nr rysunku HP1
projektant: mgr inż. Łukasz Pruszak uprawn. nr POM/0163/POOS/06 Upr. bud. do projektowania bez ograniczeń w specj. instalacyjnej w zakresie sieci, instalacji i urządzeń cieplnych, wentylacyjnych, gazowych, wodociąg. i kanalizac.			
sprawdzający: mgr inż. Adam Szymborski uprawn. nr POM/0239/POOS/11 Upr. bud. do projektowania bez ograniczeń w specj. instalacyjnej w zakresie sieci, instalacji i urządzeń cieplnych, wentylacyjnych, gazowych, wodociąg. i kanalizac.			