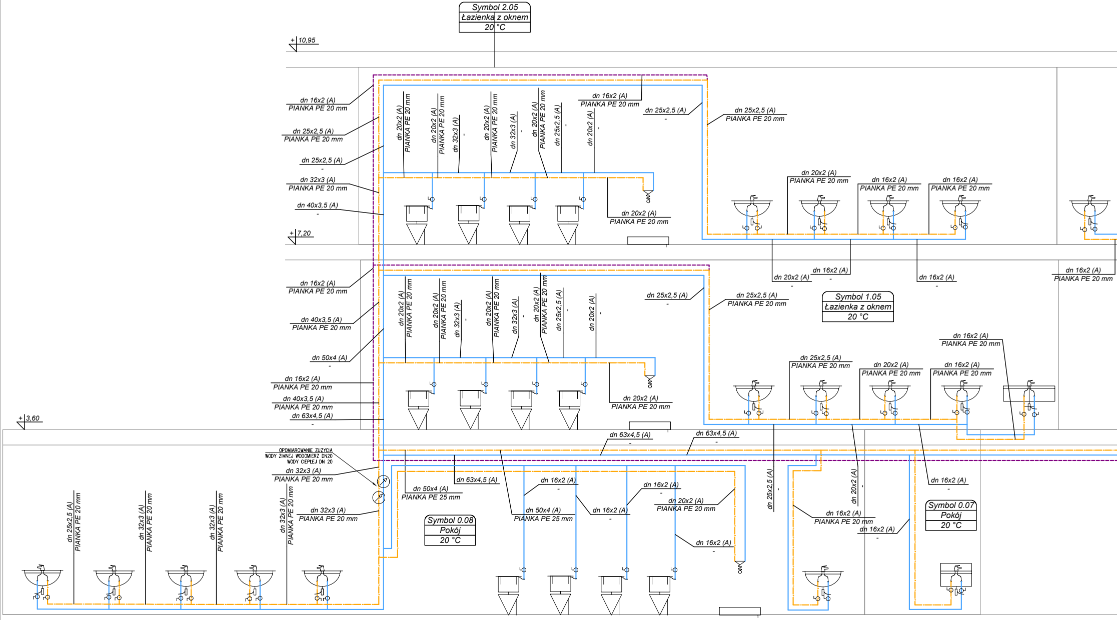
Symbol 2.05
Łazienka z oknem
20 °C
+10,95
+7,20
+3,60
dn 16x2 (A)
PIANKA PE 20 mm
dn 25x2,5 (A)
PIANKA PE 20 mm
dn 25x2,5 (A)
-
dn 32x3 (A)
PIANKA PE 20 mm
dn 40x3,5 (A)
-
dn 20x2 (A)
PIANKA PE 20 mm
dn 32x3 (A)
-
dn 25x2,5 (A)
dn 16x2 (A)
PIANKA PE 20 mm
dn 25x2,5 (A)
-
dn 25x2,5 (A)
PIANKA PE 20 mm
dn 20x2 (A)
PIANKA PE 20 mm
dn 16x2 (A)
PIANKA PE 20 mm
dn 20x2 (A)
-
dn 16x2 (A)
-
Symbol 1.05
Łazienka z oknem
20 °C
dn 40x3,5 (A)
PIANKA PE 20 mm
dn 50x4 (A)
-
dn 40x3,5 (A)
PIANKA PE 20 mm
dn 63x4,5 (A)
-
dn 25x2,5 (A)
PIANKA PE 20 mm
OPOMIAROWANIE ZUZYCIA
WODY ZIMNEJ WODOMIERZ DN20
WODY CIEPŁEJ DN 20
dn 32x3 (A)
PIANKA PE 20 mm
dn 50x4 (A)
PIANKA PE 25 mm
dn 63x4,5 (A)
dn 50x4 (A)
PIANKA PE 25 mm
Symbol 0.08
Pokój
20 °C
dn 16x2 (A)
-
dn 20x2 (A)
PIANKA PE 20 mm
dn 16x2 (A)
-
Symbol 0.07
Pokój
20 °C

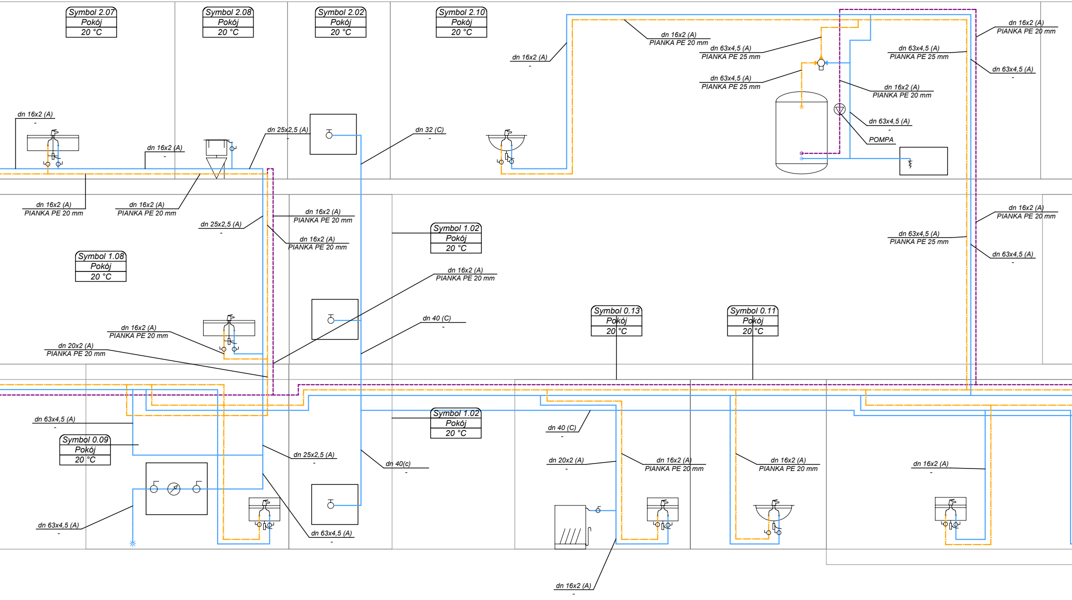
Symbol 2.07
Pokój
20 °C
Symbol 2.08
Pokój
20 °C
Symbol 2.02
Pokój
20 °C
Symbol 2.10
Pokój
20 °C
dn 16x2 (A)
PIANKA PE 20 mm
dn 63x4,5 (A)
PIANKA PE 25 mm
dn 16x2 (A)
PIANKA PE 20 mm
dn 16x2 (A)
-
dn 63x4,5 (A)
PIANKA PE 25 mm
dn 63x4,5 (A)
-
dn 63x4,5 (A)
PIANKA PE 25 mm
dn 16x2 (A)
PIANKA PE 20 mm
dn 16x2 (A)
-
dn 25x2,5 (A)
-
dn 32 (C)
-
dn 63x4,5 (A)
-
POMPA
dn 16x2 (A)
-
dn 16x2 (A)
PIANKA PE 20 mm
dn 16x2 (A)
PIANKA PE 20 mm
dn 25x2,5 (A)
-
dn 16x2 (A)
PIANKA PE 20 mm
dn 16x2 (A)
PIANKA PE 20 mm
Symbol 1.02
Pokój
20 °C
dn 16x2 (A)
PIANKA PE 20 mm
dn 63x4,5 (A)
PIANKA PE 25 mm
dn 63x4,5 (A)
-
Symbol 1.08
Pokój
20 °C
dn 16x2 (A)
PIANKA PE 20 mm
dn 40 (C)
-
dn 16x2 (A)
PIANKA PE 20 mm
dn 20x2 (A)
PIANKA PE 20 mm
Symbol 0.13
Pokój
20 °C
Symbol 0.11
Pokój
20 °C
Symbol 1.02
Pokój
20 °C
dn 63x4,5 (A)
-
Symbol 0.09
Pokój
20 °C
dn 40 (C)
-
dn 25x2,5 (A)
-
dn 20x2 (A)
-
dn 16x2 (A)
PIANKA PE 20 mm
dn 16x2 (A)
PIANKA PE 20 mm
dn 40(c)
-
dn 16x2 (A)
-
dn 63x4,5 (A)
-
dn 63x4,5 (A)
-
dn 16x2 (A)
-

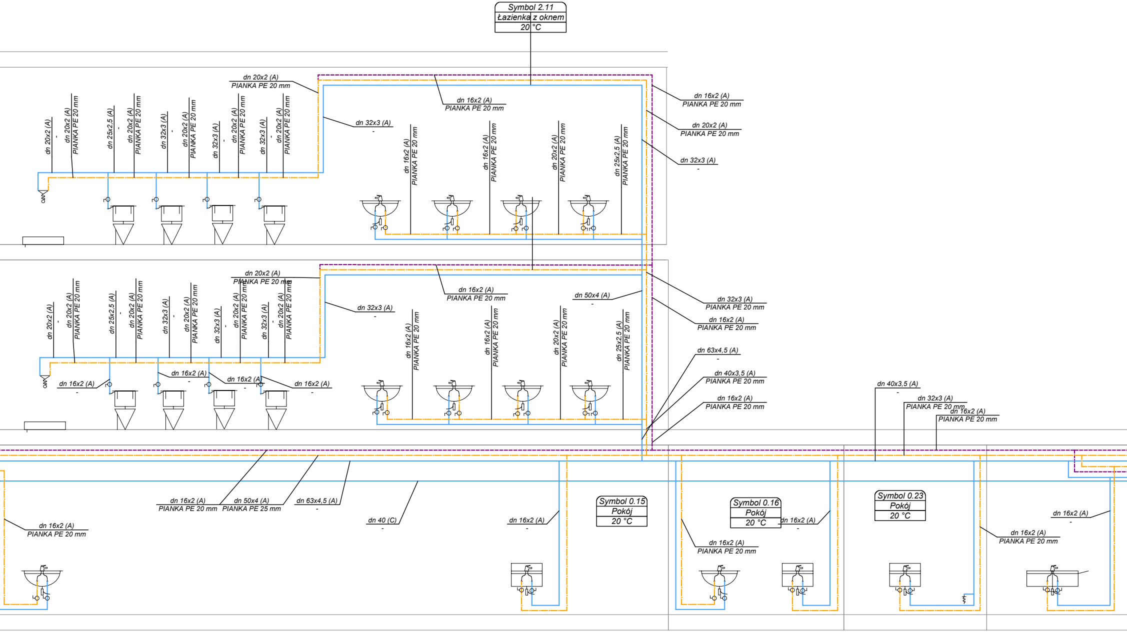
Symbol 2.11
Łazienka z oknem
20 °C
dn 20x2 (A)
PIANKA PE 20 mm
dn 16x2 (A)
PIANKA PE 20 mm
dn 32x3 (A)
-
dn 16x2 (A)
PIANKA PE 20 mm
dn 20x2 (A)
PIANKA PE 20 mm
dn 32x3 (A)
-
dn 20x2 (A)
dn 20x2 (A)
-
PIANKA PE 20 mm
dn 25x2,5 (A)
-
dn 20x2 (A)
PIANKA PE 20 mm
dn 32x3 (A)
-
dn 20x2 (A)
PIANKA PE 20 mm
dn 32x3 (A)
-
dn 20x2 (A)
PIANKA PE 20 mm
dn 32x3 (A)
-
dn 20x2 (A)
PIANKA PE 20 mm
dn 16x2 (A)
PIANKA PE 20 mm
dn 16x2 (A)
PIANKA PE 20 mm
dn 20x2 (A)
PIANKA PE 20 mm
dn 25x2,5 (A)
PIANKA PE 20 mm
dn 20x2 (A)
PIANKA PE 20 mm
dn 16x2 (A)
PIANKA PE 20 mm
dn 32x3 (A)
-
dn 50x4 (A)
-
dn 32x3 (A)
PIANKA PE 20 mm
dn 16x2 (A)
PIANKA PE 20 mm
dn 63x4,5 (A)
-
dn 40x3,5 (A)
PIANKA PE 20 mm
dn 16x2 (A)
PIANKA PE 20 mm
dn 16x2 (A)
-
dn 16x2 (A)
-
dn 16x2 (A)
-
dn 16x2 (A)
-
dn 40x3,5 (A)
-
dn 32x3 (A)
PIANKA PE 20 mm
dn 16x2 (A)
PIANKA PE 20 mm
dn 16x2 (A)
PIANKA PE 20 mm
dn 50x4 (A)
PIANKA PE 25 mm
dn 63x4,5 (A)
-
dn 40 (C)
-
dn 16x2 (A)
PIANKA PE 20 mm
dn 16x2 (A)
-
Symbol 0.15
Pokój
20 °C
Symbol 0.16
Pokój
20 °C
dn 16x2 (A)
-
dn 16x2 (A)
PIANKA PE 20 mm
Symbol 0.23
Pokój
20 °C
dn 16x2 (A)
PIANKA PE 20 mm
dn 16x2 (A)
-

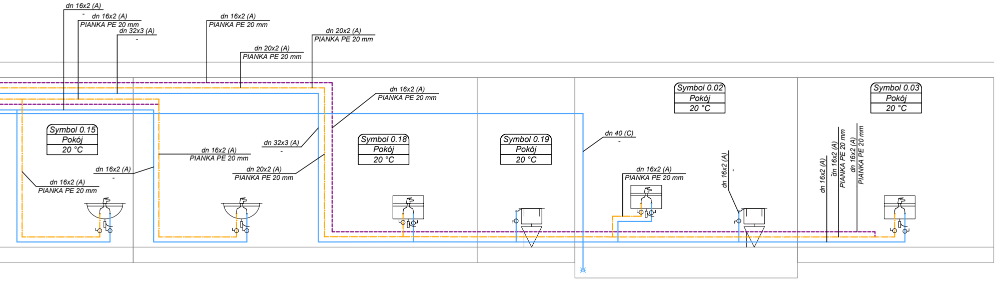
dn 16x2 (A)
-
dn 16x2 (A)
PIANKA PE 20 mm
dn 32x3 (A)
-
dn 16x2 (A)
PIANKA PE 20 mm
dn 20x2 (A)
PIANKA PE 20 mm
dn 20x2 (A)
PIANKA PE 20 mm
dn 16x2 (A)
PIANKA PE 20 mm
Symbol 0.15
Pokój
20 °C
dn 32x3 (A)
-
dn 16x2 (A)
PIANKA PE 20 mm
dn 16x2 (A)
-
dn 20x2 (A)
PIANKA PE 20 mm
dn 16x2 (A)
PIANKA PE 20 mm
Symbol 0.18
Pokój
20 °C
Symbol 0.19
Pokój
20 °C
dn 40 (C)
-
Symbol 0.02
Pokój
20 °C
dn 16x2 (A)
PIANKA PE 20 mm
dn 16x2 (A)
-
dn 16x2 (A)
-
dn 16x2 (A)
PIANKA PE 20 mm
dn 16x2 (A)
PIANKA PE 20 mm
Symbol 0.03
Pokój
20 °C

AP – PROJEKT
ADAM PLEWA
UL. ZIELNA 63, 34–433 NOWA BIAŁA

TEMAT:	BUDYNEK PRZEDSZKOLNO ŻŁOBKOWY	
FAZA:	PROJEKT WYKONAWCZY	
BRANŻA:	INSTALACJE SANITARNE –WODNOKANALIZACYJNE	
TEMAT RYSUNKU:	ROZWINIĘCIE INSTALACJI WODNEJ	
PROJEKTANT:	MGR INŻ. ADAM PLEWA UPR. NR MAP/0258/POOS/14 DO PROJEKTOWANIA BEZ OGRANICZEŃ W SPECJALNOŚCI INSTALACYJNEJ W ZAKRESIE SIECI, INSTALACJI I URZĄDZEŃ CIEPLNYCH, GAZOWYCH, WENTYLACYJNYCH, WODOCIĄGOWYCH I KANALIZACYJNYCH.	
SPRAWDZAJĄCY:	INŻ. STANISŁAW ŻMUDA UPR. NR MAP/0158/POOS/04 DO PROJEKTOWANIA BEZ OGRANICZEŃ W SPECJALNOŚCI INSTALACYJNEJ W ZAKRESIE SIECI, INSTALACJI I URZĄDZEŃ CIEPLNYCH, GAZOWYCH, WENTYLACYJNYCH, WODOCIĄGOWYCH I KANALIZACYJNYCH.	
NR RYSUNKU: WK5	SKALA: 1:100	DATA: I.2024