ZESTAWIENIE STOLARKI OKIENNEJ

TYP	OKNO WEWNĘTRZNE	OKNO WEWNĘTRZNE	OKNO WEWNĘTRZNE	OKNO	OKNO	OKNO	OKNO
NUMER PORZĄDKOWY	o4	o5	o6	O1	O2	O3*	O3
SCHEMAT							
WYMIARY ZEWNĘTRZNE	7800 x 2800 mm	3950 x 2800 mm	2000 x 2800 mm	6200 x 2400 mm	1300 x 2400 mm	1400 x 1000 mm	3300 x 1500 mm
ILOŚĆ SZTUK	1	1	1	1	1	1	8
UWAGI	*Przeszklona ściana na profilach aluminiowych zintegrowana ze szklanymi drzwiami –D4 (zgodnie z zestawieniem stolarki drzwiowej). Podziały pionowe, rytmiczne co ±100cm. Brak podziałów poziomych. Całość szklenia FIX.* - okna jednoszybowe wenętrzne, FIX, szkło bezpieczne obustronnie; - profile wzmacniane termicznie; - kolor profili RAL7016 (grafit)	*Przeszklona ściana na profilach aluminiowych zintegrowana ze szklanymi drzwiami –D4 (zgodnie z zestawieniem stolarki drzwiowej). Podziały pionowe, rytmiczne co ±100cm. Brak podziałów poziomych. Całość szklenia FIX.* - szkło w postaci lustra weneckiego (umożliwiające obserwacje korytarza z pomieszczenia bez możliwości obserwacji pomieszczenia z korytarza) - okna jednoszybowe wenętrzne, FIX, szkło bezpieczne obustronnie; - profile wzmacniane termicznie; - kolor profili RAL7016 (grafit)	*Przeszklona ściana na profilach aluminiowych zintegrowana ze szklanymi drzwiami –D4 (zgodnie z zestawieniem stolarki drzwiowej). Podziały pionowe, rytmiczne co ±100cm. Brak podziałów poziomych. Całość szklenia FIX.* - okna jednoszybowe wenętrzne, FIX, szkło bezpieczne obustronnie; - profile wzmacniane termicznie; - kolor profili RAL7016 (grafit)	- okno trzyszybowe w systemie aluminiowym ciepłym; FIX - Umax=0.9 W (m2K) - szkło bezpieczne obustronnie; okucia systemowe z funkcją rozszczelnienia; zawiasy wzmocnione - profile wzmacniane termicznie; - kolor profili RAL7016 (grafit)	EI 60 - okno trzyszybowe w systemie aluminiowym ciepłym; FIX - Umax=0.9 W (m2K) - szkło bezpieczne obustronnie; okucia systemowe z funkcją rozszczelnienia; zawiasy wzmocnione - profile wzmacniane termicznie; - kolor profili RAL7016 (grafit)	EI 60 - okno trzyszybowe w systemie aluminiowym ciepłym; FIX - okno nad drzwiami kotłowni - Umax=0.9 W (m2K) - szkło bezpieczne obustronnie; okucia systemowe z funkcją rozszczelnienia; zawiasy wzmocnione - profile wzmacniane termicznie; - kolor profili RAL7016 (grafit)	- okno trzyszybowe w systemie aluminiowym ciepłym; FIX - Umax=0.9 W (m2K) - szkło bezpieczne obustronnie o dużej wytrzymałości na uderzenia mechaniczne; okucia systemowe z funkcją rozszczelnienia; zawiasy wzmocnione - profile wzmacniane termicznie; - kolor profili RAL7016 (grafit)

ZESTAWIENIE STOLARKI DRZWIOWEJ

TYP	DRZWI ZEWNĘTRZNE	DRZWI ZEWNĘTRZNE	DRZWI ZEWNĘTRZNE	DRZWI WEWNĘTRZNE	DRZWI WEWNĘTRZNE	DRZWI WEWNĘTRZNE	DRZWI WEWNĘTRZNE	DRZWI WEWNĘTRZNE	DRZWI WEWNĘTRZNE	DRZWI WEWNĘTRZNE	DRZWI WEWNĘTRZNE	DRZWI WEWNĘTRZNE	DRZWI WEWNĘTRZNE	DRZWI WEWNĘTRZNE	DRZWI WEWNĘTRZNE
NUMER PORZĄDKOWY	D1	D1*	D3*	D2	D2*	D2**	D4	D5	D5′	D5″	D6	D6′	D7	D8	D9
SCHEMAT	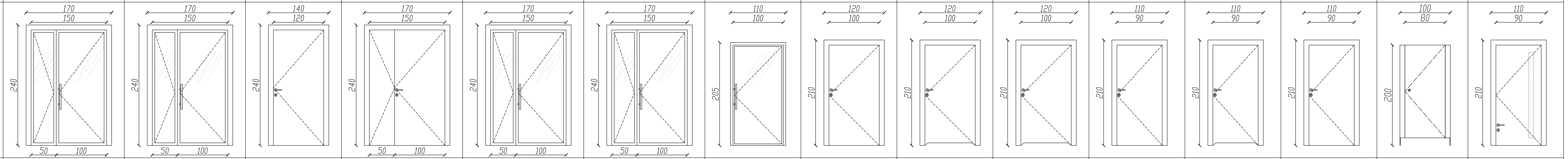														
WYMIARY ZEWNĘTRZNE	1700 x 2400 mm	1700 x 2400 mm	1400 x 2400 mm	1700 x 2400 mm	1700 x 2100 mm	1700 x 2400 mm	1200 x 2050 mm	1200 x 2100 mm	1200 x 2100 mm	1200 x 2100 mm	1100 x 2100 mm	1100 x 2100 mm	1000 x 2100 mm	1000 x 2000 mm	1100 x 2100 mm
WYMIARY W ŚWIETLE	1500 x 2300 mm	1500 x 2300 mm	1200 x 2300 mm	1500 x 2300 mm	1500 x 2000 mm	1500 x 2300 mm	1000 x 2000 mm	1000 x 2000 mm	1000 x 2000 mm	1000 x 2000 mm	900 x 2000 mm	900 x 2000 mm	800 x 2000 mm	800 x 2000 mm	900 x 2000 mm
KIERUNEK OTWARCIA	L / P	L / P	L / P	L / P	L / P	L / P	L / P	L / P	L / P	L / P	L / P	L / P	L / P	L / P	L / P
ILOŚĆ SZTUK	2 / –	– / 1	– / 1	1 / –	1 / 1	– / 1	– / 3	4 / –	2 / 1	– / 1	2 / –	3 / 4	1 / –	5 / 5	– / 1
RAZEM SZTUK	2	1	1	1	2	1	3	4	3	1	2	7	1	10	–
UWAGI	- drzwi na profilach aluminiowych ciepłych - Umax=1.1 W (m2K) - doświetle boczne - szkło bezpieczne obustronnie; - zawiasy wzmocnione do drzwi bezprzylgowych, zamek - profile wzmacniane termicznie; - kolor profili RAL7016 (grafit) - pionowe pochwyty ze stali nierdzewnej polerowanej	EI 60 - drzwi na profilach aluminiowych ciepłych - Umax=1.1 W (m2K) - doświetle boczne - szkło bezpieczne obustronnie; - zawiasy wzmocnione do drzwi bezprzylgowych, zamek - profile wzmacniane termicznie; - kolor profili RAL7016 (grafit) - pionowe pochwyty ze stali nierdzewnej polerowanej	EI 60 - drzwi aluminiowe, ciepłe, pełne; - nad drzwiami okno – zgodnie z zestawieniem stolarki okiennej [O3*] - Umax=1,1 W/m2k;, - ościeżnica aluminiowa, prosta; - zawiasy wzmocnione do drzwi bezprzylgowych, zamek - kolor RAL7016 (grafit) - pionowe pochwyty ze stali nierdzewnej polerowanej	EI 30 - drzwi na profilach aluminiowych, pełne - zawiasy wzmocnione do drzwi bezprzylgowych, zamek - profile wzmacniane termicznie; - kolor RAL7016 (grafit) - klamka ze stali nierdzewnej polerowanej	EI 30 - drzwi na profilach aluminiowych - doświetle boczne - szkło bezpieczne obustronnie; - zawiasy wzmocnione do drzwi bezprzylgowych, zamek - profile wzmacniane termicznie; - kolor profili RAL7016 (grafit) - pionowe pochwyty ze stali nierdzewnej polerowanej	EI 60 - drzwi na profilach aluminiowych - doświetle boczne - szkło bezpieczne obustronnie; - zawiasy wzmocnione do drzwi bezprzylgowych, zamek - profile wzmacniane termicznie; - kolor profili RAL7016 (grafit) - pionowe pochwyty ze stali nierdzewnej polerowanej S - samozamykacz - 1szt. drzwi prawych	- drzwi na profilach aluminiowych - drzwi systemowe w ścianie szklanej o konstrukcji aluminiowej - szkło bezpieczne obustronnie; - zawiasy wzmocnione do drzwi bezprzylgowych, zamek - profile wzmacniane termicznie; - kolor profili RAL7016 (grafit) - pionowe pochwyty ze stali nierdzewnej polerowanej	- drzwi aluminiowe pełne; - zawiasy wzmocnione do drzwi bezprzylgowych, zamek, - kolor RAL9035 (jasnyszary) - klamka ze stali nierdzewnej polerowanej S - samozamykacz - 4szt. drzwi lewych	- drzwi aluminiowe pełne z podcięciem wentylacyjnym wys. 2,0 cm.; - zawiasy wzmocnione do drzwi bezprzylgowych, zamek łazienkowy; - kolor RAL9035 (jasnyszary) - klamka ze stali nierdzewnej polerowanej S - samozamykacz - 1szt. drzwi lewych	- drzwi aluminiowe pełne z podcięciem wentylacyjnym wys. 2,0 cm.; - zawiasy wzmocnione 180 stopni do drzwi bezprzylgowych, zamek łazienkowy; - kolor RAL9035 (jasnyszary) - klamka ze stali nierdzewnej polerowanej	- drzwi aluminiowe pełne; - zawiasy wzmocnione do drzwi bezprzylgowych, zamek, - kolor RAL9035 (jasnyszary) - klamka ze stali nierdzewnej polerowanej	- drzwi aluminiowe pełne z podcięciem wentylacyjnym wys. 2,0 cm.; - zawiasy wzmocnione do drzwi bezprzylgowych, zamek łazienkowy; - kolor RAL9035 (jasnyszary) - klamka ze stali nierdzewnej polerowanej S - samozamykacz - 2szt. drzwi lewych	- drzwi aluminiowe pełne; - zawiasy wzmocnionedo drzwi bezprzylgowych, zamek; - kolor RAL9035 (jasnyszary) - klamka ze stali nierdzewnej polerowanej	- drzwi i ścianki systemowe toalet z płyty MDF oklejone dwustronnie - zamek toaletowy, - kolor RAL7016 (grafit) - klamka lub pochwyt szczotkowany - podkonstrukcja aluminium, dolna krawędź drzwi na wys. +15,0cm nad posadzką - dwa zawiasy	EI 60 - drzwi aluminiowe pełne z przeszklonym pasem pionowym; - zawiasy wzmocnione do drzwi bezprzylgowych, zamek, - kolor RAL9035 (jasnyszary) - klamka ze stali nierdzewnej polerowanej, obniżona UWAGA: drzwi należy zamontować wyżej w stosunku do poziomu posadzki- dokładna wysokość na etapie montażu zgarniacza opału .

PRIMTECH Szymon Kita tel: 506-340-000 www.primtech.pl	Funkcja	Imię i nazwisko	Nr uprawnień	Podpis
	Projektowała arch.:	mgr inż. arch. Magdalena Dornik-Morawiec upr. bud. w spec. arch.	4/SLOKK/2019	
	Projektował konstr-bud.:	mgr inż. Szymon Kita upr. bud. w spec. konstr.-bud.	SLK/4918/PBKb/16	
	Opracowała:	mgr inż. arch. Marta Skawińska		
	Lokalizacja:	83-210 BYTONIA, UL. KASZTELAŃSKA 3, DZIAŁKA NR 280/4		
	Nazwa projektu/Obiekt:	BUDOWA SALI GIMNASTYCZNEJ PRZY SZKOLE PODSTAWOWEJ W BYTONI		
Inwestor: GMINA ZBLEWO UL. GŁÓWNA 40 83-210 ZBLEWO	Nazwa rysunku:	ZESTAWIENIE STOLARKI		
	Faza proj.:	PROJEKT TECHNICZNY/WYKONAWCZY	Nr rysunku: A-11	Nr egz.:
Data: GRUDZIEŃ 2021 r.	Skala:			

Korzystanie z rozwiązań technicznych zawartych w niniejszym projekcie, w zakresie przekraczającym ustalenia umowy na opracowanie dokumentacji, wymaga pisemnego zezwolenia: PRIMTECH Szymon Kita