PRZEKRÓJ 1-1

SKALA 1:100

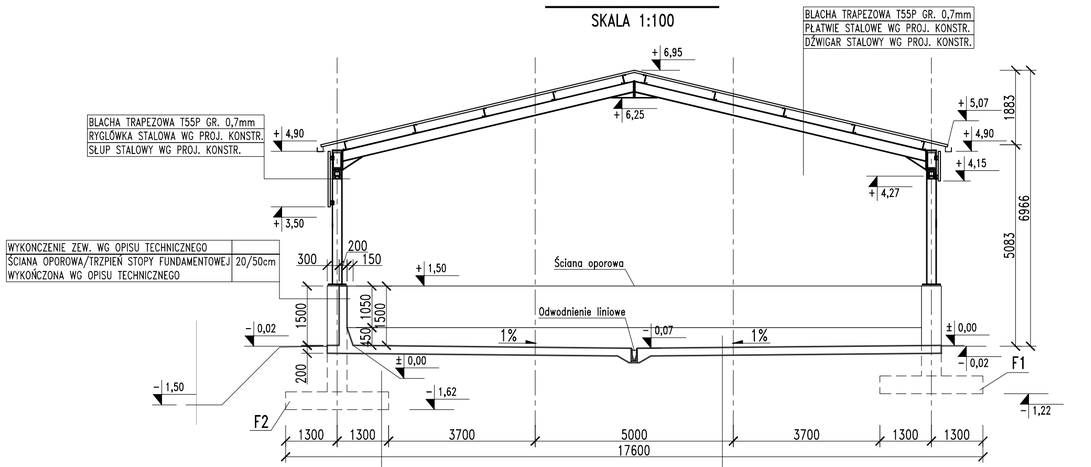

PIASEK ZAGĘSZCZONY WARSTWAMI DO Is=0.98	
IZOLACJA FUNDAMENTU WG OPISU TECHNICZNEGO	
STOPA FUNDAMENTOWA ŻELBETOWA	45cm
IZOLACJA FUNDAMENTU WG OPISU TECHNICZNEGO	
BETON PODKŁADOWY C12/15	10cm
PIASEK ZAGĘSZCZONY WARSTWAMI DO Is=0.98 DO GŁĘBOKOŚCI GRUNTU NOŚNEGO WG OPISU TECHNICZNEGO	

PŁYTA ŻELBETOWA C35/45, XA3, XM2 WYKOŃCZONA WG OPISU TECH.	20cm
FOLIA PE LUB PAPA TERMOZGRZEWALNA	
BETON PODKŁADOWY C12/15	10cm
PIASEK ZAGĘSZCZONY WARSTWAMI DO Is=0.98 DO GŁĘBOKOŚCI GRUNTU NOŚNEGO WG OPISU TECHNICZNEGO	

PRZEKRÓJ 2-2

SKALA 1:100

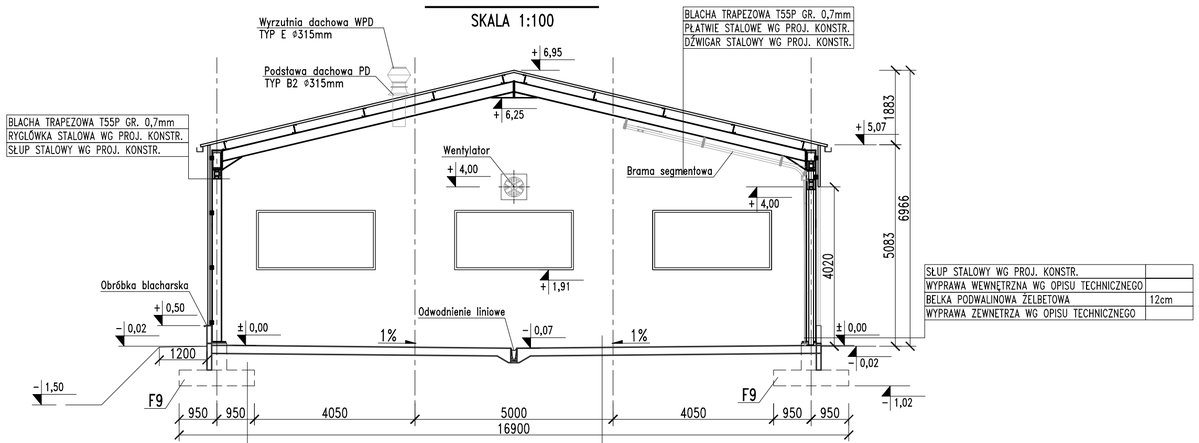

SŁUP STALOWY WG PROJ. KONSTR.	
WYPRAWA WEWNĘTRZNA WG OPISU TECHNICZNEGO	
BELKA PODWALINOWA ŻELBETOWA	12cm
WYPRAWA ZEWNETRZA WG OPISU TECHNICZNEGO	

PIASEK ZAGĘSZCZONY WARSTWAMI DO Is=0.98	
IZOLACJA FUNDAMENTU WG OPISU TECHNICZNEGO	
STOPA FUNDAMENTOWA ŻELBETOWA	40cm
IZOLACJA FUNDAMENTU WG OPISU TECHNICZNEGO	
BETON PODKŁADOWY C12/15	10cm
PIASEK ZAGĘSZCZONY WARSTWAMI DO Is=0.98 DO GŁĘBOKOŚCI GRUNTU NOŚNEGO	

PŁYTA ŻELBETOWA C30/37, XM2 WYKOŃCZONA WG OPISU TECH.	20cm
FOLIA PE LUB PAPA TERMOZGRZEWALNA	
BETON PODKŁADOWY C12/15	10cm
PIASEK ZAGĘSZCZONY WARSTWAMI DO Is=0.98 DO GŁĘBOKOŚCI GRUNTU NOŚNEGO WG OPISU TECHNICZNEGO	

UWAGI:

- dokładne rzędne terenu wokół obiektu wg proj. zagospodarowania terenu
- projekt rozpatrywać łącznie z projektami pozostałych branz
- wszystkie materiały stosowane do wykonania obiektu należy zastosować zgodnie z technologią podaną przez producenta. W razie jakichkolwiek wątpliwości należy skontaktować się z producentem danego wyrobu.
- przed zamówieniem i zamontowaniem elementów budowlanych, należy każdorazowo sprawdzić ich wymiary na budowie (dotyczy to np. stolarki, itp.)

±0,00=147,82mnpm

NO-AN OCZYSZCZALNIE ŚCIEKÓW	Zakład Projektowo-Usługowy "NOSAN" ul. Hauke Bosaka 9; 25-217 Kielce tel./fax: 041 361 15 38, 041 361 02 63 e-mail: biuro@nosan.pl	Nr rys. 06-A-2	Skala: 1:100
Obiekt	OCZYSZCZALNIA ŚCIEKÓW W MIEJSCOWOŚCI DOBRZEŃ WIELKI. gm. DOBRZEŃ WIELKI, pow. OPOLSKI, woj. OPOLSKIE. Obręb: DOBRZEŃ WIELKI 0035, Jednostka Ewid.:160903_2 DOBRZEŃ WLK. Dz. nr ewid.: 1434/397,1438/398, 1439/397,1440/398,1503/396,1601/398,1602/398,1633/397,1635/396,1636/396,		
Projekt	ROZBUDOWA I PRZEBUDOWA OCZYSZCZALNI ŚCIEKÓW PROJEKT BUDOWLANO-WYKONAWCZY	Branża: ARCHITEKTURA	
Tytuł rys.	OB.6.1. WIATA MAGAZYNOWA NA OSAD, OB.6.2. GARAŻ NA SPRZĘT I POJAZDY MECHANICZNE PRZEKROJE 1-1, 2-2		
Opracował: Specjalność:	mgr inż. ŁUKASZ GROMSKI	Nr upr.	Data 05.2015	Podpis
Projektował: Specjalność:	mgr inż. arch. IWONA PODLASIŃSKA Architektura	145/SWOKK /2012	05.2015	
Sprawdził: Specjalność:	mgr inż. arch. WŁODZIMIERZ CICHOŃ Architektura	200/82	05.2015	