Most – Rysunek konstrukcyjny ustroju nośnego
skala 1:50

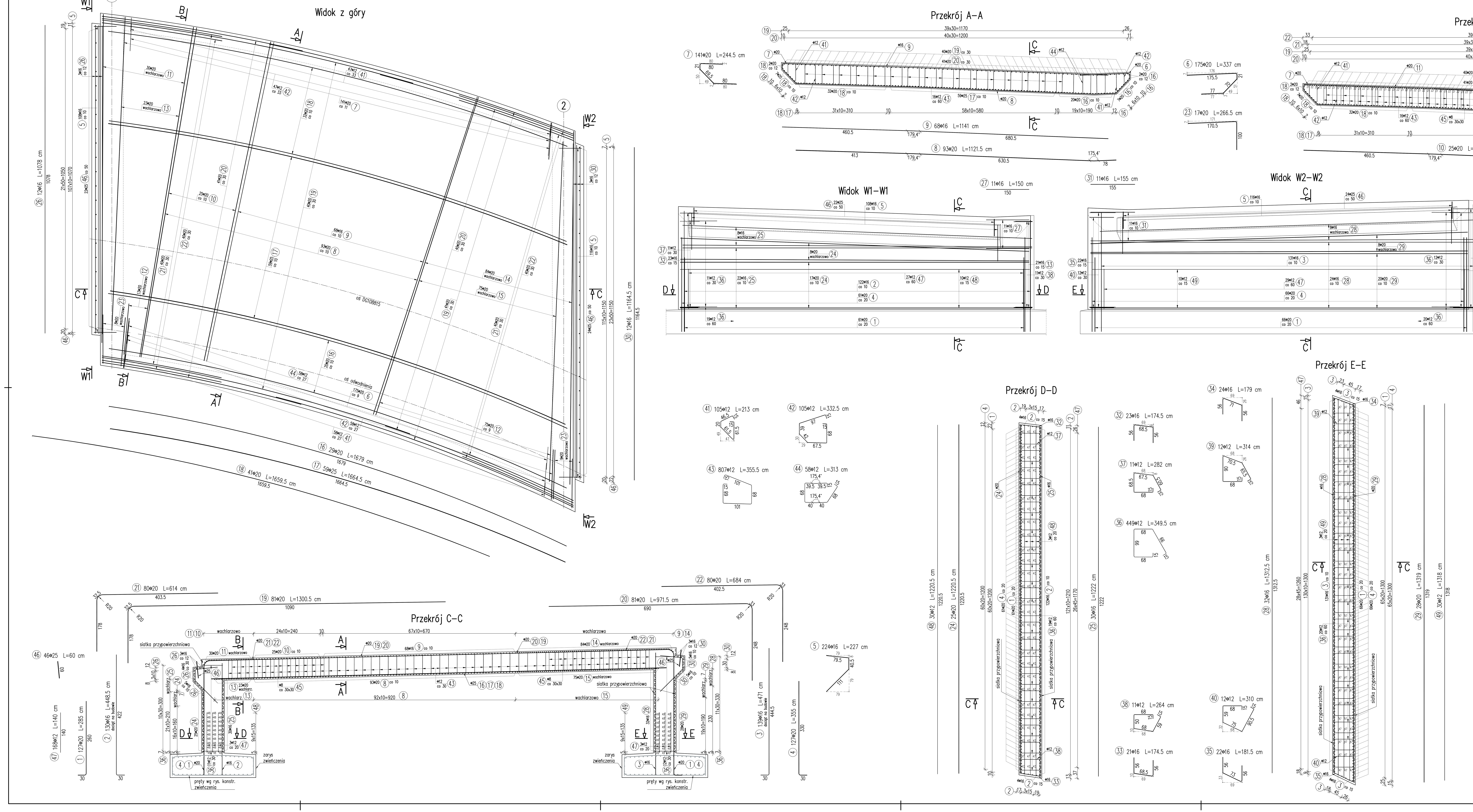

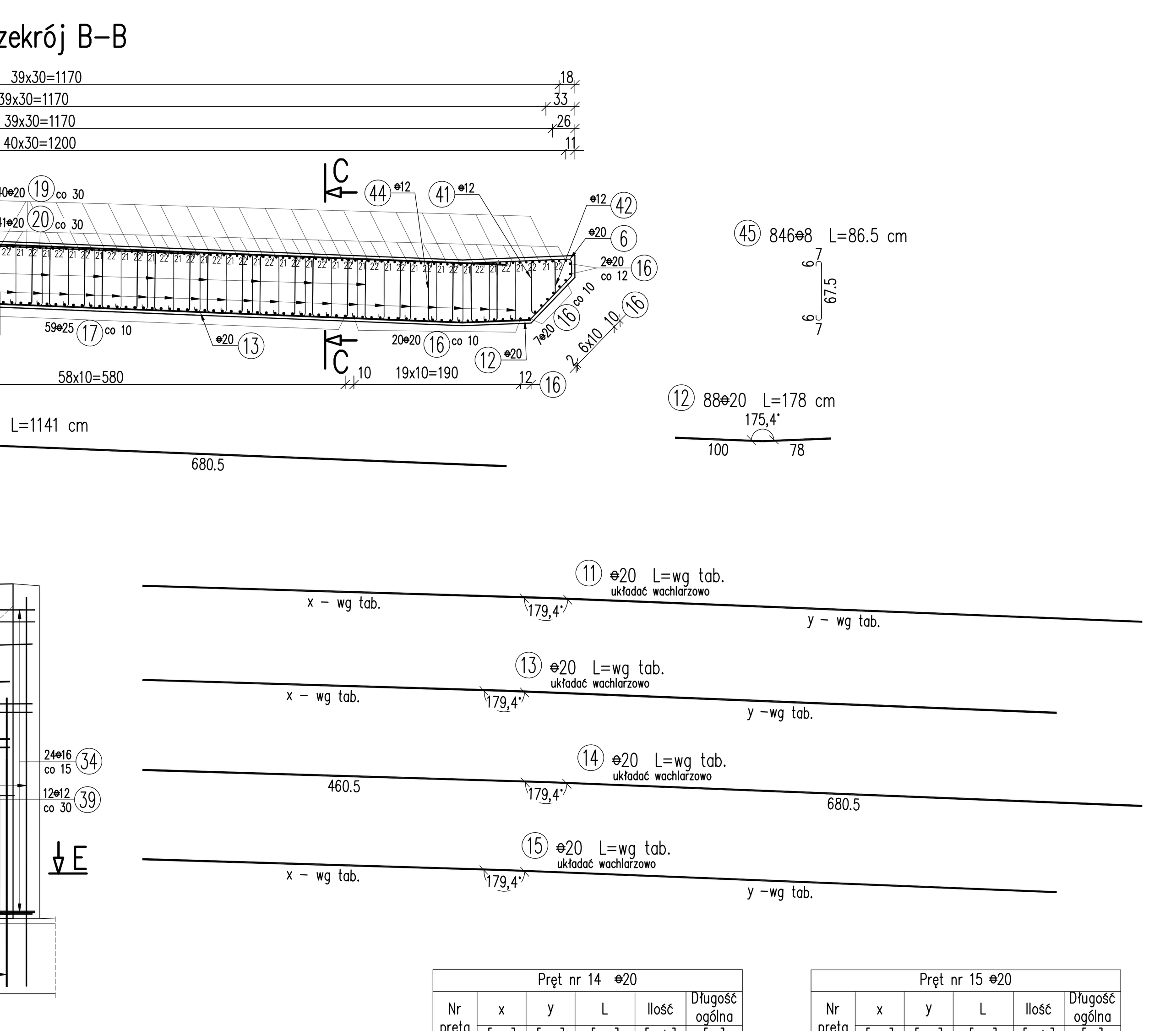

Nr pręta	x [cm]	y [cm]	L [cm]	Ilość [szt.]	Długość ogólna [m]
Pręt nr 11 ⌀20					
11.1	460.5	680.5	1141.00	10	114.10
11.2	461.0	681.5	1142.50	7	79.97
11.3	461.5	682.5	1144.00	4	45.76
11.4	462.0	683.5	1145.50	3	34.37
11.5	462.5	684.5	1147.00	3	34.41
11.6	463.5	685.5	1149.00	2	22.98
11.7	463.5	686.5	1150.00	1	11.50
Suma [m]					343.09

Nr pręta	x [cm]	y [cm]	L [cm]	Ilość [szt.]	Długość ogólna [m]
Pręt nr 13 ⌀20					
13.1	413.0	630.5	1043.50	6	62.61
13.2	413.0	631.0	1044.00	5	52.20
13.3	413.5	631.5	1045.00	3	31.35
13.4	413.5	632.0	1045.50	3	31.37
13.5	414.0	632.5	1046.50	2	20.93
13.6	414.0	633.0	1047.00	2	20.94
13.7	463.5	633.5	1097.00	2	21.94
Suma [m]					241.34

Nr pręta	x [cm]	y [cm]	L [cm]	Ilość [szt.]	Długość ogólna [m]
Pręt nr 14 ⌀20					
14.1	460.5	680.5	1141.00	9	102.69
14.2	461.0	681.5	1142.50	4	45.70
14.3	461.5	682.5	1144.00	4	45.76
14.4	462.0	683.5	1145.50	3	34.37
14.5	462.5	684.5	1147.00	3	34.41
14.6	463.5	685.5	1149.00	2	22.98
14.7	464.0	686.5	1150.50	2	23.01
14.8	464.5	687.5	1152.00	2	23.04
14.9	465.0	688.5	1153.50	2	23.07
14.10	465.5	689.5	1155.00	2	23.10
14.11	466.5	690.5	1157.00	1	11.57
14.12	467.0	691.5	1158.50	1	11.59
14.13	467.0	692.5	1159.50	1	11.60
14.14	467.5	693.0	1160.50	1	11.61
14.15	467.5	693.5	1161.00	1	11.61
14.16	468.0	694.0	1162.00	1	11.62
14.17	468.5	695.0	1163.50	1	11.64
14.18	469.0	695.5	1164.50	1	11.65
14.19	469.5	696.5	1166.00	1	11.66
14.20	469.5	697.0	1166.50	1	11.67
14.21	470.0	698.0	1168.00	1	11.68
14.22	470.5	698.5	1169.00	1	11.69
14.23	471.0	699.5	1170.50	1	11.71
14.24	471.5	700.0	1171.50	1	11.72
14.25	472.0	701.0	1173.00	1	11.73
14.26	472.5	702.0	1174.50	1	11.75
14.27	473.0	702.5	1175.50	1	11.76
14.28	473.5	703.5	1177.00	1	11.77
14.29	474.0	704.5	1178.50	1	11.79
14.30	474.5	705.5	1180.00	1	11.80
14.31	475.0	706.5	1181.50	1	11.82
14.32	475.5	707.5	1183.00	1	11.83
14.33	476.0	708.5	1184.50	1	11.85
14.34	476.5	709.5	1186.00	1	11.86
14.35	477.0	710.5	1187.50	1	11.88
14.36	477.5	711.5	1189.00	1	11.89
14.37	478.0	712.5	1190.50	1	11.91
14.38	479.0	713.5	1192.50	1	11.93
14.39	479.5	714.5	1194.00	1	11.94
14.40	480.0	715.5	1195.50	1	11.96
14.41	480.5	716.5	1197.00	1	11.97
14.42	481.0	718.0	1199.00	1	11.99
14.43	482.0	719.0	1201.00	1	12.01
14.44	482.5	720.0	1202.50	1	12.03
14.45	483.0	721.0	1204.00	1	12.04
14.46	483.5	722.5	1206.00	1	12.06
14.47	484.5	723.5	1208.00	1	12.08
14.48	485.0	725.0	1210.00	1	12.10
14.49	485.5	726.0	1211.50	1	12.12
14.50	486.5	727.0	1213.50	1	12.14
14.51	487.0	728.5	1215.50	1	12.16
14.52	487.5	730.0	1217.50	1	12.18
14.53	488.5	731.0	1219.50	1	12.20
14.54	489.0	732.5	1221.50	1	12.22
14.55	490.0	733.5	1223.50	1	12.24
14.56	490.5	735.0	1225.50	1	12.26
14.57	491.5	736.5	1228.00	1	12.28
14.58	492.0	737.5	1229.50	1	12.30
14.59	492.5	739.0	1231.50	1	12.32
14.60	493.5	740.5	1234.00	1	12.34
14.61	494.5	742.0	1236.50	1	12.37
Suma [m]					985.88

Nr pręta	x [cm]	y [cm]	L [cm]	Ilość [szt.]	Długość ogólna [m]
Pręt nr 15 ⌀20					
15.1	413.0	630.5	1043.50	9	93.92
15.2	413.5	631.5	1045.00	5	52.25
15.3	414.0	632.5	1046.50	4	41.86
15.4	414.5	633.5	1048.00	3	31.44
15.5	415.0	634.5	1049.50	3	31.49
15.6	415.5	635.5	1051.00	2	21.02
15.7	416.5	636.5	1053.00	2	21.06
15.8	417.0	637.5	1054.50	2	21.09
15.9	417.5	638.5	1056.00	2	21.12
15.10	418.0	639.5	1057.50	2	21.15
15.11	418.5	640.5	1059.00	1	10.59
15.12	419.0	641.0	1060.00	1	10.60
15.13	419.0	642.0	1061.00	1	10.61
15.14	419.5	642.5	1062.00	1	10.62
15.15	420.0	643.0	1063.00	1	10.63
15.16	420.0	643.5	1063.50	1	10.64
15.17	420.5	644.5	1065.00	1	10.65
15.18	421.0	645.0	1066.00	1	10.66
15.19	421.5	645.5	1067.00	1	10.67
15.20	421.5	646.5	1068.00	1	10.68
15.21	422.0	647.0	1069.00	1	10.69
15.22	422.5	648.0	1070.50	1	10.71
15.23	423.0	648.5	1071.50	1	10.72
15.24	423.5	649.5	1073.00	1	10.73
15.25	424.0	650.0	1074.00	1	10.74
15.26	424.0	651.0	1075.00	1	10.75
15.27	424.5	651.5	1076.00	1	10.76
15.28	425.0	652.5	1077.50	1	10.78
15.29	425.5	653.5	1079.00	1	10.79
15.30	426.0	654.5	1080.50	1	10.81
15.31	426.5	655.0	1081.50	1	10.82
15.32	427.0	656.0	1083.00	1	10.83
15.33	427.5	657.0	1084.50	1	10.85
15.34	428.0	658.0	1086.00	1	10.86
15.35	428.5	659.0	1087.50	1	10.88
15.36	429.0	659.5	1088.50	1	10.89
15.37	429.5	660.5	1090.00	1	10.90
15.38	430.0	661.5	1091.50	1	10.92
15.39	430.5	662.5	1093.00	1	10.93
15.40	431.0	663.5	1094.50	1	10.95
15.41	431.5	664.5	1096.00	1	10.96
15.42	432.5	665.5	1098.00	1	10.98
15.43	433.0	667.0	1100.00	1	11.00
15.44	433.5	668.0	1101.50	1	11.02
15.45	434.0	669.0	1103.00	1	11.03
15.46	434.5	670.0	1104.50	1	11.05
15.47	435.0	671.0	1106.00	1	11.06
15.48	436.0	672.0	1108.00	1	11.08
15.49	436.5	673.5	1110.00	1	11.10
15.50	437.0	674.5	1111.50	1	11.12
15.51	437.5	675.5	1113.00	1	11.13
Suma [m]					800.51

UWAGI:

1. Wymiary prętów podano gabarytowo [cm].
2. Zachować minimalną otulinę prętów 5,5cm dla korpusu oraz 2,5cm dla rygla.
3. Pary prętów nr 1 i 4, 19 i 20 oraz 21 i 22 układać naprzemiennie.
4. Pręty na ścianie nr 45 układać w rozstawie 30x30cm w strefach przypodporowych na długości 4,0m od osi podpór.
5. Pręty zbrojeniowe należy łączyć i dzielić wg PN-EN 1992-1-1.
6. W zestawieniu stali zbrojeniowej nie uwzględniono zakładów prętów dłuższych niż długości handlowe.
7. Rysunki konstrukcyjne ustroju nośnego czytać łącznie.

WYKAZ ZBROJENIA

Nr pręta	Średnica [mm]	Liczba [szt]	Długość [cm]	Długość ogólna [m] A-IIIN ⌀8	A-IIIN ⌀12	A-IIIN ⌀16	A-IIIN ⌀20	A-IIIN ⌀25	Uwagi
Element:	Ustrój nośny								
1	⌀20	127	285				361,95		
2	⌀16	130	448,5			583,05			dociąć na budowie
3	⌀16	139	471			654,69			dociąć na budowie
4	⌀20	127	355				450,85		
5	⌀16	224	227			508,48			
6	⌀20	175	337				589,75		
7	⌀20	141	244,5				344,75		
8	⌀20	93	1121,5				1043		
9	⌀16	68	1141			775,88			
10	⌀20	25	1141				285,25		
11	⌀20	wg tab.	wg tab.				343,09		układać wachlarzowo
12	⌀20	88	178				156,64		
13	⌀20	wg tab.	wg tab.				241,34		układać wachlarzowo
14	⌀20	wg tab.	wg tab.				985,88		układać wachlarzowo
15	⌀20	wg tab.	wg tab.				800,51		układać wachlarzowo
16	⌀20	29	1679				486,91		
17	⌀25	59	1664,5					982,06	
18	⌀20	41	1659,5				680,4		
19	⌀20	81	1300,5				1053,41		
20	⌀20	81	971,5				786,92		
21	⌀20	80	614				491,2		
22	⌀20	80	684				547,2		
23	⌀20	17	266,5				45,31		
24	⌀20	25	1220,5				305,13		
25	⌀16	30	1222			366,6			
26	⌀16	12	1078			129,36			
27	⌀16	11	150			16,5			
28	⌀16	32	1312,5			420			
29	⌀20	28	1319				369,32		
30	⌀16	12	1164,5			139,74			
31	⌀16	11	155			17,05			
32	⌀16	23	174,5			40,14			
33	⌀16	21	174,5			36,65			
34	⌀16	24	179			42,96			
35	⌀16	22	181,5			39,93			
36	⌀12	449	349,5		1569,26				
37	⌀12	11	282		31,02				
38	⌀12	11	264		29,04				
39	⌀12	12	314		37,68				
40	⌀12	12	310		37,2				
41	⌀12	105	213		223,65				
42	⌀12	105	332,5		349,13				
43	⌀12	807	355,5		2868,89				
44	⌀12	58	313		181,54				
45	⌀8	846	86,5	731,79					
46	⌀25	46	60					27,6	
47	⌀12	168	140		235,2				
48	⌀12	30	1220,5		366,15				
49	⌀12	30	1318		395,4				
Długość razem			[m]	731,79	6324,16	3771,03	10368,81	1009,66	
Masa jednostkowa			[kg/m]	0,395	0,888	1,578	2,466	3,85	
Masa razem			[kg]	289,1	5615,9	5950,7	25569,5	3887,2	
Masa ogólna			[kg]	41312					
Wykonać 1 szt.	1 x 41312 = 41312 kg								

Beton: C30/37 V=216m3

Stal zbroj.: A-IIIN G=41312+1376=42688kg

SIATKA PRZYPOWIERZCHNIOWA

SCHEMAT ZBROJENIA 1 m² POWIERZCHNI

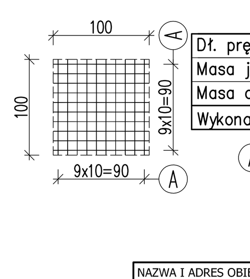

Dł. pręta A na 1 m2 pow.	[m/m2]	20
Masa jednostkowa	[kg/m]	0.395
Masa ogólna	[kg/m2]	8
Wykonać 172 m2	172 x 8 = 1376 kg	

(A) ⌀8 L=x

NAZWA I ADRES OBIEKTU BUDOWLANEGO:
Rozbudowa drogi gminnej 108815 wraz z infrastrukturą techniczną, budowlami i urządzeniami budowlanymi w miejscowości Zaczernie gmina Trzebownisko oraz miejscowości Pogwizdów Nowy gmina Głogów Młp. wraz z rozbiórką istniejącego i budową nowego mostu na rzece Czarna w miejscowości Zaczernie

NAZWA INWESTORA:
**WÓJT GMINY TRZEBOWNISKO
TRZEBOWNISKO 976
36-001 TRZEBOWNISKO**

WYKONAWCA DOKUMENTACJI PROJEKTOWEJ:
EKO PROJEKT
**EKO PROJEKT S.C.
35-103 RZESZÓW, ul. Handlowa 4/5**

ETAP: PROJEKT WYKONAWCZY

BRANŻA: MOSTOWA

TYTUŁ RYSUNKU: MOST
RYSUNEK KONSTRUKCYJNY USTROJU NOŚNEGO

	NAZWISKO I IMIĘ	SPECJALNOŚĆ	NR UPRAWNIEŃ	PODPIS
PROJEKTANT	mgr inż. Andrzej Kochman	konstrukcyjno - budowlana	K-78/01	
SPRAWDZAJĄCY	mgr inż. Jerzy Trojnar	mostowa	PDK/0141/PWOM/04	

TEMAT NR	DATA	SKALA	RYS. NR
PL0042	12.2020 r.	1:50	10
	EDYCJA: I		