Henryk Gąsior Projektowanie i Doradztwo Inwestycyjne
„ PROJEKT-DOM”
37-600 Lubaczów os. Jagiellonów 3/11 tel. 697-611-385
Pracownia Projektowa Lubaczów ul. 3 Maja 6 (I piętro, pokój nr 1)

STRONA TYTUŁOWA PROJEKTU ZAGOSPODAROWANIA DZIAŁKI

OBIEKT :	Budowa wieży widokowej , wiaty , parkingu oraz małej architektury – kat. VIII(inne budowle)
ADRES OBIEKTU :	37-632 Stary Dzików Ułazów
Nr ewidencyjny działki :	992/1
Obręb:	0006 Ułazów
Jednostka ewidencyjna:	180907_2 Stary Dzików
INWESTOR :	Regionalne Towarzystwo Rozwoju Kultury i Sportu Ul. Wyszyńskiego 31 37-600 Lubaczów

Zespół projektowy:

BRANŻA	IMIĘ I NAZWISKO	DATA	UPRAWNIENIA	PIECZĄTKA PODPIS
Kierownik jednostki projektowej Opracowanie	Henryk Gąsior Lubaczów os. Jagiellonów		50/94 Architektoniczne	
Architektura Konstrukcja	Zygmunt Motyka Lubaczów os. Jagiellonów		409/68 Architektoniczne 52/82 Konstrukcyjno-budowlane	
Instalacje elektryczne	Jacek Lachowski Młodów ul. Kościuszki		PDK/0031/PWOE/16 W zakresie sieci i instalacji elektrycznych i elektroenergrtycznych	

Lubaczów, 2022

Lubaczów

O Ś W I A D C Z E N I E P R O J E K T A N T Ó W

o sporządzeniu projektu zgodnie z obowiązującymi przepisami oraz zasadami wiedzy technicznej

Na podstawie art. 34 ust. 3d pkt. 3 ustawy z dnia 7 lipca 1994r-Prawo budowlane (jednolity tekst Dz.U. z 2021r , poz. 2351 z późniejszymi zmianami)

Oświadczam, że projekt zagospodarowania działki, dotyczący inwestycji:

Budowa wieży widokowej , wiaty , grilla i parkingu na działce o nr ewid. 992/1 położonej w miejscowości Ułazów gmina Stary Dzików, inwestorem jest Regionalne Towarzystwo Rozwoju Kultury i Sportu w Lubaczowie jest kompletny i został wykonany zgodnie z obowiązującymi przepisami oraz zasadami wiedzy technicznej na dzień opracowania dokumentacji .

Branża	Projektant
Architektura	
Instalacje elektryczne	

OPIS DO PROJEKTU ZAGOSPODAROWANIA TERENU
OBIEKTU WIEŻY WIDOKOWEJ
wraz z miejscem na wiata grilowa, tablica informacyjnymi i ławeczkami
dz. nr 992/1 obr. Ułazów Nr 0006
Gmina Stary Dzików, powiat Lubaczowski

I. CZĘŚĆ OGÓLNA.

1. Inwestor: Regionalne Towarzystwo Rozwoju Kultury i Sportu w Lubaczowie
ul. Wyszyńskiego 31
37-600 Lubaczów
2. Obiekt: Obiekty infrastruktury turystycznej
3. Adres inwestycji: Gmina Stary Dzików dz.nr 992/1 obr. Ułazów Nr 0006
4. Jednostka Projektowa: Henryk Gąsior Projektowanie i Doradztwo Inwestycyjne „PROJEKT DOM" Lubaczów os. Jagiellonów 3/1
5. Stadium: projekt zagospodarowania działki

II. CZĘŚĆ OPISOWA PROJEKTU ZAGOSPODAROWANIA.

1. Określenie przedmiotu (zakresu opracowania).

Przedmiotem opracowania jest dokumentacja projektowa p.t. „Projekt architektoniczno – budowlany obiektu wieży widokowej jako infrastruktury turystycznej wraz z wiatą grillową , parking ,tablica informacyjna, urządzenia małej architektury z ławeczkami
Gmina Stary Dzików, powiat Lubaczowski.
Podstawą opracowania jest zlecenie Inwestora.
Obiekty mają organizować i urozmaicać piesze wędrówki po wytyczanych ścieżkach rowerowych i przyrodniczo dydaktycznych.
Obiekty są zaprojektowane z uwzględnieniem rodzimych materiałów,
w konstrukcji drewnianej z dachem spadzistym pokrytym blacha profilowaną.
W projektowanym terenie nie ma strefy zabytkowej ani obszarów Natura 2000.
Inwestycja nie ma wpływu na ochronę gatunkową.

2. Uwarunkowania przyrodniczo-historyczne.

Gmina Stary Dzików położona jest w północno-wschodniej części województwa podkarpackiego. Jej północna granica jest jednocześnie granicą województwa. Stary Dzików wchodzi w skład składającego się z siedmiu gmin powiatu lubaczowskiego – najbardziej na wschód wysuniętej części województwa.

Gmina Stary Dzików graniczy z następującymi gminami:

- od północy z Obszą i Tarnogrodem (powiat biłgorajski, województwo lubelskie),
- od południa z Wiązownicą (powiat jarosławski) i Oleszycami (powiat lubaczowski),
- od wschodu z Cieszanowem (powiat lubaczowski),
- od zachodu z Adamówką (powiat przeworski).

W skład gminy wchodzą niżej wymienione sołectwa:

- Cewków
- Nowy Dzików
- Moszczanica

- Ułazów
- Stary Dzików .

Według danych z 30 czerwca 2004 gminę zamieszkiwało 4556 osób.

według danych z roku 2002 gmina Stary Dzików ma obszar 155,77 km², w tym:

- użytki rolne: 51%
- użytki leśne: 43%

Gmina stanowi 11,91% powierzchni powiatu lubaczowskiego.

Ułazów – wieś położona na Płaskowyżu Tarnogrodzkim, w województwie podkarpackim, w powiecie lubaczowskim, w gminie Stary Dzików. Leży nad rzeczką Wirową, 7 km na północny wschód od Starego Dzikowa.

Osada, wzmiankowana w 1469 roku, nazywała się wówczas *Łominy* i należała do Ramszów. W następnych latach nazwa wsi była wzmiankowana w regestrach poborowych, które zapisali poborcy podatkowi ziemi przemyskiej, jako: *Wlasow* (1531) i wieś posiadała 6½ łanów kmiecych, młyn o jednym kole i ruiny cerkwi (*„ecclesia deserta”*, wieś należała do rzymskokatolickiej parafii w Oleszycach[4]; *Ewlazow* (1565) i wieś posiadała 5¼ łanów, 23 kmieci, 6 zagrodników, 2 zagrodników swobodnych, 3 karczmarzów, 12 bartników i popa (czyli istniała już cerkiew); *Wiązow* (1578) i wieś podzielona pomiędzy dwóch właścicieli (*Wojnicki* i *Kamieniecki*)[5].

W zabudowie wsi zachowało się kilkanaście starych drewnianych domów z początków XX wieku. Pośrodku wsi znajduje się dawna cerkiew greckokatolicka, drewniana, zbudowana w 1843 roku, częściowo spalona w 1986 roku i odrestaurowana, przez wiele lat użytkowana jako kościół rzymskokatolicki, obecnie opuszczona. Opodal drewniana dzwonnica z XIX wieku i drewniany krzyż z głazem i tablicą.

Na zachodniej stronie, pod lasem, jest mały przysiółek Dąbrowa. W jego pobliżu jest głaz pamiątkowy i krzyż, ustawione w 1983 roku w miejscu śmierci gen brygady Józefa Kustronia , dowódcy 21 dywizji piechoty górskiej, który po przegranej bitwie pod Oleszycami, z grupą oficerów i żołnierzy, liczącą niespełna 200 ludzi, przedzierał się od Starego Dzikowa ku walczący pod Tomaszowem jednostkom Armii Kraków. Na leśnej polanie wpadli w niemiecką zasadzkę i zalegli w krzyżowym ogniu broni maszynowej, gdzie w nierównej walce poległ ranny generał z częścią żołnierzy, a reszta dostała się do niewoli. Ciało generała zabrali Niemcy i zgodnie z obietnicą, daną jego oficerom, pochowali w następnym dniu, z honorami wojskowymi, na przy cerkiewnym cmentarzu w Ułazowie. W 1946 roku szczątki generała ekshumowano i przeniesiono na cmentarz w Lubaczowie, a stamtąd w 1953 roku na cmentarz wojskowy w Baligrodzie, a następnie w tym roku rodzina zabrała jego szczątki do rodzinnego Nowego Sącza.

W 1832 roku w Ułazowie urodził się Leon Studziński c. k. starosta powiatu sanockiego.

W I połowie XX wieku w Ułazowie było 410 domów

3. Stan istniejący zagospodarowania terenu.

Miejsce pod planowaną wieżę widokową znajduje się na obszarze miejscowości Ułazów w terenie rolniczym przy drodze powiatowej na działce o nrv ewid. 992/1, Teren pod obiekty nie jest zainwestowany kubaturowo. Działka jest nieuzbrojona.

4. Projektowane zagospodarowanie działki

Wieża widokowa została zaplanowana na działce przy drodze powiatowej na terenach rolniczych na skaju lasu
Do wieży nie doprowadza się żadnych przyłączy.
Wieża nie jest wyposażona w żadne media. Wody opadowe z dachu wieży odprowadzane będą poprzez rynny i rury spustowe w teren. Teren pod wieżą i wokół niej zostanie wyprofilowany tak aby wody opadowe odpływały na teren biologicznie czynny. Teren pod wieżę uzupełniony będzie o wiatę grillową miejsce na ognisko, tablice informacyjną z przebiegiem szlaków, tablicę z opisem atrakcji turystycznych na szlakach, kosze na śmieci oraz ławeczki.

Odległość wieży od granicy działki o nr ewid. 1717 - 150,00m , od granicy działki o nr ewid. 993/1- 15,80m.

Odległość wiaty od granicy działki o nr ewid. 1717 - 132,00m , od granicy działki o nr ewid. 993/1- 15,00m.

5.Bilans terenu.

Działka pod wieżę nr 992/1 obr. Ułazów 0006
powierzchnia działki przeznaczona pod inwestycje 2925,00 m2 (max. 3000m2)
powierzchnia działki wydzielona pod zabudowę 2046,00m2
powierzchnia utwardzona (bez powierzchni zabudowy) 375,00 m2

6.Wpływ zagrożeń dla środowiska.

Zamierzenie inwestycyjne nie jest zaliczone do mogących znacząco oddziaływać na środowisko.
Projektowana budowa obiektów odpowiada aktualnym normom technicznym i sanitarnym.
Do obiektów nie planuje się doprowadzenia mediów.
Dobór materiałów do budowy obiektów uwzględnił użycie rodzimych materiałów w tym głównie drzewa.
Dla projektowanego programu użytkowego obiektów nie występuje związana z eksploatacją obiektów emisja hałasu, wibracji, promieniowania jonizującego jak również elektromagnetycznego.
Obiekty kubaturowe z uwagi na małą wysokość nie powodują szczególnego zacienienia otoczenia.
Przedmiotowe przedsięwzięcie zarówno na etapie realizacji, jak i eksploatacji nie będzie negatywnie wpływać na środowisko, nie będzie zagrożeń dla gleby ,wód powierzchniowych i podziemnych.
Poziom terenu nie ulega zmianie jedynie poza bezpośrednim otoczeniem projektowanych obiektów-wyznaczenie skarp o niewielkim nachyleniu wokół obiektu.
Budowa obiektów małej architektury nie będzie powodowała wycinki istniejącej zieleni wysokiej i niskiej. Fundamenty nie będą naruszały układów korzeniowych drzew.
Przyjęte w projekcie rozwiązania przestrzenne, funkcjonalne i techniczne nie mają

degradującego wpływu na środowisko przyrodnicze, zdrowie ludzi i inne obiekty budowlane.

ANALIZA ODDZIAŁYWANIA PROJEKTOWANEJ INWESTYCJI NA OTOCZENIE I DZIAŁKI SĄSIEDNIE

<table>
<tr><th>Zakres oddziaływania</th><th>Ocena oddziaływania:</th></tr>
<tr><td>Usytuowanie budynku wg §12, 13 Rozporządzenia Ministra Infrastruktury z dnia 12 kwietnia 2002r. w sprawie warunków technicznych, jakim powinny odpowiadać budynki i ich usytuowanie</td><td>
Projektowana budowa wieży widokowej na działce nr ewid. 992/1
w m-ci Ułazów w odległości:
- 150,00m od działki nr ewid. 1717
- 15,80m od działki nr ewid. 993/1

Projektowana budowa wiaty na działce nr ewid. 992/1 w m-ci Ułazów w odległości:
- 132,00m od działki nr ewid. 1717
- 15,00m od działki nr ewid. 993/1

Nie projektuję się przyłączy infrastruktury technicznej

A. Analiza oddziaływania obiektu kubaturowego w zakresie funkcji
<table>
<tr><th>Odległość między zewnętrznymi ścianami budynków niebędącymi ścianami oddzielenia przeciwpożarowego</th><th>§271 – warunki techniczne z uwzględnieniem §272 i §273 oraz §213 i §216</th><th>projekt</th></tr>
<tr><td>wschodnia</td><td>Nie dotyczy</td><td>warunek spełniony</td></tr>
<tr><td>północna</td><td>Nie dotyczy</td><td>warunek spełniony</td></tr>
<tr><td>zachodnia</td><td>Nie dotyczy</td><td>warunek spełniony</td></tr>
<tr><td>południowa</td><td>Nie dotyczy</td><td>warunek spełniony</td></tr>
</table>
2. Oddziaływanie obiektu kubaturowego w zakresie bryły (formy), które dotyczy:
• przesłaniania
Zjawisko przesłaniania analizuje się na podstawie §13.1. rozporządzenia w sprawie warunków technicznych, jakim powinny odpowiadać budynki i ich usytuowanie. Analiza spełnienia minimalnych wymagań w zakresie przesłaniania, jest niezbędna zarówno w odniesieniu do terenów zabudowanych jak i niezabudowanych.
<table>
<tr><th>Przesłanianie w relacji do zabudowy na sąsiednich działkach budowlanych</th><th>§13 ust. 1 pkt 1a - WT</th><th>projekt</th></tr>
<tr><td>wschodnia</td><td>Nie występuje</td><td>Nie występuje</td></tr>
<tr><td>północna</td><td>Nie występuje</td><td>Nie występuje</td></tr>
</table>
</td></tr>
</table>

zachodnia	Nie występuje	Nie występuje
południowa	Nie występuje	Nie występuje

- zacieniania

Zjawisko zacieniania reguluje §60 rozporządzenia w sprawie warunków technicznych, jakim powinny odpowiadać budynki i ich usytuowanie.

Zacienianie w relacji do zabudowy na sąsiednich działkach budowlanych	**§60 - WT**	**projekt**
wschodnia	Nie występuje	Nie występuje
północna	Nie występuje	Nie występuje
zachodnia	Nie występuje	Nie występuje
południowa	Nie występuje	Nie występuje

Wnioski z analizy przesłaniania i zacieniania:
a) zgodnie z uwarunkowaniami wynikającymi z ogólnych przepisów technicznobudowlanych, które regulują warunki lokalizacji i realizacji inwestycji (§13, §60) - dla terenów objętych analizą w zakresie istniejącego zainwestowania nie następuje zmiana warunków użytkowania, w sposób zasadniczy zmieniająca istniejący standard użytkowy.
b) zgodnie z uwarunkowaniami wynikającymi z przesłanek lokalnych, dotyczących regulacji Miejscowego Planu Zagospodarowania Przestrzennego lub możliwości uzyskania Warunków Zabudowy (kontynuacja funkcji i formy) - po realizacji planowanej inwestycji na sąsiednich działkach, będzie możliwe uzyskanie warunków zabudowy o parametrach właściwych dla rejonu lokalizacji.

B. Analiza uwarunkowań formalno – prawnych obejmująca przepisy technicznobudowlane oraz pozostałe przepisy, których unormowania mogą mieć wpływ na określenie obszaru oddziaływania obiektu.

1. Analiza Rozporządzenia Ministra Infrastruktury z dnia 12 kwietnia 2002 r. w sprawie warunków technicznych, jakim powinny odpowiadać budynki i ich usytuowanie (Dz. U. Nr 75, poz. 69 z późn. zmianami) pod kątem wyznaczenia w otoczeniu obiektu budowlanego terenu, na który obiekt oddziałuje wprowadzając ograniczenia w jego zagospodarowaniu (definicja obszaru oddziaływania obiektu na podstawie zapisów art. 3 pkt 20 ustawy z dnia 7 lipca 1994 r. Prawo budowlane - Dz. U. z 2020r., poz. 1333) odniesienia szczegółowe do przepisu:

Miejsca postojowe dla samochodów osobowych wg *§18, 19 warunków technicznych*	W Decyzji o warunkach zabudowy wskazano do 10 miejsc parkingowych dla samochodów osobowych w tym 2 miejsca dla osób niepełnosprawnych .

<table>
<tr><td>Miejsca gromadzenia odpadów stałych wg §23.1 warunków technicznych</td><td>Projektowane usytuowanie miejsca gromadzenia odpadów stałych (kosze na śmieci) zgodne z warunkami technicznymi nie powoduje ograniczenia możliwości zabudowy działek sąsiednich.</td></tr>
<tr><td>Studnie wg §31 warunków technicznych</td><td>Nie dotyczy</td></tr>
<tr><td>Zbiorniki bezodpływowe na nieczystości ciekłe wg §36.1 warunków technicznych</td><td>Nie dotyczy</td></tr>
<tr><td>Zbiorniki bezodpływowe na nieczystości ciekłe wg §38 warunków technicznych</td><td>Nie dotyczy</td></tr>
<tr><td>Zieleń i urządzenia rekreacyjne wg §40 warunków technicznych</td><td>Nie dotyczy</td></tr>
<tr><td>Instalacja gazowa na paliwa gazowe wg §179 warunków technicznych</td><td>Nie dotyczy</td></tr>
<tr><td>Bezpieczeństwo pożarowe wg §271 warunków technicznych</td><td>Wieża i wiata zaliczona do obiektu służącego celom wypoczynkowym nie podlega wymaganiom dotyczącym klasy odporności pożarowej, zgodnie z rozporządzeniem Ministra Infrastruktury Dz.02.75.690 z późniejszymi zmianami
<table>
<tr><th>Odległość między zewnętrznymi ścianami budynków niebędącymi ścianami oddzielenia przeciwpożarowego</th><th>§271 – WT z uwzględnieniem §272 i §273 oraz §213 i §216</th><th>projekt</th></tr>
<tr><td>wschodnia</td><td>Nie dotyczy</td><td>warunek spełniony</td></tr>
<tr><td>północna</td><td>Nie dotyczy</td><td>warunek spełniony</td></tr>
<tr><td>zachodnia</td><td>Nie dotyczy</td><td>warunek spełniony</td></tr>
<tr><td>południowa</td><td>Nie dotyczy</td><td>warunek spełniony</td></tr>
</table></td></tr>
</table>

Prawo budowlane – wymagania ogólne wg *Ustawy z dnia 7 lipca 1994r. – Prawo budowlane*	Projektowana budowa wieży widokowej , wiaty , grilla , parkingu i małej architektury, nie wpłynie negatywnie na warunki panujące obecnie na działkach sąsiednich, jak i nie będzie ograniczała możliwości zapewnienia odpowiednich warunków użytkowych ewentualnym przyszłym inwestycjom lokalizowanym na sąsiednich działkach w zakresie zaopatrzenia w media, dostępu do usług telekomunikacyjnych, dróg publicznych, zapewnienia bezpieczeństwa i higieny pracy oraz ochrony obiektów zabytkowych.
Oddziaływanie na środowisko wg *Ustawy z dnia 27 kwietnia 2001r. Prawo ochrony środowiska*	Projektowana inwestycja nie należy do przedsięwzięć określonych Rozporządzeniem Rady Ministrów z dnia 9 listopada 2010 r. w sprawie przedsięwzięć mogących znacząco oddziaływać na środowisko (Dz.U. z 2016r. poz. 71 z późn. zm.).

Realizacja przedmiotowej inwestycji nie powoduje ograniczenia dostępu do drogi publicznej, możliwości korzystania z wody, kanalizacji, energii elektrycznej i cieplnej oraz środków łączności przez osoby trzecie w obszarze oddziaływania obiektu budowlanego. Ponadto nie wpływa negatywnie na dostęp światła dziennego do pomieszczeń przeznaczonych na pobyt ludzi. Rozwiązania techniczne, usytuowanie budynku oraz sposób zagospodarowania terenu nie powoduje uciążliwości związanych z hałasem, wibracjami, zakłóceniami elektrycznymi i promieniowaniem, a także zanieczyszczeniem powietrza, wody i gleby.

Obszar oddziaływania projektowanej inwestycji obejmuję działkę inwestora o nr ewid. 992/1

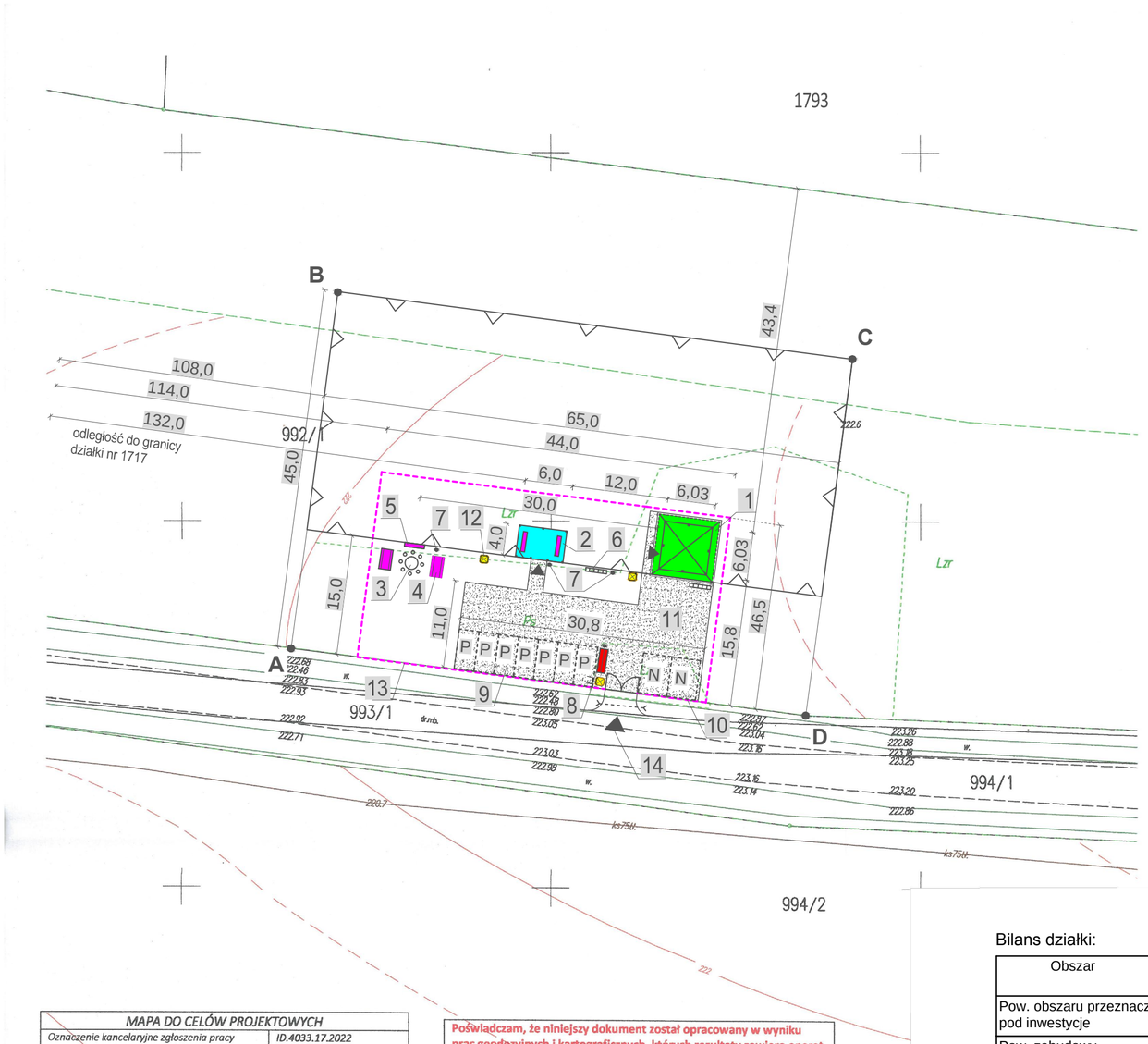

Projekt
Zagospodarowania Działki o nr ewid. 992/1
w m-ci Ułazów

LEGENDA:

Obiekty projektowane:

	SYMBOL	OPIS
1.		Wieża widokowa
2.		Wiata
		Wejście na wieżę, wiatę
3.		Palenisko
4.		Stół z ławkami 2szt.
5.		Ławka 3szt.
6.		Stojak na rowery 2szt.
7.		Kosz na śmieci 4szt.
8.		Tablica informacyjna 1szt.
9.	P	Miejsce postojowe 2,5x5m 7szt.
10.	N	Miejsce postojowe dla niepełnosprawnych 3,6x5m
11.		Utwardzenie placu tłuczniem
12.		Słup oświetlenia solarnego 3szt.
13.		Ogrodzenie
14.		Zjazd

Bilans działki:

Obszar	Powierzchnia	
	[m²]	[%]
Pow. obszaru przeznaczonego pod inwestycje	2925,00	100,0
Pow. zabudowy	60,36	2,1
Miejsce postojowe	123,50	4,2
Komunikacja	266,50	9,1
Zieleń rekreacyjna	2474,64	84,6

Obszar	Wymagana	Projektowana
Powierzchnia zabudowy	max 60%	2,1%
Powierzchnia biologicznie czynna	min 30%	84,6%

SYMBOL	OPIS
A - D	Obszar inwestycji
	Nieprzekraczalna linia zabudowy

LOKALIZACJA:

Obiekt	Budowa wieży widokowej, wiaty, grila i parkingu		
Adres obiektu	Ułazów nr ewid. działki: 992/1	Skala	1:500
Treść rysunku	Projekt zagospodarowania działki	Faza	P.Z
Inwestor	Regionalne Towarzystwo Rozwoju Kultury i Sportu w Lubaczowie	Data	02.2022
Adres inwestora	ul. Wyszyńskiego 31 37-600 Lubaczów	Nr rys.	

Wykonał	Branża	Nr uprawnień	Podpis
Henryk Gąsior Lubaczów os. Jagiellonów 3/11	Kierownik jednostki projektowej	——	
Zygmunt Motyka os. Jagiellonów 10/25 37-600 Lubaczów	Konst. budowlana Architektoniczna	409/68	
Jacek Lachowski	Instalacyjna w zakresie sieci, instalacji i urządzeń elektrycznych i elektroenergrtycznych	PDK/0031/PWOE/16	

MAPA DO CELÓW PROJEKTOWYCH		
Oznaczenie kancelaryjne zgłoszenia pracy geodezyjnej		ID.4033.17.2022
Miejscowość		UŁAZÓW
Jednostka ewidencyjna	Identyfikator	180907_2
	nazwa	Stary Dzików
Obręb ewidencyjny	identyfikator	0006
	nazwa	UŁAZÓW
Skala mapy	Arkusz mapy	1:500 8.130.11.24.1.2
Nazwa układu współrzędnych	prostokątnych płaskich	2000
	wysokości	Kronsztadt 86
Oznaczenie granic obszaru który był przedmiotem aktualizacji w dniu 10.02.2022r		
Brak informacji dotyczących służebności gruntowych.		
Nie wyklucza się istnienia w terenie innych nie wykazanych na niniejszej mapie urządzeń podziemnych które nie były zgłaszane do inwentaryzacji		
Geodeta uprawniony Jerzy Frankiewicz upr. nr 1244 GEODETA UPRAWNIONY Jan Nieckarz upr. nr 12666		
Imię i nazwisko, nr uprawnień i podpis geodety uprawnionego		

USŁUGI GEODEZYJNE
Jan Nieckarz
Cewków 185, 37-632 Stary Dzików
tel. 600 072 123
NIP 793-100-88-69, R: 650933530
email:jan.nieckarz@gmail.com

Poświadczam, że niniejszy dokument został opracowany w wyniku prac geodezyjnych i kartograficznych, których rezultaty zawiera operat techniczny pozytywnie zweryfikowany. Jednocześnie informuję że jestem świadomy odpowiedzialności karnej za złożenie fałszywego oświadczenia	
Identyfikator prac geodezyjnych	ID.4033.17.2022
Organ służby geodezyjnej który otrzymał zgłoszenie	Starosta Lubaczowski
Wykonawca prac geodezyjnych	USŁUGI GEODEZYJNE Jan NIECKARZ Cewków 185; 37-632 Stary Dzików tel. 600072123 NIP 793-100-88-69 REGON 650933530
Nr oraz data sporządzenia dokumentu zawierającego wynik pozytywnej weryfikacji	OPN.P.1809.2022.206 z dnia 22.02.2022r
Imię i nazwisko oraz nr uprawnień zawodowych kierownika prac	Geodeta uprawniony Jerzy Frankiewicz upr. nr 1244

POLSKA
IZBA
INŻYNIERÓW
BUDOWNICTWA

Zaświadczenie

o numerze weryfikacyjnym:

PDK-RVI-V78-7TI *

Pan Jacek Paweł Lachowski o numerze ewidencyjnym PDK/IE/0199/16
adres zamieszkania ul. Tadeusza Kościuszki 79, 37-600 Młodów
jest członkiem Podkarpackiej Okręgowej Izby Inżynierów Budownictwa i posiada wymagane ubezpieczenie od odpowiedzialności cywilnej.
Niniejsze zaświadczenie jest ważne od 2021-07-01 do 2022-06-30.

Zaświadczenie zostało wygenerowane elektronicznie i opatrzone bezpiecznym podpisem elektronicznym weryfikowanym przy pomocy ważnego kwalifikowanego certyfikatu w dniu 2021-05-31 roku przez:

Grzegorz Dubik, Przewodniczący Rady Podkarpackiej Okręgowej Izby Inżynierów Budownictwa.

(Zgodnie art. 5 ust 2 ustawy z dnia 18 września 2001 r. o podpisie elektronicznym (Dz. U. 2001 Nr 130 poz. 1450) dane w postaci elektronicznej opatrzone bezpiecznym podpisem elektronicznym weryfikowanym przy pomocy ważnego kwalifikowanego certyfikatu są równoważne pod względem skutków prawnych dokumentom opatrzonym podpisami własnoręcznymi.)

* Weryfikację poprawności danych w niniejszym zaświadczeniu można sprawdzić za pomocą numeru weryfikacyjnego zaświadczenia na stronie Polskiej Izby Inżynierów Budownictwa www.piib.org.pl lub kontaktując się z biurem właściwej Okręgowej Izby Inżynierów Budownictwa.

Podpis jest prawidłowy

PODKARPACKA OKRĘGOWA
IZBA INŻYNIERÓW BUDOWNICTWA
35-060 Rzeszów, ul. J. Słowackiego 20

Okręgowa Komisja Kwalifikacyjna
PDK OIIB/KK/0054/56/16

Rzeszów, 2016-06-15

DECYZJA

Na podstawie art. 24 ust. 1 pkt 2 ustawy z dnia 15 grudnia 2000 r. o samorządach zawodowych architektów oraz inżynierów budownictwa *(Dz.U. z 2014 r., poz. 1946 z późn. zm.)* i art. 12 ust. 1 pkt 1, pkt 2, pkt 3, pkt 4 i pkt 5, art. 12 ust. 2 i ust. 3, art. 12 ust. 4c pkt 3, art. 13 ust. 1, ust. 2, ust. 3 i ust. 4, art. 14 ust. 1 pkt 4 lit. c ustawy z dnia 7 lipca 1994 r. Prawo budowlane *(Dz.U. z 2016 r., poz. 290 z późn. zm.)* oraz § 10, § 14 ust. 5 rozporządzenia Ministra Infrastruktury i Rozwoju z dnia 11 września 2014 r. w sprawie samodzielnych funkcji technicznych w budownictwie (*Dz.U. z 2014 r., poz. 1278*), po ustaleniu, że zostały spełnione warunki w zakresie przygotowania zawodowego oraz po złożeniu egzaminu na uprawnienia budowlane z wynikiem pozytywnym, stwierdzamy, że:

Pan Jacek Lachowski

magister inżynier
(kierunek studiów - elektrotechnika)
urodzony dnia 10 marca 1985 r. miejsce urodzenia-Lubaczów

otrzymuje

UPRAWNIENIA BUDOWLANE

numer ewidencyjny PDK/0031/PWOE/16

do projektowania i do kierowania robotami budowlanymi bez ograniczeń w specjalności instalacyjnej w zakresie sieci, instalacji i urządzeń elektrycznych i elektroenergetycznych

UZASADNIENIE

W związku z uwzględnieniem w całości żądania strony, na podstawie art. 107 § 4 Kodeksu postępowania administracyjnego (*Dz. U. z 2013 r., poz. 267*) odstępuje się od uzasadnienia decyzji.

Zakres nadanych uprawnień budowlanych wskazano na odwrocie decyzji.

Pouczenie

1. Zgodnie z art. 12 ust. 7 ww. ustawy Prawo budowlane - podstawę do wykonywania samodzielnych funkcji technicznych w budownictwie stanowi wpis do centralnego rejestru Głównego Inspektora Nadzoru Budowlanego oraz wpis na listę członków właściwej izby samorządu zawodowego.
2. Od niniejszej decyzji służy odwołanie do Krajowej Komisji Kwalifikacyjnej Polskiej Izby Inżynierów Budownictwa w Warszawie, za pośrednictwem Podkarpackiej Okręgowej Izby Inżynierów Budownictwa w Rzeszowie w terminie 14 dni od daty jej doręczenia.

PODKARPACKA OKRĘGOWA IZBA INŻYNIERÓW BUDOWNICTWA

Skład Orzekający PDK OIIB

mgr inż. Andrzej Mamczur.....

inż. Stanisław Dołęgowski .....

inż. Andrzej Tarczyński.....

Szczegółowy zakres uprawnień
do projektowania i do kierowania robotami budowlanymi bez ograniczeń
w specjalności instalacyjnej w zakresie sieci, instalacji i urządzeń elektrycznych i elektroenergetycznych

Pan Jacek Lachowski

I. Na mocy art. 12 ust. 1 pkt 1, pkt 2, pkt 3, pkt 4 i pkt 5 oraz art. 13 ust. 3 i ust. 4 ustawy Prawo budowlane, w zakresie objętym wyżej wymienioną specjalnością, niniejsze uprawnienia stanowią podstawę do:

1. **projektowania, sprawdzania projektów architektoniczno – budowlanych i sprawowania nadzoru autorskiego;**
2. **kierowania budową lub innymi robotami budowlanymi;**
3. **kierowania wytwarzaniem konstrukcyjnych elementów budowlanych oraz nadzór i kontrolę techniczną wytwarzania tych elementów;**
4. **wykonywanie nadzoru inwestorskiego;**
5. **sprawowania kontroli technicznej utrzymania obiektów budowlanych.**

II. Na mocy § 10, § 14 ust. 5 rozporządzenia Ministra Infrastruktury i Rozwoju z dnia 11 września 2014 r. w sprawie samodzielnych funkcji technicznych w budownictwie (Dz. U. z 2014 r., poz. 1278) uprawnienia budowlane w specjalności instalacyjnej w zakresie sieci, instalacji i urządzeń elektrycznych i elektroenergetycznych bez ograniczeń uprawniają do projektowania obiektu budowlanego lub kierowania robotami budowlanymi związanymi z obiektem budowlanym, takim jak: sieci, instalacje i urządzenia elektryczne i elektroenergetyczne, w tym kolejowe, trolejbusowe i tramwajowe sieci trakcyjne, sieci trakcyjne metra, wraz z instalacjami i urządzeniami technicznymi zasilania, w tym kolejowej, trolejbusowej i tramwajowej sieci trakcyjnej, sieci trakcyjne metra oraz elektrycznego ogrzewania rozjazdów.

Uprawnienia budowlane do projektowania uprawniają również do sporządzania projektów zagospodarowania działki lub terenu w zakresie specjalności, objętej niniejszymi uprawnieniami.

Otrzymują:
1. Pan Jacek Lachowski
   Ul. Cicha 25
   37-600 Lubaczów
2. Główny Inspektor
   Nadzoru Budowlanego
3. aa

Skład Orzekający PDK OIIB

mgr inż. Andrzej Mamczur .....

inż. Stanisław Dołęgowski .....

inż. Andrzej Tarczyński .....

PODKARPACKA
OKRĘGOWA
I Z B A
INŻYNIERÓW
BUDOWNICTWA

Rzeszów, 2021-12-14
(miejscowość, data)

Zaświadczenie

Pan/Pani Zygmunt Motyka

miejsce zamieszkania Os. Jagiellonów 10/25
37-600 Lubaczów

jest członkiem Podkarpackiej Okręgowej Izby Inżynierów Budownictwa o numerze ewidencyjnym PDK/BO/0286/02 i posiada wymagane ubezpieczenie od odpowiedzialności cywilnej.

Niniejsze zaświadczenie ważne jest
od dnia 2022-01-01 do dnia 2022-12-31

Zastępca Przewodniczącego Rady
PODKARPACKIEJ OKRĘGOWEJ
IZBY INŻYNIERÓW BUDOWNICTWA
mgr inż. Wiesław Kamiński

PREZYDIUM
WOJEWÓDZKIEJ RADY NARODOWEJ
WYDZIAŁ BUDOWNICTWA,
URBANISTYKI I ARCHITEKTURY
W RZESZOWIE

Rzeszów, dnia 16 grudnia 1968 r.

Nr ewid. uprawn. 409/68

UPRAWNIENIA BUDOWLANE

Na podstawie art. 18, art. 19 ust. 1 pkt 1 i art 20 ust. 1 ustawy z dnia 31 stycznia 1961 r. – prawo budowlane (Dz. U. nr 7, poz. 46) oraz § 29 i § 11 ust.1 pkt.2 rozporządzenia Przewodniczącego Komitetu Budownictwa, Urbanistyki i Architektury z dnia 10 września 1962 r w sprawie kwalifikacji fachowych osób wykonujących funkcje techniczne w budownictwie powszechnym (Dz. U. nr 53, poz. 266)

Ob. Zygmunt MOTYKA

technik budowlany

urodzony dnia 13 lipca 1941 r. m.ur. Bruśno Nowe pow.Lubaczów

otrzymuje

w specjalności architektonicznej i konstrukcyjno – inżynieryjnej

uprawnienia budowlane do 2/ kierowania robotami budowlanymi w zakresie ustalonym w pkt.1 oraz sporządzania projektów architektonicznych i konstrukcyjnych obiektów budowlanych o prostej architekturze / § 1 ust.3 / z wyjątkiem obiektów o skomplikowanej konstrukcji.–

102/65
13.III.1965 r.

(pieczęć okrągła)

Z-CA KIEROWNIKA WYDZIAŁU

Mgr Zygmunt Kozdrowicz
inż. architekt

WOJEWODA PRZEMYSKI
(pieczęć)

Przemysl, dnia 12.06. 1982 r.

Nr WBPP/ZNB/IUB/79 /3.17/52/82

DECYZJA O STWIERDZENIU PRZYGOTOWANIA ZAWODOWEGO
do pełnienia samodzielnych funkcji technicznych w budownictwie

Na podstawie § 2 ust.1,pkt.1,§ 5 ust.1, pkt.1,§ 7 i § 13 ust. 1 pkt. 1,2 lit. - rozporządzenia Ministra Gospodarki Terenowej i Ochrony Środowiska z dnia 20 lutego 1975 r. w sprawie samodzielnych funkcji technicznych w budownictwie (Dz.U. Nr 8, poz. 46) stwierdza się, że:

Obywatel(ka) Zygmunt Motyka s.Ludwika
(imię i nazwisko)

Inżynier budownictwa lądowego
(tytuł naukowy – zawodowy)

urodzony(a) dnia 13 lipca 1941 r. w Bruśnie Nowym

posiada przygotowanie zawodowe upoważniające do wykonywania samodzielnej funkcji

projektanta,kierownika budowy i robót
(rodzaj funkcji)

w specjalności architektonicznej,konstrukcyjno-budowlanej
(rodzaj specjalności techniczno-budowlanej)

w zakresie projektowania w specjalności konstrukcyjno-budowlanej oraz pełnienia samodzielnej funkcji kierownika budowy i robót w obu specjalnościach.
Budownictwo miejskie i przemysłowe
(specjalizacja zawodowa)

MA-BUA-14 zam. 4964.WA-Kw - DZG, 1501-1-489, 26.09.79. 4.500 A4

Obywatel(ka) inż. Zygmunt Motyka jest upoważniony(a) do:
(imię i nazwisko)

Kierowania, nadzorowania, kontrolowania budowy i robót, kierowania i kontrol
nnia wytwarzania konstrukcyjnych elementów budowlanych oraz oceniania
i badania stanu technicznego w zakresie wszelkich budynków i innych budow
sporządzania projektów w zakresie rozwiązań konstrukcyjno-budowlanych
budynków oraz innych budowli - z wyłączeniem linii, węzłów, stacji kolejowy
dróg, lotniskowych dróg startowych i manipulacyjnych, mostów, budowli hydrot
ecznych i wodnomelioracyjnych.

Niniejsza decyzja stanowi rozszerzenie zakresu uprawnień budowlanych wyda
nych przez Prezydium Wojewódzkiej Rady Narodowej, Wydział Budownictwa, Urba
nistyki i Architektury w Rzeszowie z dnia 16.12.1968r. Nr. 409/68 w specjal
ności architektonicznej i konstrukcyjno-inżynieryjnej.

Od niniejszej decyzji przysługuje Obywatelowi prawo wniesienia odwołania
do Ministra Administracji, Gospodarki Terenowej i Ochrony Srodowiska w War
szawie w terminie dni 14-tu od daty doręczenia decyzji za pośrednictwem
Wojewódzkiego Biura Planowania Przestrzennego w Przemyslu.

Otrzymuje :

1. inż. Zygmunt Motyka
   Lubaczów ul. Sienkiewicza 5
2. A/a

m. p.

(podpis i pieczęć)

PODKARPACKA
OKRĘGOWA
I Z B A
INŻYNIERÓW
BUDOWNICTWA

Rzeszów, 2021-12-10
(miejscowość, data)

Zaświadczenie

Pan/Pani Henryk Gąsior

miejsce zamieszkania Oś. Jagiellonów 3/11
37-600 Lubaczów

jest członkiem Podkarpackiej Okręgowej Izby Inżynierów Budownictwa o numerze ewidencyjnym PDK/BO/0244/02 i posiada wymagane ubezpieczenie od odpowiedzialności cywilnej.

Niniejsze zaświadczenie ważne jest
od dnia 2022-01-01 do dnia 2022-12-31

Zastępca Przewodniczącego Rady
PODKARPACKIEJ OKRĘGOWEJ
IZBY INŻYNIERÓW BUDOWNICTWA

mgr inż. Wacław Kamiński

WOJEWODA PRZEMYSKI

Przemyśl, dnia 27.04. 1994 r.

Nr UAN/II/7342/50/94

DECYZJA O STWIERDZENIU PRZYGOTOWANIA ZAWODOWEGO
do pełnienia samodzielnych funkcji technicznych w budownictwie

Na podstawie § 5 ust.1,pkt2,ust.2, § 6 ust.2,§ 7 i § 13 ust. 1 pkt. 2 lit. - rozporządzenie Ministra Gospodarki Terenowej i Ochrony Środowiska z dnia 20 lutego 1975 r. w sprawie samodzielnych funkcji technicznych w budownictwie (Dz. U. Nr 8, poz. 46) z późn. zm. (Dz. U. Nr 22 z 1975 r. poz. 121, Dz. U. Nr 42 z 1988 r. poz. 334, Dz. U. Nr 69 z 1991 r. poz. 299) stwierdza się, że: Pan(i) Henryk Gąsior s.Jana,
(imię i nazwisko)

technik budowlany o specjalności budownictwo ogólne,
(tytuł naukowy — zawodowy)

urodzony(a) dnia 30 listopada 1955 r. w Majdanie Sieniawskim,
posiada przygotowanie zawodowe upoważniające do wykonywania samodzielnych funkcji

kierownika budowy i robót,
(rodzaj funkcji)

w specjalności konstrukcyjno-budowlanej,
(rodzaj specjalności techniczno-budowlanej)

w zakresie -

-
(specjalizacja zawodowa)

Pan(i) Henryk Gąsior jest upoważniony(a) do:
(imię i nazwisko)

- Verte -

SIP Przem 981-A-93 500

1. Kierowania, nadzorowania, kontrolowania budowy i robót, kierowania i kontrolowania wytwarzania konstrukcyjnych elementów budowlanych oraz oceniania i badania stanu technicznego w zakresie wszelkich budynków i innych budowli - o powszechnie znanych rozwiązaniach konstrukcyjnych z wyłączeniem linii, węzłów, stacji kolejowych, dróg oraz nawierzchni lotniskowych, mostów, budowli hydrotechnicznych i wodno-melioracyjnych.

2. Sporządzania w budownictwie projektów w zakresie rozwiązań architektonicznych-budynków inwentarskich i gospodarczych, adaptacji projektów powtarzalnych innych budynków oraz sporządzania planów zagospodarowania działki związanych z realizacją tych budynków.

Od niniejszej decyzji przysługuje Panu prawo wniesienia odwołania do Ministra Gospodarki Przestrzennej i Budownictwa w Warszawie, w terminie dni 14-tu od daty doręczenia - za moim pośrednictwem.

Otrzymuje :

1. Pan Henryk Gąsior
   Oś. Unii Lubelskiej 1/49
   37-600 Lubaczów
2. A/a

i Nadzoru Budowlanego

IZBA ARCHITEKTÓW
RZECZYPOSPOLITEJ POLSKIEJ

Podkarpacka Okręgowa Rada Izby Architektów RP

ZAŚWIADCZENIE - ORYGINAŁ

(wypis z listy architektów)

Podkarpacka Okręgowa Rada Izby Architektów RP zaświadcza, że:

mgr inż. arch. Anna Ewa Szyk

posiadająca kwalifikacje zawodowe do pełnienia samodzielnych funkcji technicznych w budownictwie w specjalności architektonicznej i w zakresie posiadanych uprawnień nr **4/PKOKK/2016**, jest wpisana na listę członków Podkarpackiej Okręgowej Izby Architektów RP pod numerem: **PK-0396.**

Członek czynny od: 18-01-2017 r.

Data i miejsce wygenerowania zaświadczenia: 29-01-2021 r. Rzeszów.

Zaświadczenie jest ważne do dnia: **30-06-2022 r.**

Podpisano elektronicznie w systemie informatycznym Izby Architektów RP przez:
Andrzej Pawłowski, Sekretarz Okręgowej Rady Izby Architektów RP.

Nr weryfikacyjny zaświadczenia:

PK-0396-536C-82C4-7791-736D

Dane zawarte w niniejszym zaświadczeniu można sprawdzić podając nr weryfikacyjny zaświadczenia w publicznym serwisie internetowym Izby Architektów: www.izbaarchitektow.pl lub kontaktując się bezpośrednio z właściwą Okręgowa Izbą Architektów RP.

IZBA ARCHITEKTÓW
RZECZYPOSPOLITEJ POLSKIEJ

PODKARPACKA OKRĘGOWA IZBA ARCHITEKTÓW RP
OKRĘGOWA KOMISJA KWALIFIKACYJNA

Znak sprawy: PKOKK-3/14/2014

Rzeszów, dnia 24 czerwca 2016 r.

DECYZJA Nr 4/PKOKK/2016

Na podstawie art. 24 ust.1 pkt. 2 ustawy z dnia 15 grudnia 2000 r. o samorządach zawodowych architektów oraz inżynierów budownictwa (Dz. U. z 2013 r. poz.932 z późn. zm.) w związku z art. 12, art. 13 oraz art. 14 ust.1 pkt. 1 ustawy z dnia 7 lipca 1994r. Prawo budowlane (Dz. U. z 2013 r. poz.1409 z późn. zm.), zgodnie z art. 104 ustawy z dnia 14 czerwca 1960 r. Kodeks postępowania administracyjnego Dz. U. z 2013 r. poz.267 z późn. zm.)

stwierdza się, że

Pani mgr inż. arch. Anna SZYK

urodzona w dniu 24.12.1977 roku w Krakowie

posiada odpowiednie wykształcenie techniczne oraz praktykę zawodową i po zdaniu egzaminu z wynikiem pozytywnym otrzymuje

UPRAWNIENIA BUDOWLANE

w specjalności architektonicznej do projektowania bez ograniczeń

Powyższe uprawnienia budowlane upoważniają do wykonywania samodzielnej funkcji technicznej w budownictwie, obejmującej:

1) **projektowanie, sprawdzanie projektów budowlanych i sprawowanie nadzoru autorskiego oraz**
2) **sprawowanie kontroli technicznej utrzymania obiektów budowlanych.**

Decyzja niniejsza jako uwzględniająca w całości żądanie strony nie wymaga uzasadnienia.
Od powyższej decyzji przysługuje Pani odwołanie do Krajowej Komisji Kwalifikacyjnej Izby Architektów RP za pośrednictwem Okręgowej Komisji Kwalifikacyjnej Podkarpackiej Okręgowej Izby Architektów RP, w terminie 14 dni od dnia doręczenia decyzji.

1. Przewodniczący Komisji: Adam Kardyś
2. Sekretarz Komisji: Jan Bulsza
3. Członek Komisji: Danuta Gątarska
4. Członek Komisji: Grzegorz Kalita
5. Członek Komisji: Marek Laskoś
6. Członek Komisji Wojciech Jurasz

Otrzymują:

1. Pani Anna Szyk
2. Główny Inspektor Nadzoru Budowlanego – w celu wpisania do centralnego rejestru osób posiadających uprawnienia budowlane
3. Podkarpacka Okręgowa Rada Izby Architektów RP
4. a/a

35-064 Rzeszów, ul. Rynek 8. Tel.: (0-17) 852 48 81. Tel./fax: (0-17) 853 93 51. E-mail: podkarpacka@izbaarchitektow.pl
NIP: 813-32-70-441 Regon: 017466395-00146 Konto: PKO BP I O/Rzeszów Nr 51 10204391 114972590

Henryk Gąsior Projektowanie i Doradztwo Inwestycyjne
„ PROJEKT-DOM”
37-600 Lubaczów os. Jagiellonów 3/11 tel. 697-611-38
Pracownia Projektowa Lubaczów ul. 3 Maja 6 (I piętro, pokój nr 1)

S T R O N A T Y T U Ł O W A P R O J E K T U
A R C H I T E K T O N I C Z N O – B U D O W L A N E G O

OBIEKT :	Budowa wieży widokowej, wiaty , parkingu oraz małej architektury – kat .VIII (inne budowle)
ADRES OBIEKTU :	37-632 Stary Dzików Ułazów
Nr ewidencyjny działki :	992/1
Obręb:	0006 Ułazów
Jednostka ewidencyjna:	180907_2 Stary Dzików
INWESTOR :	Regionalne Towarzystwo Rozwoju Kultury i Sportu ul. Wyszyńskiego 31 37-600 Lubaczów

Zespół projektowy:

BRANŻA	IMIĘ I NAZWISKO	DATA	UPRAWNIENIA	PIECZĄTKA PODPIS
Kierownik jednostki projektowej Opracowanie	Henryk Gąsior Lubaczów os. Jagiellonów		50/94 Architektoniczne	
Architektoniczna konstukcyjno-budowlana	Zygmunt Motyka Lubaczów os. Jagiellonów		409/68 Architektoniczne 52/82 konstrukcyjne	
Architektura Sprawdzający	Anna Szyk Jarosław		4/PKOKK/2016 architektoniczne	

Lubaczów, 2022

Lubaczów

O Ś W I A D C Z E N I E PROJEKTANTÓW

o sporządzeniu projektu zgodnie z obowiązującymi przepisami oraz zasadami wiedzy technicznej

Na podstawie art. 34 ust. 3d pkt. 3 ustawy z dnia 7 lipca 1994r-Prawo budowlane (jednolity tekst Dz.U. z 2021 r. poz. 2351 ze zmianami)

Oświadczam, że projekt architektoniczno - budowlany dotyczący inwestycji:

Budowa wieży widokowej , wiaty , grilla i parkingu na działce o nr ewid. 992/1 położonej w miejscowości Ułazów gmina Stary Dzików, inwestorem jest Regionalne Towarzystwo Rozwoju Kultury i Sportu w Lubaczowie jest kompletny i został wykonany zgodnie z obowiązującymi przepisami oraz zasadami wiedzy technicznej na dzień opracowania dokumentacji .

Branża	Projektant	Sprawdzający
Architektura		

OPIS DO PROJEKTU ARCHITEKTONICZNO-BUDOWLANEGO
OBIEKTU WIEŻY WIDOKOWEJ
wraz z miejscem na ognisko, wiata grillowa , miejscem składowania odpadów (kosze na śmieci), tablica informacyjnymi , ławeczki i parking
dz. nr 992/1 obr. Ułazów Nr 0006
Gmina Stary Dzików, powiat Lubaczowski

I. CZĘŚĆ OGÓLNA.

1. Inwestor: Regionalne Towarzystwo Rozwoju Kultury i Sportu w Lubaczowie
2. Obiekt: Wieża widokowa, wiata grillowa , parkingu i małej architektury
3Adres inwestycji: Gmina Stary Dzików dz.nr 992/1 obr. Ułazów Nr 0006
4Jednostka Projektowa: Henryk Gąsior Projektowanie i Doradztwo Inwestycyjne „PROJEKT DOM" Lubaczów os. Jagiellonów 3/1
5.Stadium: projekt architektoniczno - budowlany

II. CZĘŚĆ OPISOWA

1. Przedmiot opracowania, funkcja, forma budynku

Przedmiotem opracowania jest wykonanie projektu wieży widokowej.
Dach czterospadowy, o kącie nachylenia 45°, kryty blachą profilowaną.
Wieża przewidziana do celów rekreacji.
Wieża jest przeznaczona do wypoczynku dla turystów korzystających ze szlaku lub ścieżek dydaktycznych. Wieża przeznaczona dla maksymalnie 20 osób.
Obiekt poprzez ażurową formę i dzięki użyciu naturalnych materiałów współgra z naturalnym otoczeniem.

2. Dane techniczne :

-powierzchnia zabudowy 36,36 m2
-kubatura 420,96 m3
-wysokość obiektu 18,10 m

3. Ochrona przeciwpożarowa obiektu.

Wieża zaliczona do obiektu służącego celom wypoczynkowym nie podlega wymaganiom dotyczącym klasy odporności pożarowej, zgodnie z rozporządzeniem Ministra Infrastruktury Dz.02.75.690 z późniejszymi zmianami.
Zakłada się jedynie uodpornienie drewnianych elementów obiektu środkiem p.poż. do granic nierozprzestrzeniania ognia.
Pionowa droga ewakuacyjna zapewniona poprzez klatkę schodową o szerokości użytkowej biegu 120cm.

4.Wpływ zagrożeń dla środowiska.

Zamierzenie inwestycyjne nie jest zaliczone do mogących znacząco oddziaływać na środowisko.
Projektowana budowa obiektu odpowiada aktualnym normom technicznym i sanitarnym.
Do obiektu nie planuje się doprowadzenia mediów.
Dobór konstrukcji i wykończenia obiektu uwzględnił użycie rodzimych materiałów w tym głównie drzewa.

Dla projektowanego programu użytkowego obiektu nie występuje związana z eksploatacją obiektu emisja hałasu, wibracji, promieniowania jonizującego jak również elektromagnetycznego.
Obiekt kubaturowy z uwagi na średnią wysokość nie powoduje szczególnego zacienienia otoczenia.
Przedmiotowe przedsięwzięcie zarówno na etapie realizacji, jak i eksploatacji nie będzie negatywnie wpływać na środowisko, nie będzie zagrożeń dla gleby ,wód powierzchniowych i podziemnych.
Poziom terenu przy projektowanym obiekcie nie ulega zmianie za wyjątkiem terenu przy samym obiekcie który ulega niewielkiemu nadsypaniu od strony skarpy (nadsypanie ok.50cm).
Budowa nie będzie powodowała wycinki istniejącej zieleni wysokiej i niskiej.
Fundamenty nie będą naruszały układów korzeniowych drzew.
Przyjęte w projekcie rozwiązania przestrzenne, funkcjonalne i techniczne nie mają degradującego wpływu na środowisko przyrodnicze, zdrowie ludzi i inne obiekty budowlane.

5. Geotechniczne warunki posadowienia obiektu

Geotechniczne warunki posadowienia obiektu z uwagi na charakter inwestycji zakwalifikowano do kategorii I.
Przyjęto posadowienie bezpośrednie obiektu z ułożeniem stóp fundamentowych na warstwie chudego betonu C12/15 (B15) grubości 10cm.
Uwaga: W czasie wykonywania wykopów pod fundamenty, należy powiadomić zespół projektowy (branża konstrukcyjna) i geologa w celu ostatecznej oceny podłoża gruntowego i ewentualnych korekt szerokości ław fundamentowych.

6. Fundamenty

W wieży zaprojektowano fundamenty pod ściany konstrukcyjne w postaci żelbetowej płyty. Pod drewniane słupki konstrukcji wieży zaprojektowano żelbetowe rdzenie 30x30cm posadowione na płycie żelbetowej gr. 40cm. Płyta zbrojona stalą A-III (34GS), wykonane z betonu C16/20 (B20).
Zbrojenie płyty -główne siatka góra-dół #12, oczko 18x18cm. Wymiary płyty fundamentowej według dokumentacji rysunkowej.
Płyta posadowiona na poziomie –1,30 poniżej poziomu terenu na warstwie chudego betonu C12/15 (B15) gr.10cm.
Wykonać izolację poziomą płyty fundamentowych – 2x papa termozgrzewalna (podkładowa + nawierzchniowa), oraz izolację pionową i poziomą (od góry płyty) fundamentów – poprzez 3-krotne malowanie izolacja bezszwową.

7. Posadzka

Poziom posadzki z dwuprocentowym spadkiem skierowanym na zewnątrz obiektu.
Poziom posadowienia posadzki 8cm ponad poziom otaczającego terenu
Warstwy posadzki:
-kostka brukowa 6cm,
-podsypka cementowo-piaskowa 5,0cm,
-podbudowa z kruszywa łamanego 15,0cm,
-warstwa filtracyjna z pospółki min.30,0cm
Uwaga: przed wykonaniem warstw posadzki usunąć warstwę gruntu rodzimego.

8. Słupy
Obiekt o konstrukcji szkieletowej drewnianej, bez wypełnienia ścian.
Słupy drewniane o przekroju 20x20cm, 24x24cm, 16x16cm. Pomiędzy słupami na poziomie widokowym i klatki schodowej zamontować balustradę drewnianą o wysokości 110cm.
Wypełnienie balustrady powinno uniemożliwiać wspinanie się na nią. Wypełnienie z prześwitami max.12cm.
Elementy konstrukcyjne wykonać z drewna wysoko żywicznego sosnowego świerkowego lub jodłowego klasy C27.

9. Schody
Schody wielobiegowe wpisane w kwadrat z środkową duszą. Konstrukcja schodów drewniana. Schody zabezpieczone balustradą o wysokości 110cm.
Elementy konstrukcyjne wykonać z drewna wysoko żywicznego sosnowego świerkowego lub jodłowego klasy C27.

10. Dach
Zadaszenie wieży – dach wysoki o kacie pochylenia połaci 45˚.
Dach czterospadowy z odwodnieniem zewnętrznym.
Elementy konstrukcyjne wykonać z drewna wysoko żywicznego sosnowego, świerkowego lub jodłowego klasy C27.
Warstwy dachu:
- blacha profilowana(blachodachówka)
- łaty drewniane w rozstawie około 35cm - 5,0x 5,0cm
- kontrłaty 2,5x7,0cm
- wiatroizolacja
- deskowanie pełne gr 3,2cm
- krokiew 8,0 x 16,0 cm

Elementy więźby dachowej zabezpieczyć środkiem antygrzybicznym, przeciwpleśniowym , przeciwowadom i zapewniającym wymaganą odporność p.poż. np. POLICHRON DREW lub FOBOS M4.
Odprowadzenie wody z połaci dachów przy pomocy rynien i rur spustowych z blachy ocynkowanej powlekanej . Średnice rynien dachu ϕ150mm, rur spustowych ϕ110mm.

11. Projektowane wyposażenie obiektu w instalacje.
W wieży nie projektuje się instalacji wewnętrznych w związku z tym nie doprowadzono do obiektu żadnych przyłączy zewnętrznych.

12. Impregnacja elementów drewnianych
Elementy konstrukcyjne wykonać z drewna wysoko żywicznego sosnowego , świerkowego lub jodłowego klasy C27.
Drewniane elementy wieży należy zabezpieczyć środkiem przeciwgrzybicznym, przeciwpleśniowym, przeciw insektom i p.poż. niebarwiącym drewna. Pod kontem p.poż. preparat powinien nadawać drewnu właściwość niezapalności np. FOBOS-M4, POLICHRON DREW, DREWNOCHRON.
Powierzchnie zewnętrzne szczególnie narażone na bezpośrednie działanie wody t.j , słupy itp. powinny być dodatkowo zabezpieczone środkiem zmniejszającym

nasiąkliwość drewna i chroniącym przed wypłukaniem wcześniej zastosowanych preparatów. Użyte preparaty powinny być niebarwiące i matowe ze względu na naturalny charakter obiektu.
W celu zapewnienia należytego wchłonięcia preparatu przed przystąpieniem do prac drewno należy oczyścić, wygładzić a następnie odpylić i wysuszyć. Następnie zaimpregnować odpowiednią substancją zabezpieczająca.
Przy wyborze sposobu aplikacji preparatu należy użyć metody nasycania powodującej jak najgłębszą penetrację środka w głąb elementów drewnianych np. kąpiel ciepło-zimna w preparacie.
Uwaga: Użyte środki powinny posiadać odpowiednie atesty higieniczno-sanitarne i być dopuszczone do stosowania w obiektach na pobyt ludzi.
Wszystkie użyte preparaty nie mogą obniżać wytrzymałości drewna poniżej klasy C33.

13. Wykończenie
Posadzka wieży z kostki brukowej betonowej o gr.8cm.
Widoczne elementy drewniane wykończyć na gładko. Wszystkie elementy drewniane zabezpieczyć środkiem antygrzybicznym, przeciw pleśniowym , przeciw wodnym i zapewniającym wymaganą odporność p.poż. np. POLICHRON DREW lub FOBOS M4.
Obróbka dachowa (rynny i rury spustowe) z blachy ocynkowanej powlekanej w kolorze brązowym.
Wokół obiektu zaprojektowano płytkę odbojową z kostki chodnikowej szer.80 cm w kolorze popielatym.
Uwaga!: Teren wokół wieży winien być tak wyprofilowany, aby wody opadowe odpływały od obiektu.

OPIS DO PROJEKTU ARCHITEKTONICZNO- BUDOWLANEGO ELEMENTÓW MAŁEJ ARCHITEKTURY

dz. nr 992/1 obr. Ułazów Nr 0006
Gmina Stary Dzików, powiat Lubaczowski

I. CZĘŚĆ OGÓLNA.
1. Inwestor: Regionalne Towarzystwo Rozwoju Kultury i Sportu w Lubaczowie
2. Obiekt: Obiekty infrastruktury turystycznej
3. Adres inwestycji: dz. nr 992/1 Obr. Ułazów Nr 0006
Gmina Stary Dzików, powiat Lubaczowski
4. Jednostka Projektowa: Henryk Gąsior Projektowanie i Doradztwo Inwestycyjne „ PROJEKT DOM” Lubaczów os. Jagiellonów 3/11
5. Stadium: projekt architektoniczno-budowlany

II. CZĘŚĆ OPISOWA
1. Projektowane obiekty małej architektury.

1.1 Miejsce organizacji ogniska zaprojektowane na planie koła. Palenisko otoczone palisadą. Siedziska wokół paleniska drewniane w formie ławek z pojedynczych pniaków oraz ławek ze stolikiem.

Stół z ławką – miejsce spożywania posiłków dla turystów ze stołem i siedziskami. Stół umieszczony centralnie z ławkami wzdłuż dłuższych boków. Konstrukcja ławek połączona ze stołem i zadaszeniem, tworząca jeden obiekt. Fundamenty betonowe (beton C16/20) w formie stóp 40x40cm, wyniesionych ponad poziom terenu 5cm. Fundamenty zagłębione poniżej poziomu terenu 110cm. Stopy posadowione na chudym betonie gr.10cm. Fundamenty należy zaizolować poziomo (na poziomie chudego betonu i od góry ponad poziomem terenu) i pionowo. Izolację poziomą (na poziomie chudego betonu 2x papa termozgrzewalna, pozostałe powierzchnie zaizolować bezszwowo poprzez minimum trzykrotne malowanie.
Palisada wokół paleniska o średnicy 150 cm. Palisada o szerokości ok.10cm wykonana z kostki betonowej. Siedziska umieszczone na powierzchni kolistej o średnicy 900 cm, utwardzonej kostką brukową.
Widoczne elementy drewniane wykończyć na gładko. Wszystkie elementy drewniane zabezpieczyć środkiem antygrzybicznym, przeciw pleśniowym, przeciw wodnym i zapewniającym wymaganą odporność p.poż. np. POLICHRON DREW lub FOBOS N4.

1.2 Wata .
Konstrukcja wiaty drewniana szkieletowa. Dach o konstrukcji drewnianej wielospadowy, pokryty blachą profilowaną (blachodachówka) .
Elementy konstrukcyjne wykonać z drewna wysoko żywicznego sosnowego, świerkowego lub jodłowego C27.
Słupki drewniane 15x15cm przymocowane do betonowych fundamentów za pomocą stalowej obejmy zakotwionej w betonowym fundamencie.
Fundamenty betonowe (beton C16/20) w formie stóp 30x30cm, wyniesionych ponad poziom terenu 15cm. Fundamenty zagłębione poniżej poziomu terenu 120cm.
Poziom posadzki z dwuprocentowym spadkiem skierowanym na zewnątrz obiektu.
Poziom posadowienia posadzki 15cm ponad poziom otaczającego terenu.
Warstwy posadzki:
-kostka betonowa 6cm,
-podsypka cementowo-piaskowa 5,0cm,
-podbudowa betonowa 20,0cm,
- warstwa odsączająca 10 cm
Uwaga: przed wykonaniem warstw posadzki usunąć warstwę gruntu rodzimego.
Dane wiaty :
Powierzchnia zabudowy- 24,00m2
Kubatura-72,00m3
Wysokość do kalenicy-4,20m

1.3 Miejsce składowania odpadów: kosze umieszczone na terenie parkingu 4 szt zamontowane na fundamencie betonowym.

1.4 Tablica informacyjno - edukacyjna z mapą widokową
Tablica informacyjna z planszą-mapą widokową.
Tablica umieszczona na czterech słupach, zwieńczona daszkiem drewnianym zabezpieczającym przed bezpośrednim wpływem opadów.
Słupki drewniane 14x14cm przymocowane do betonowych fundamentów za pomocą stalowej obejmy zakotwionej w betonowym fundamencie.
Fundamenty betonowe (beton C16/20) w formie stóp 40x68cm, wyniesionych ponad poziom terenu 5cm. Fundamenty zagłębione poniżej poziomu terenu 110cm. Stopy

posadowione na chudym betonie gr.10cm. Fundamenty należy zaizolować poziomo (na poziomie chudego betonu i od góry ponad poziomem terenu) i pionowo. Izolację poziomą (na poziomie chudego betonu 2x papa termozgrzewalna, pozostałe powierzchnie zaizolować bezszwowo poprzez minimum trzykrotne malowanie.
Uwaga: Użyte środki powinny posiadać odpowiednie atesty higieniczno-sanitarne i być dopuszczone do stosowania w bezpośrednim kontakcie ze środowiskiem naturalnym.

1.6 Ławka
Ławka drewniana bez oparcia. Siedzisko wykonane z desek 4x12cm. Siedzisko posadowione na dwóch słupkach drewnianych. Słupki posadowione na betonowej pecce grubości ok.20cm wykonanej z betonu C16/20 (B20), wyniesionej ponad poziom terenu ok.5cm. Teren wokół ławki utwardzony wysypany posypką żwirową.
Elementy wykonać z drewna nie żywicznego olcha , dąb itp.
Elementy konstrukcyjne wykonać z drewna wysoko żywicznego sosnowego , świerkowego lub jodłowego.
Drewniane elementy ławki należy zabezpieczyć środkiem przeciwgrzybicznym, Przeciw pleśniowym, przeciw insektom i p.poż. niebarwiącym drewna. Pod kontem p.poż. preparat powinien nadawać drewnu właściwość niezapalności np. FOBOS-M4, POLICHRON DREW, DREWNOCHRON.
Powierzchnie zewnętrzne szczególnie narażone na bezpośrednie działanie wody t.j , słupy itp. powinny być dodatkowo zabezpieczone środkiem zmniejszającym nasiąkliwość drewna i chroniącym przed wypłukaniem wcześniej zastosowanych preparatów.
Użyte preparaty powinny być niebarwiące i matowe ze względu
na naturalny charakter obiektu.
W celu zapewnienia należytego wchłonięcia preparatu przed przystąpieniem do prac drewno należy oczyścić, wygładzić a następnie odpylić i wysuszyć. Następnie zaimpregnować odpowiednią substancją zabezpieczająca.
Przy wyborze sposobu aplikacji preparatu należy użyć metody nasycania powodującej jak najgłębszą penetrację środka w głąb elementów drewnianych np. kąpiel ciepło-zimna w preparacie.
Uwaga: Użyte środki powinny posiadać odpowiednie atesty higieniczno-sanitarne i być dopuszczone do stosowania w obiektach na pobyt ludzi.
Wszystkie użyte preparaty nie mogą obniżać wytrzymałości drewna.

1.7 Utwardzenie placu i parkingi :
- warstwa górna tłuczeń frakcja ziaren od 40mm-80,mm o grubości 24 cm
- warstwa donlna piasek zagęszczony 25 cm

1.8 Stojak na rowery- 2 szt , na sześć rowerów ze stali ocynkowanej

1.9 Oświetlenie zewnętrzne – lamy solarne 3 szt. Rozmieszczenie zgodnie z projektem zagospodarowania działki. Wysokość słupa 4,00m , słup ze stali ocynkowanej

Roboty budowlane wykonane zgodnie z projektem budowlanym i sztuką budowlaną oraz z przepisami BHP i Ppoż.

WIATA
RZUT FUNDAMENTÓW
Skala 1:50

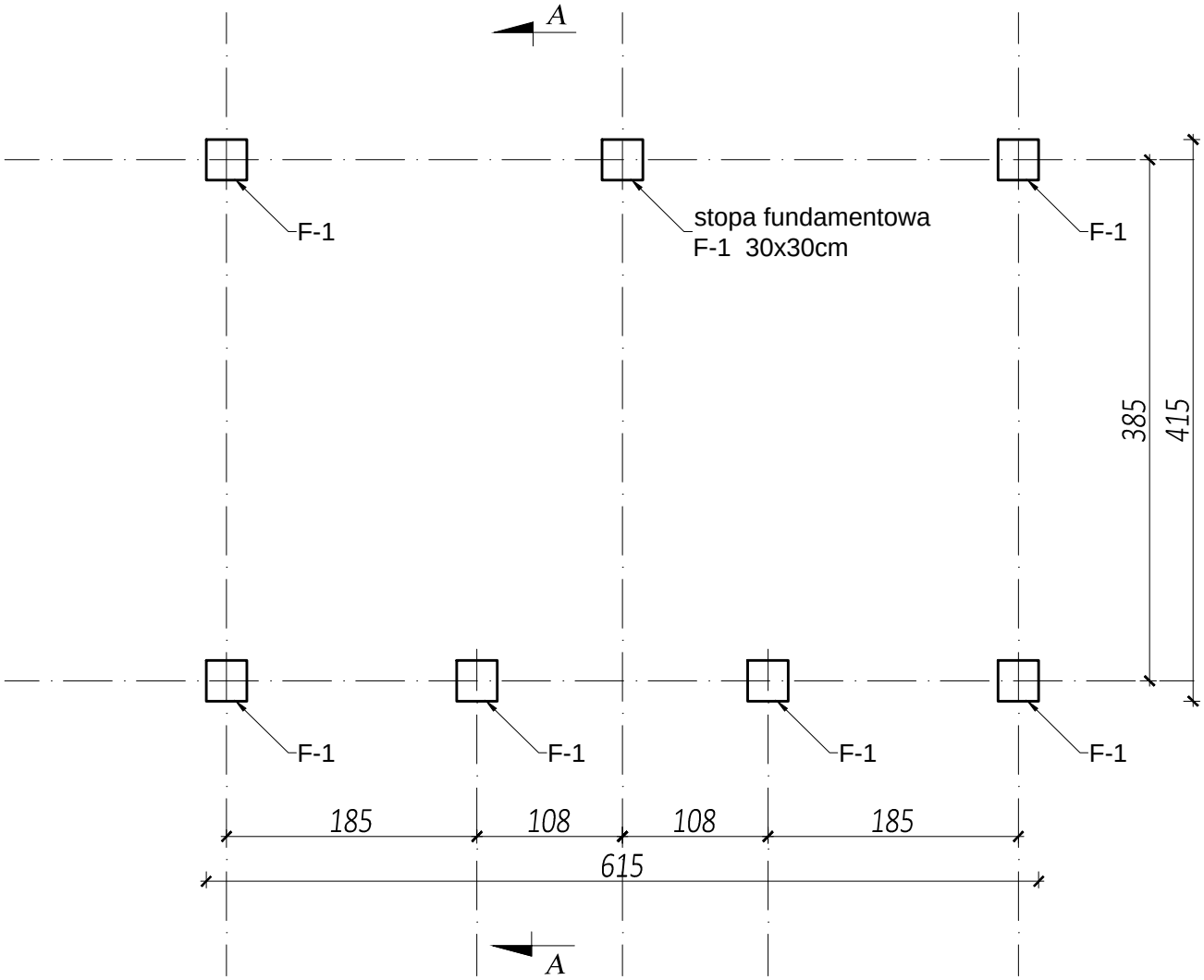

	Biuro projektowe PROJEKT DOM Projektowanie i doradztwo inwestycyjne ul. 3-go Maja 6, Lubaczów	
NAZWA	BUDOWA WIEŻY WIDOKOWEJ, WIATY, GRILA I PARKINGU	
Adres obiektu	Ułazów nr ewid. 992/1	
Tytuł	Wiata Rzut fundamentów	Skala 1:50 Faza: P.AB.
Branża	Architektura	Data
Kierownik jednostki projektowej	Henryk Gąsior os. Jagiellonów 3/11 37-600 Lubaczów Nr upr. UAN/II/7342/50/94	Podpis
Projektant	Zygmunt Motyka os. Jagiellonów 10/25 37-600 Lubaczów Nr upr. 409/68	Podpis
Inwestor	Regionalne Towarzystwo Rozwoju Kultury i Sportu w Lubaczowie ul. Wyszyńskiego 31 37-600 Lubaczów	Nr rys.

WIEŻA WIDOKOWA
RZUT POZIOM 1
Skala 1:50

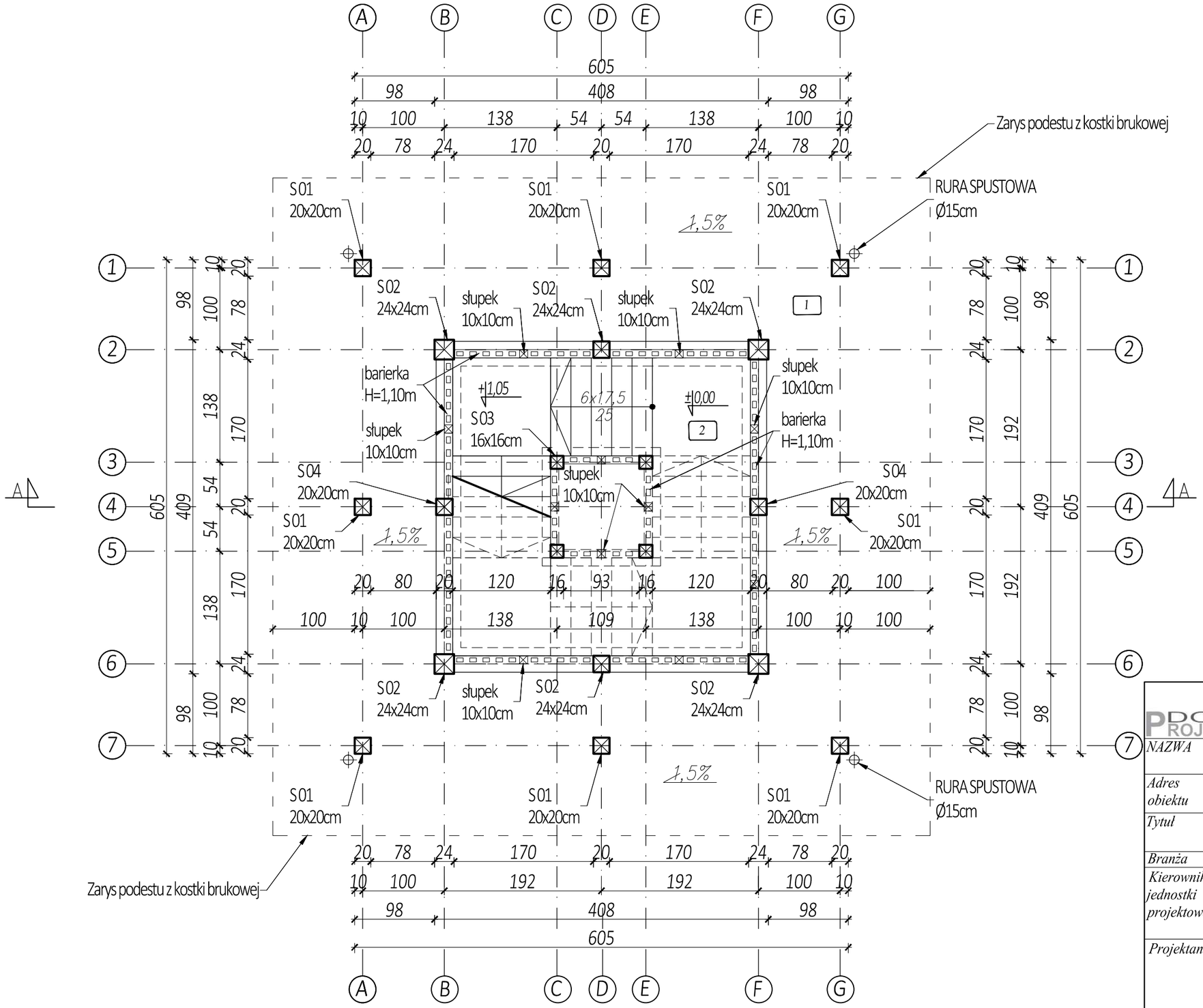

Lp	Nazwa	Rodzaj podłoża	Powierzchnia [m²]
1	Podest	kostka brukowa	64,55
2	Klatka schodowa	deska	11,70

	Biuro projektowe PROJEKT DOM Projektowanie i doradztwo inwestycyjne ul. 3-go Maja 6, Lubaczów	
NAZWA	BUDOWA WIEŻY WIDOKOWEJ, WIATY, GRILA I PARKINGU	
Adres obiektu	Ułazów nr ewid. 992/1	
Tytuł	Wieża widokowa Rzut poziom 1	Skala 1:50 Faza: P.AB
Branża	Architektura	Data
Kierownik jednostki projektowej	Henryk Gąsior os. Jagiellonów 3/11 37-600 Lubaczów Nr upr. UAN/II/7342/50/94	Podpis
Projektant	Zygmunt Motyka os. Jagiellonów 10/25 37-600 Lubaczów Nr upr. 409/68	Podpis
Sprawdzająca	Anna Szyk nr upr. 4/PKOKK/2016	Podpis
Inwestor	Regionalne Towarzystwo Rozwoju Kultury i Sportu w Lubaczowie ul. Wyszyńskiego 31 37-600 Lubaczów	Nr rys.

WIEŻA WIDOKOWA
RZUT POZIOM 2
Skala 1:50

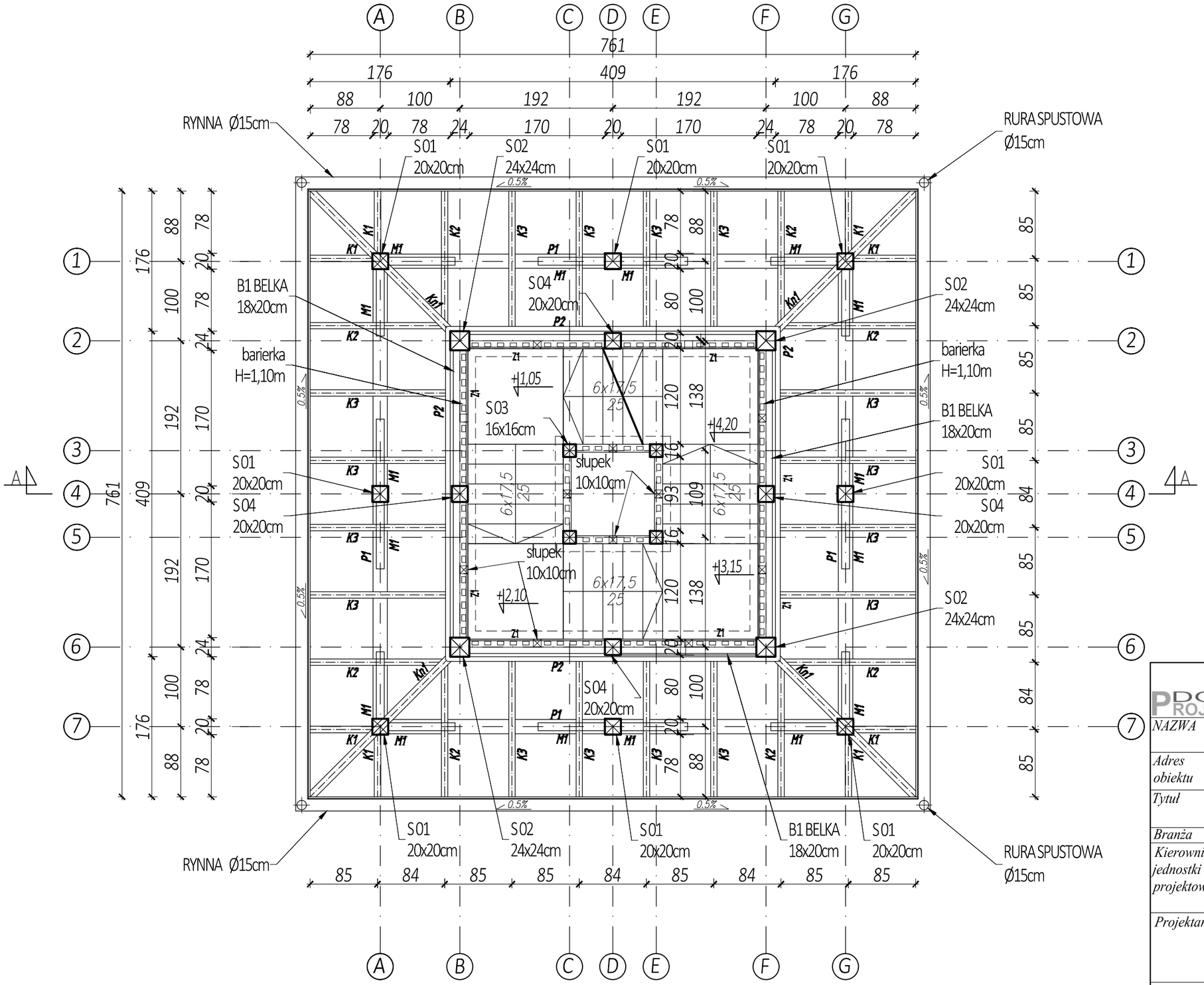

Biuro projektowe PROJEKT DOM Projektowanie i doradztwo inwestycyjne ul. 3-go Maja 6, Lubaczów		
NAZWA	BUDOWA WIEŻY WIDOKOWEJ, WIATY, GRILA I PARKINGU	
Adres obiektu	Ułazów nr ewid. 992/1	
Tytuł	Wieża widokowa Rzut poziom 2	Skala 1:50 Faza: P.AB
Branża	Architektura	Data
Kierownik jednostki projektowej	Henryk Gąsior os. Jagiellonów 3/11 37-600 Lubaczów Nr upr. UAN/II/7342/50/94	Podpis
Projektant	Zygmunt Motyka os. Jagiellonów 10/25 37-600 Lubaczów Nr upr. 409/68	Podpis
Sprawdzająca	Anna Szyk nr upr. 4/PKOKK/2016	Podpis
Inwestor	Regionalne Towarzystwo Rozwoju Kultury i Sportu w Lubaczowie ul. Wyszyńskiego 31 37-600 Lubaczów	Nr rys.

WIEŻA WIDOKOWA
RZUT POZIOM 3
Skala 1:50

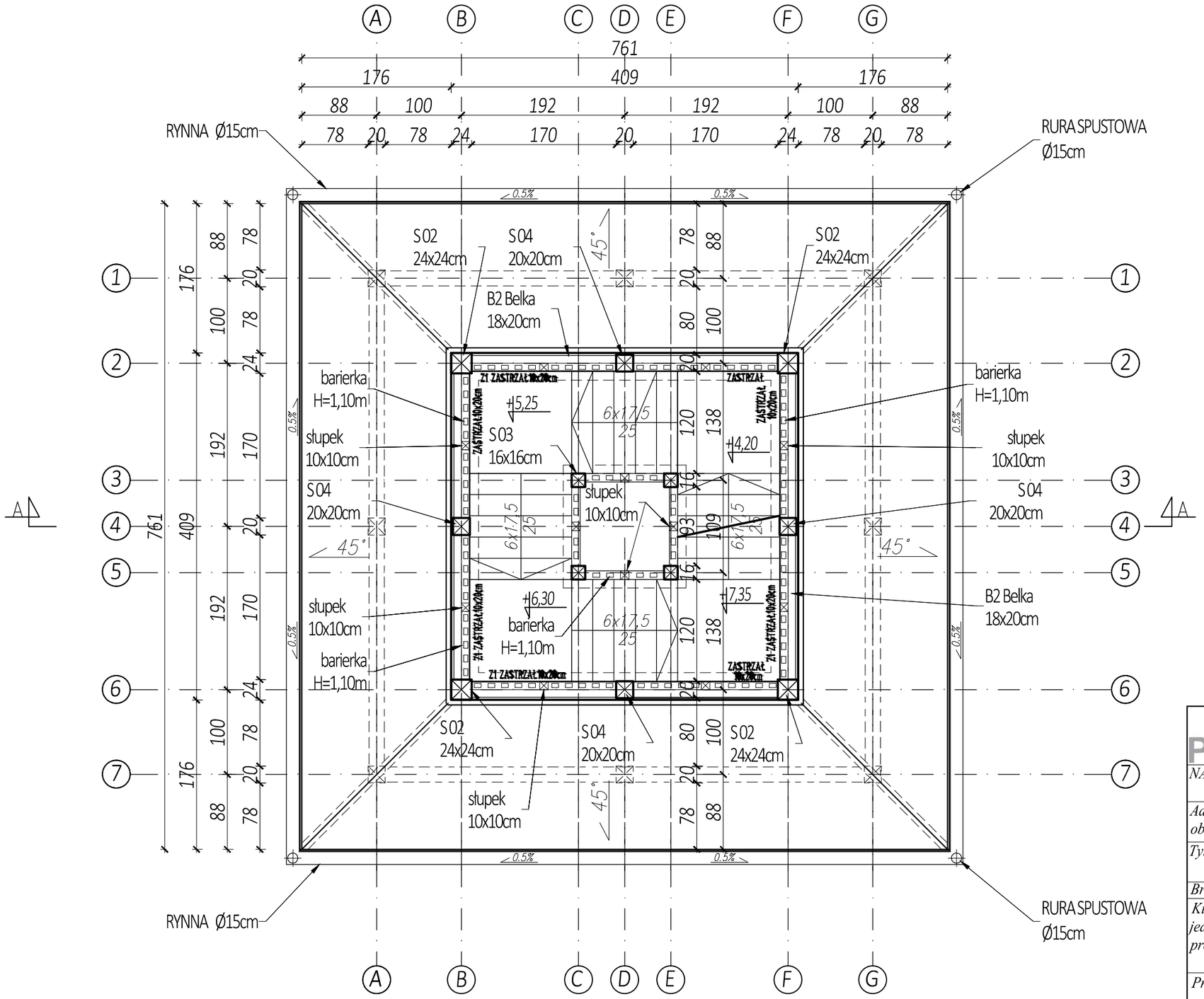

Biuro projektowe PROJEKT DOM Projektowanie i doradztwo inwestycyjne ul. 3-go Maja 6, Lubaczów		
NAZWA	BUDOWA WIEŻY WIDOKOWEJ, WIATY, GRILA I PARKINGU	
Adres obiektu	Ułazów nr ewid. 992/1	
Tytuł	Wieża widokowa Rzut poziom 3	Skala 1:50 Faza: P.AB
Branża	Architektura	Data
Kierownik jednostki projektowej	Henryk Gąsior os. Jagiellonów 3/11 37-600 Lubaczów Nr upr. UAN/II/7342/50/94	Podpis
Projektant	Zygmunt Motyka os. Jagiellonów 10/25 37-600 Lubaczów Nr upr. 409/68	Podpis
Sprawdzająca	Anna Szyk nr upr. 4/PKOKK/2016	Podpis
Inwestor	Regionalne Towarzystwo Rozwoju Kultury i Sportu w Lubaczowie ul. Wyszyńskiego 31 37-600 Lubaczów	Nr rys.

WIEŻA WIDOKOWA
RZUT POZIOM 4
Skala 1:50

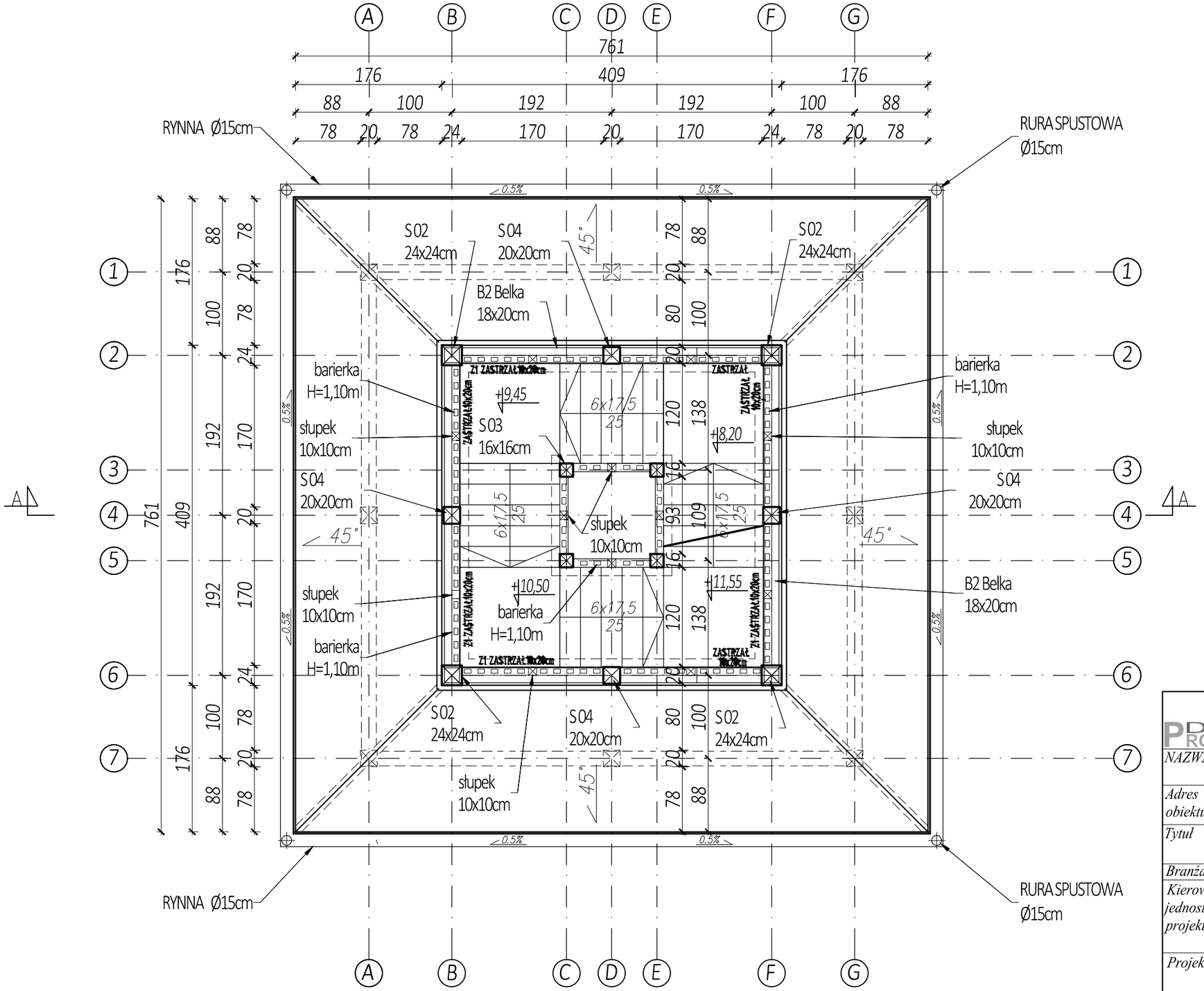

Biuro projektowe PROJEKT DOM Projektowanie i doradztwo inwestycyjne ul. 3-go Maja 6, Lubaczów		
NAZWA	BUDOWA WIEŻY WIDOKOWEJ, WIATY, GRILA I PARKINGU	
Adres obiektu	Ułazów nr ewid. 992/1	
Tytuł	Wieża widokowa Rzut poziom 4	Skala 1:50 Faza: P.AB
Branża	Architektura	Data
Kierownik jednostki projektowej	Henryk Gąsior os. Jagiellonów 3/11 37-600 Lubaczów Nr upr. UAN/II/7342/50/94	Podpis
Projektant	Zygmunt Motyka os. Jagiellonów 10/25 37-600 Lubaczów Nr upr. 409/68	Podpis
Sprawdzająca	Anna Szyk nr upr. 4/PKOKK/2016	Podpis
Inwestor	Regionalne Towarzystwo Rozwoju Kultury i Sportu w Lubaczowie ul. Wyszyńskiego 31 37-600 Lubaczów	Nr rys.

WIEŻA WIDOKOWA
RZUT POZIOM 5
Skala 1:50

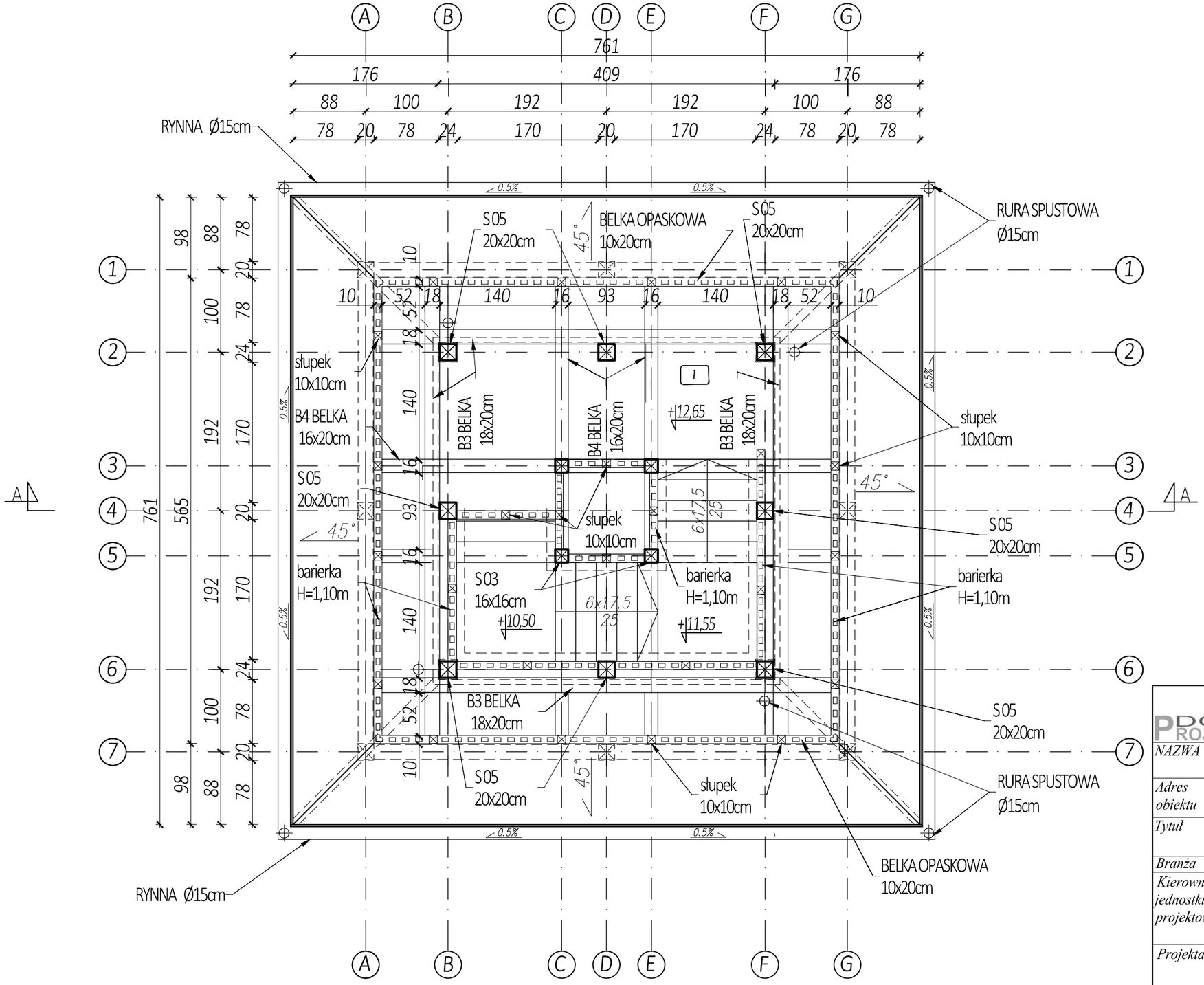

Lp	Nazwa	Rodzaj podłoża	Powierzchnia [m²]
1	Podest	kostka brukowa	19,55

	Biuro projektowe PROJEKT DOM Projektowanie i doradztwo inwestycyjne ul. 3-go Maja 6, Lubaczów	
NAZWA	BUDOWA WIEŻY WIDOKOWEJ, WIATY, GRILA I PARKINGU	
Adres obiektu	Ułazów nr ewid. 992/1	
Tytuł	Wieża widokowa Rzut poziom 5	Skala 1:50 Faza: P.AB
Branża	Architektura	Data
Kierownik jednostki projektowej	Henryk Gąsior os. Jagiellonów 3/11 37-600 Lubaczów Nr upr. UAN/II/7342/50/94	Podpis
Projektant	Zygmunt Motyka os. Jagiellonów 10/25 37-600 Lubaczów Nr upr. 409/68	Podpis
Sprawdzająca	Anna Szyk nr upr. 4/PKOKK/2016	Podpis
Inwestor	Regionalne Towarzystwo Rozwoju Kultury i Sportu w Lubaczowie ul. Wyszyńskiego 31 37-600 Lubaczów	Nr rys.

WIEŻA WIDOKOWA

PRZEKRÓJ A-A

Skala 1:50

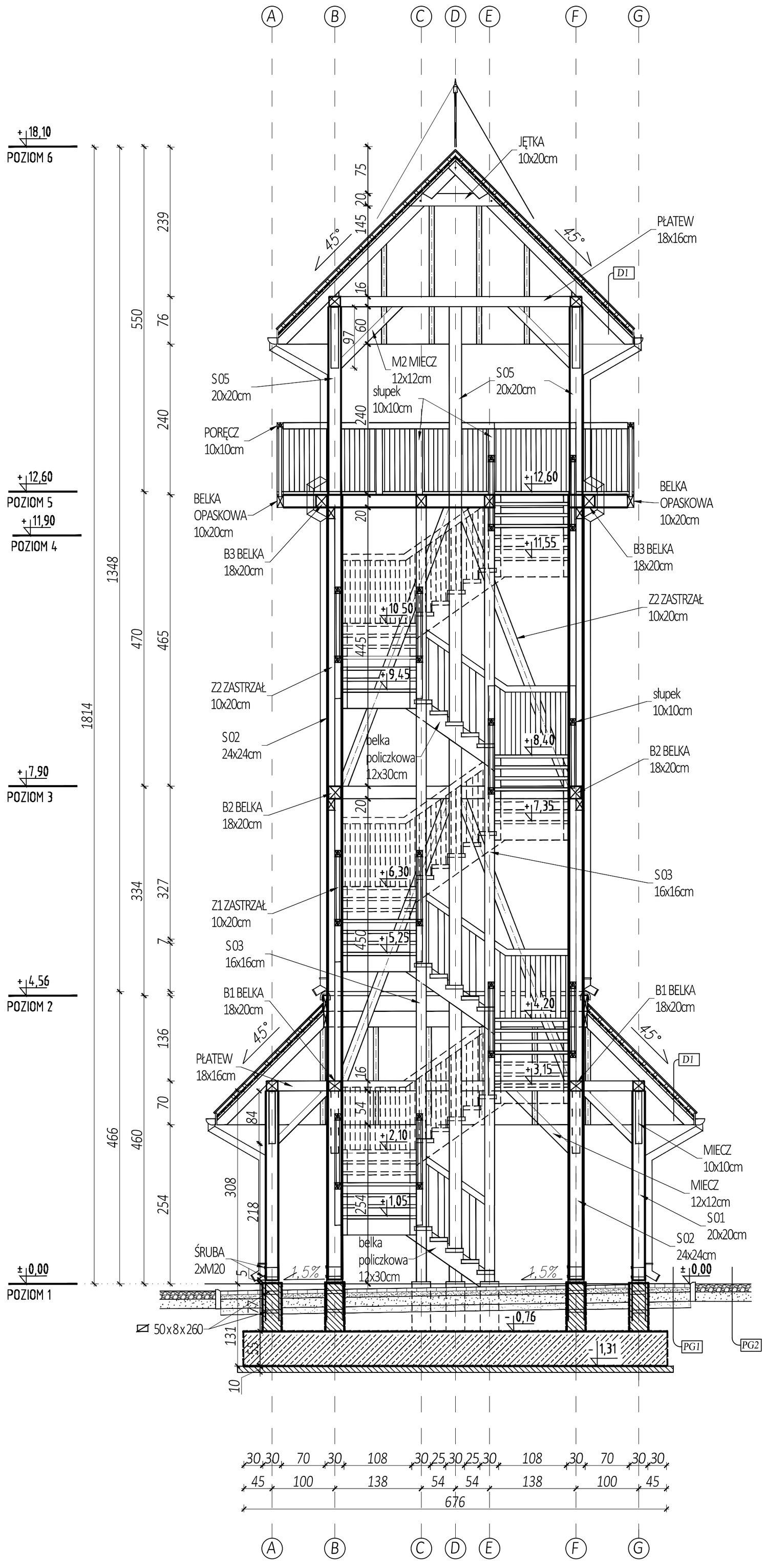

PG1
- kostka brukowa gr. 6cm
- podsypka cem.-piaskowa gr. 5 cm
- podbudowa betonowa 20 cm
- warstwa odsączajaca gr.10cm
- grunt rodzimy

PG2
- nawierzchnia z tłucznia gr.24cm stabilizowana mechanicznie frakcja ziaren 40-80mm
- piasek zagęszczony gr. 25cm
- grunt rodzimy

D1
- blacha profilowana
- łaty 4x4cm
- kontrłaty 7x2,5cm
- wiatroizolacja
- deskowanie szczelne
- krokwie 8x16cm

PROJEKT DOM	Biuro projektowe PROJEKT DOM Projektowanie i doradztwo inwestycyjne ul. 3-go Maja 6, Lubaczów	
NAZWA	BUDOWA WIEŻY WIDOKOWEJ, WIATY, GRILA I PARKINGU	
Adres obiektu	Ułazów nr ewid. 992/1	
Tytuł	Wieża widokowa Przekrój A-A	Skala 1:50 Faza: P.AB
Branża	Architektura	Data
Kierownik jednostki projektowej	Henryk Gąsior os. Jagiellonów 3/11 37-600 Lubaczów Nr upr. UAN/II/7342/50/94	Podpis
Projektant	Zygmunt Motyka os. Jagiellonów 10/25 37-600 Lubaczów Nr upr. 409/68	Podpis
Sprawdzająca	Anna Szyk nr upr. 4/PKOKK/2016	Podpis
Inwestor	Regionalne Towarzystwo Rozwoju Kultury i Sportu w Lubaczowie ul. Wyszyńskiego 31 37-600 Lubaczów	Nr rys.

ELEWACJE
Skala 1:100

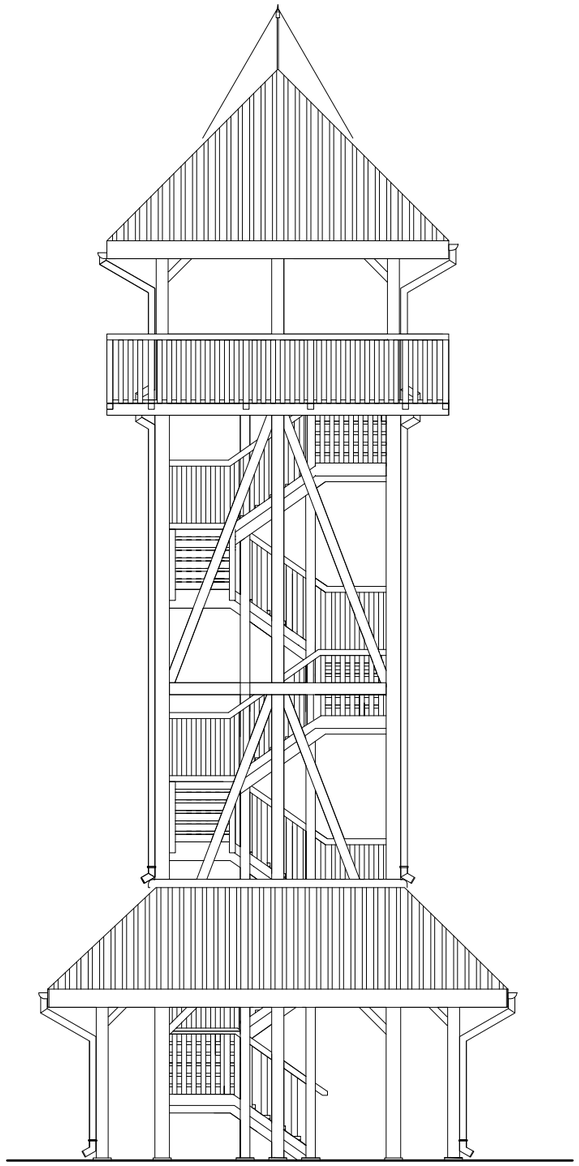

ELEWACJA PÓŁNOCNA

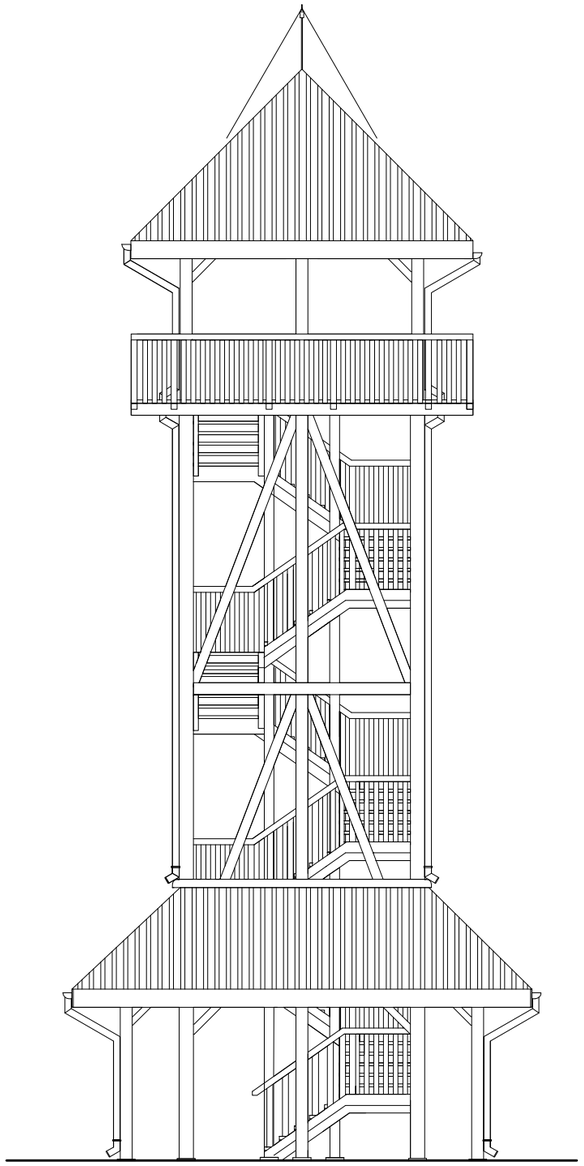

ELEWACJA POŁUDNIOWA

	Biuro projektowe PROJEKT DOM Projektowanie i doradztwo inwestycyjne ul. 3-go Maja 6, Lubaczów	
NAZWA	BUDOWA WIEŻY WIDOKOWEJ, WIATY, GRILA I PARKINGU	
Adres obiektu	Ułazów nr ewid. 992/1	
Tytuł	Wieża widokowa Elewacje	Skala 1:100 Faza: P.AB
Branża	Architektura	Data
Kierownik jednostki projektowej	Henryk Gąsior os. Jagiellonów 3/11 37-600 Lubaczów Nr upr. UAN/II/7342/50/94	Podpis
Projektant	Zygmunt Motyka os. Jagiellonów 10/25 37-600 Lubaczów Nr upr. 409/68	Podpis
Sprawdzająca	Anna Szyk nr upr. 4/PKOKK/2016	Podpis
Inwestor	Regionalne Towarzystwo Rozwoju Kultury i Sportu w Lubaczowie ul. Wyszyńskiego 31 37-600 Lubaczów	Nr rys.

ELEWACJE
Skala 1:100

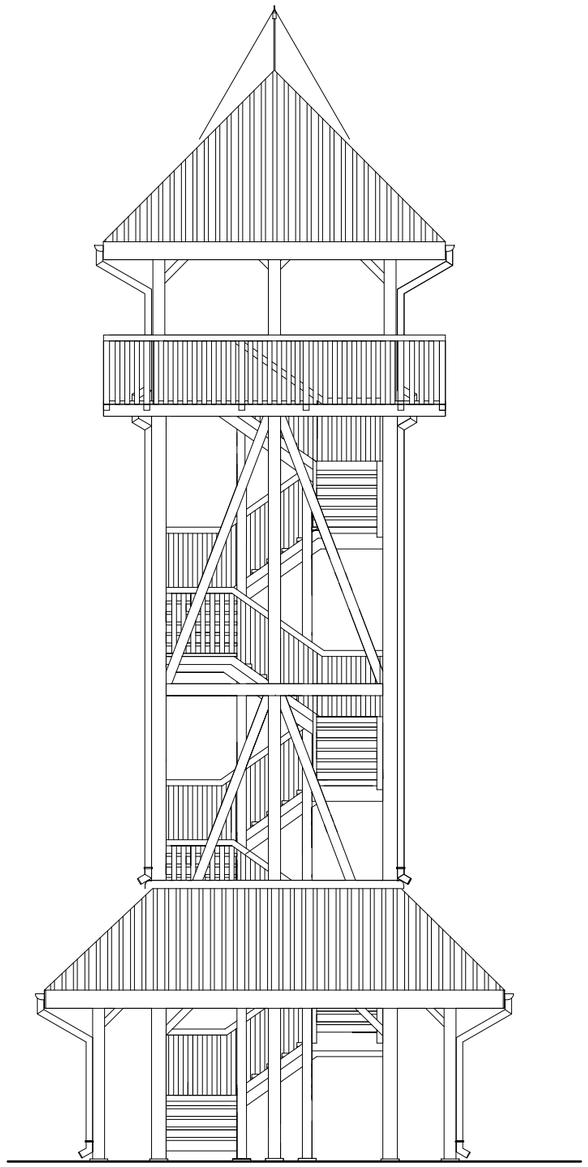

ELEWACJA WSCHODNIA

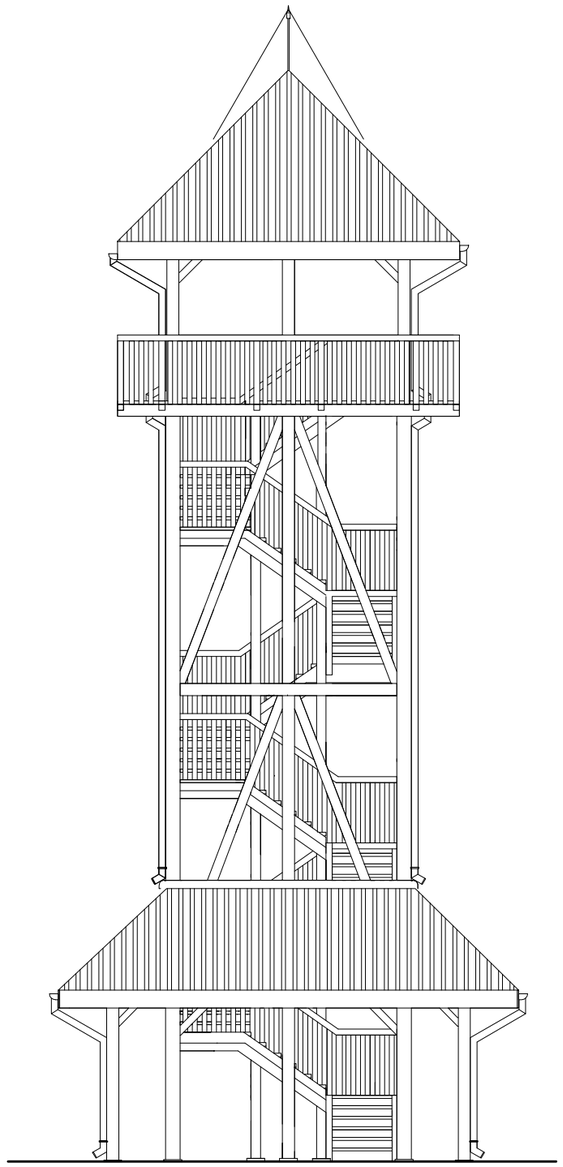

ELEWACJA ZACHODNIA

	Biuro projektowe PROJEKT DOM Projektowanie i doradztwo inwestycyjne ul. 3-go Maja 6, Lubaczów	
NAZWA	BUDOWA WIEŻY WIDOKOWEJ, WIATY, GRILA I PARKINGU	
Adres obiektu	Ułazów nr ewid. 992/1	
Tytuł	Wieża widokowa Elewacje	Skala 1:100 Faza: P.AB
Branża	Architektura	Data
Kierownik jednostki projektowej	Henryk Gąsior os. Jagiellonów 3/11 37-600 Lubaczów Nr upr. UAN/II/7342/50/94	Podpis
Projektant	Zygmunt Motyka os. Jagiellonów 10/25 37-600 Lubaczów Nr upr. 409/68	Podpis
Sprawdzająca	Anna Szyk nr upr. 4/PKOKK/2016	Podpis
Inwestor	Regionalne Towarzystwo Rozwoju Kultury i Sportu w Lubaczowie ul. Wyszyńskiego 31 37-600 Lubaczów	Nr rys.

WIEŻA WIDOKOWA
RZUT DACHU
Skala 1:50

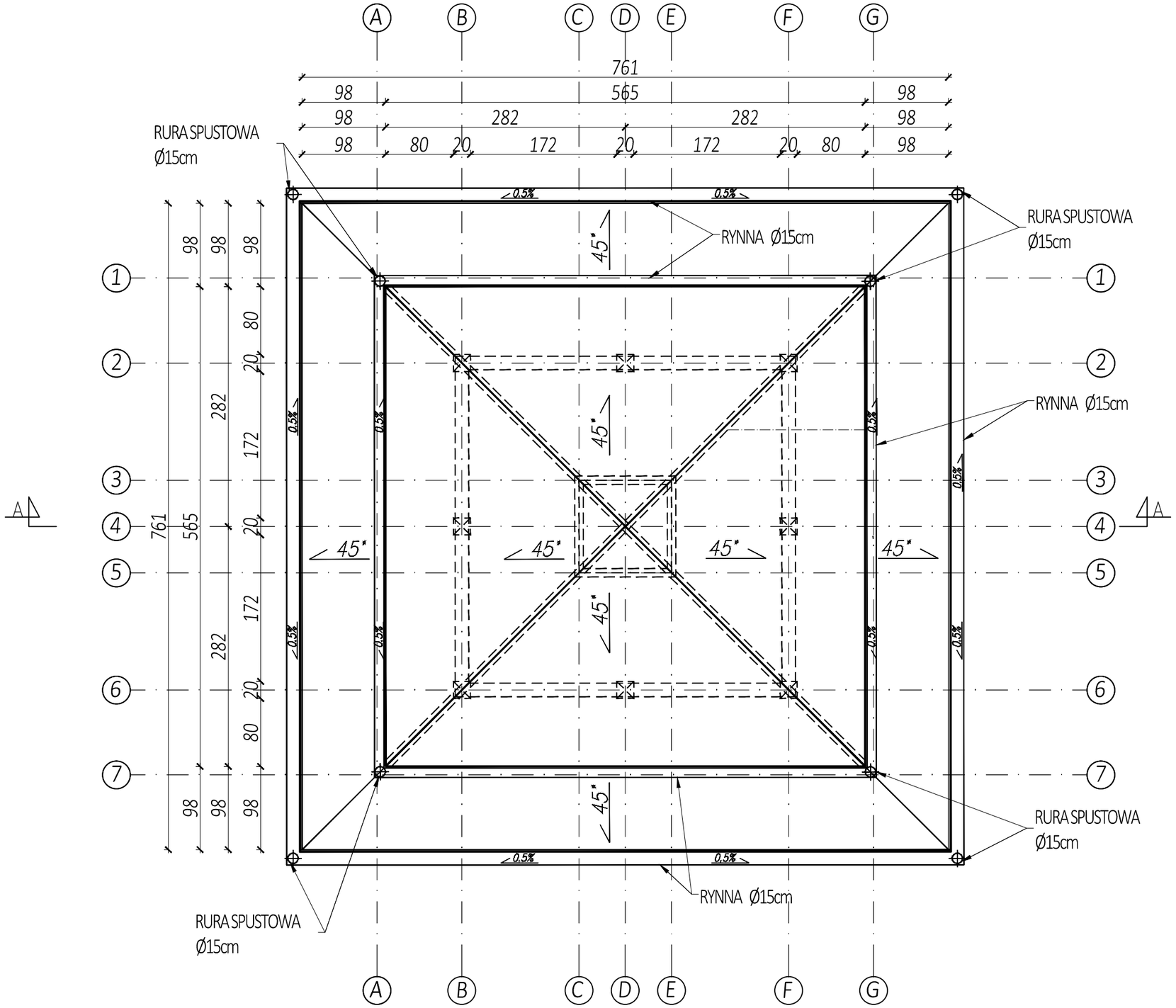

	Biuro projektowe PROJEKT DOM Projektowanie i doradztwo inwestycyjne ul. 3-go Maja 6, Lubaczów	
NAZWA	BUDOWA WIEŻY WIDOKOWEJ, WIATY, GRILA I PARKINGU	
Adres obiektu	Ułazów nr ewid. 992/1	
Tytuł	Wieża widokowa Rzut dachu	Skala 1:50 Faza: P.AB
Branża	Architektura	Data
Kierownik jednostki projektowej	Henryk Gąsior os. Jagiellonów 3/11 37-600 Lubaczów Nr upr. UAN/II/7342/50/94	Podpis
Projektant	Zygmunt Motyka os. Jagiellonów 10/25 37-600 Lubaczów Nr upr. 409/68	Podpis
Sprawdzająca	Anna Szyk nr upr. 4/PKOKK/2016	Podpis
Inwestor	Regionalne Towarzystwo Rozwoju Kultury i Sportu w Lubaczowie ul. Wyszyńskiego 31 37-600 Lubaczów	Nr rys.

WIATA
RZUT FUNDAMENTÓW
Skala 1:50

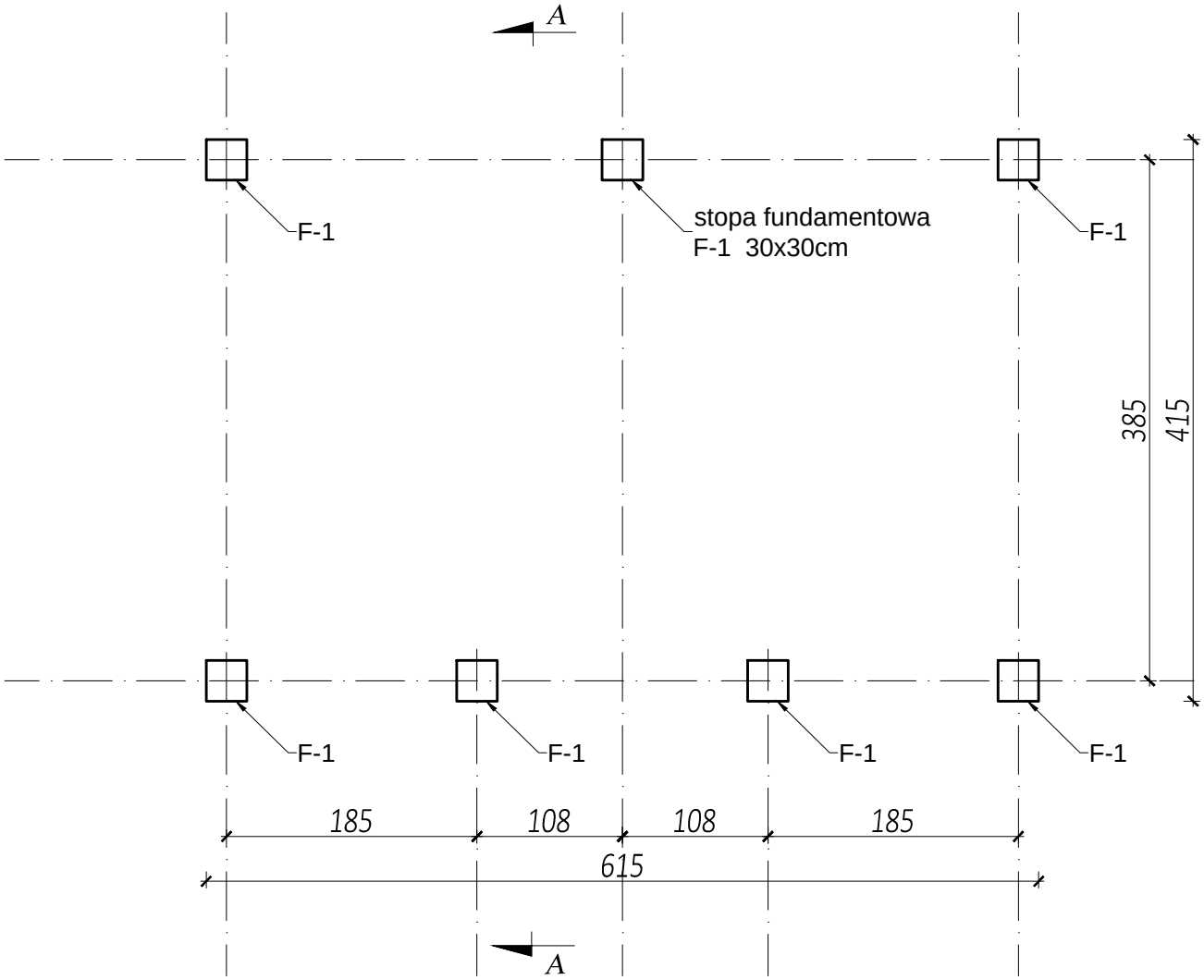

	Biuro projektowe PROJEKT DOM Projektowanie i doradztwo inwestycyjne ul. 3-go Maja 6, Lubaczów	
NAZWA	BUDOWA WIEŻY WIDOKOWEJ, WIATY, GRILA I PARKINGU	
Adres obiektu	Ułazów nr ewid. 992/1	
Tytuł	Wiata Rzut fundamentów	Skala 1:50 Faza: P.AB.
Branża	Architektura	Data
Kierownik jednostki projektowej	Henryk Gąsior os. Jagiellonów 3/11 37-600 Lubaczów Nr upr. UAN/II/7342/50/94	Podpis
Projektant	Zygmunt Motyka os. Jagiellonów 10/25 37-600 Lubaczów Nr upr. 409/68	Podpis
Inwestor	Regionalne Towarzystwo Rozwoju Kultury i Sportu w Lubaczowie ul. Wyszyńskiego 31 37-600 Lubaczów	Nr rys.

WIATA
RZUT PRZYZIEMIA
Skala 1:50

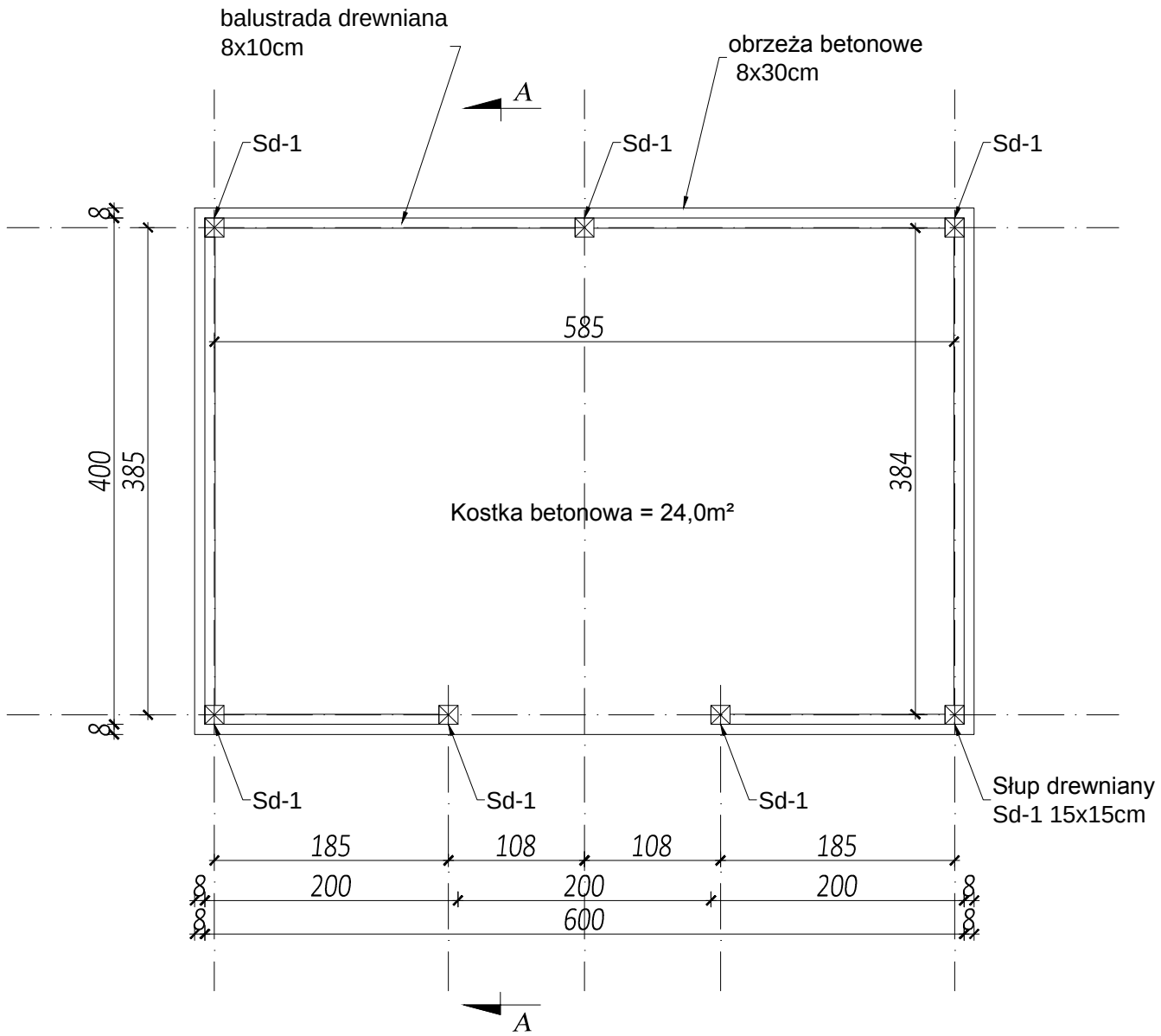

	Biuro projektowe PROJEKT DOM Projektowanie i doradztwo inwestycyjne ul. 3-go Maja 6, Lubaczów	
NAZWA	BUDOWA WIEŻY WIDOKOWEJ, WIATY, GRILA I PARKINGU	
Adres obiektu	Ułazów nr ewid. 992/1	
Tytuł	Wiata Rzut przyziemia	Skala 1:50 Faza: P.AB.
Branża	Architektura	Data
Kierownik jednostki projektowej	Henryk Gąsior os. Jagiellonów 3/11 37-600 Lubaczów Nr upr. UAN/II/7342/50/94	Podpis
Projektant	Zygmunt Motyka os. Jagiellonów 10/25 37-600 Lubaczów Nr upr. 409/68	Podpis
Inwestor	Regionalne Towarzystwo Rozwoju Kultury i Sportu w Lubaczowie ul. Wyszyńskiego 31 37-600 Lubaczów	Nr rys.

WIATA
PRZEKRÓJ A-A
Skala 1:50

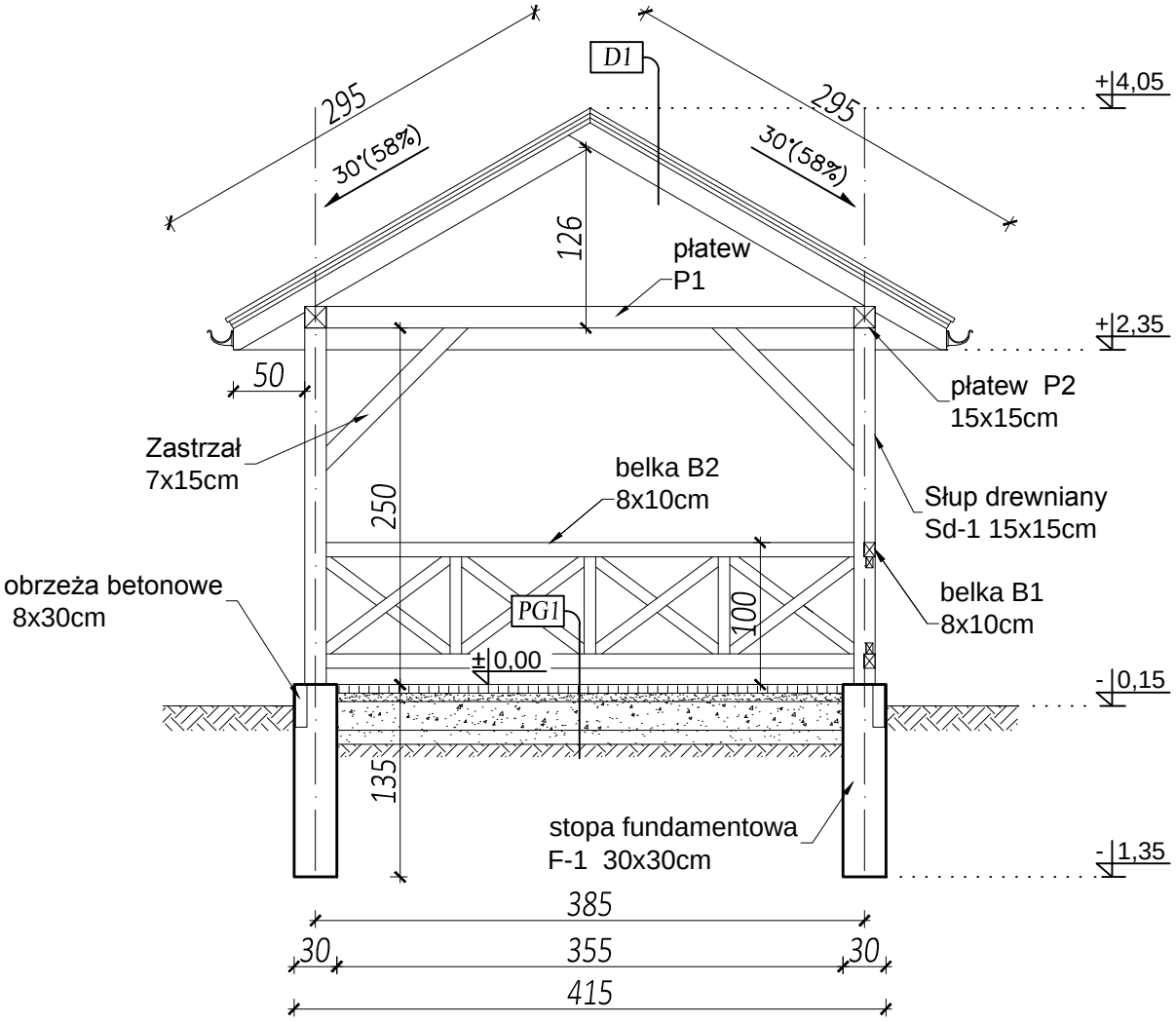

PG1
- kostka betonowa gr. 6cm
- podsypka cem.piask. gr. 5cm
- podbudowa betonowa gr. 20cm
- warstwa odsączająca gr. 10cm
- grunt rodzimy

D1
- blacha profilowana
- łata
- kontrłata
- folia paroprzepuszczalna
- krokwie 7x15cm

	Biuro projektowe PROJEKT DOM Projektowanie i doradztwo inwestycyjne ul. 3-go Maja 6, Lubaczów	
NAZWA	BUDOWA WIEŻY WIDOKOWEJ, WIATY, GRILA I PARKINGU	
Adres obiektu	Ułazów nr ewid. 992/1	
Tytuł	Wiata Przekrój A-A	Skala 1:50 Faza: P.AB.
Branża	Architektura	Data
Kierownik jednostki projektowej	Henryk Gąsior os. Jagiellonów 3/11 37-600 Lubaczów Nr upr. UAN/II/7342/50/94	Podpis
Projektant	Zygmunt Motyka os. Jagiellonów 10/25 37-600 Lubaczów Nr upr. 409/68	Podpis
Inwestor	Regionalne Towarzystwo Rozwoju Kultury i Sportu w Lubaczowie ul. Wyszyńskiego 31 37-600 Lubaczów	Nr rys.

WIATA
ELEWACJE
Skala 1:100

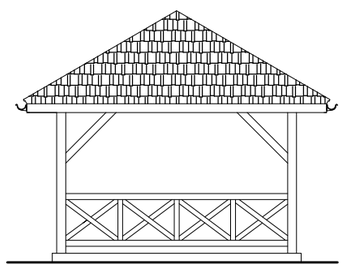

ELEWACJA ZACHODNIA

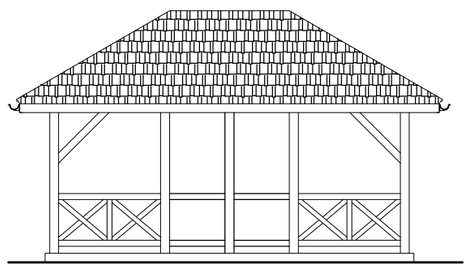

ELEWACJA POŁUDNIOWA

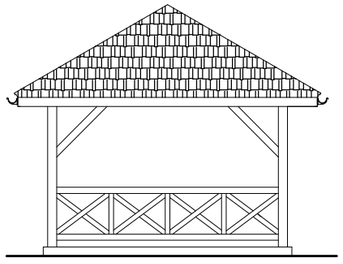

ELEWACJA WSCHODNIA

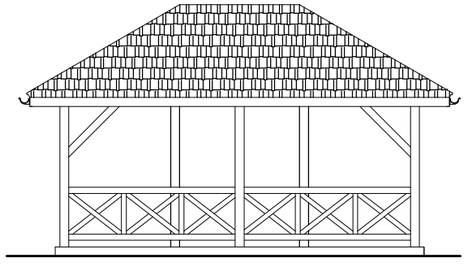

ELEWACJA PÓŁNOCNA

	Biuro projektowe PROJEKT DOM Projektowanie i doradztwo inwestycyjne ul. 3-go Maja 6, Lubaczów	
NAZWA	BUDOWA WIEŻY WIDOKOWEJ, WIATY, GRILA I PARKINGU	
Adres obiektu	Ułazów nr ewid. 992/1	
Tytuł	Wiata Elewacje	Skala 1:100 Faza: P.AB.
Branża	Architektura	Data
Kierownik jednostki projektowej	Henryk Gąsior os. Jagiellonów 3/11 37-600 Lubaczów Nr upr. UAN/II/7342/50/94	Podpis
Projektant	Zygmunt Motyka os. Jagiellonów 10/25 37-600 Lubaczów Nr upr. 409/68	Podpis
Inwestor	Regionalne Towarzystwo Rozwoju Kultury i Sportu w Lubaczowie ul. Wyszyńskiego 31 37-600 Lubaczów	Nr rys.

WIATA
RZUT DACHU
Skala 1:50

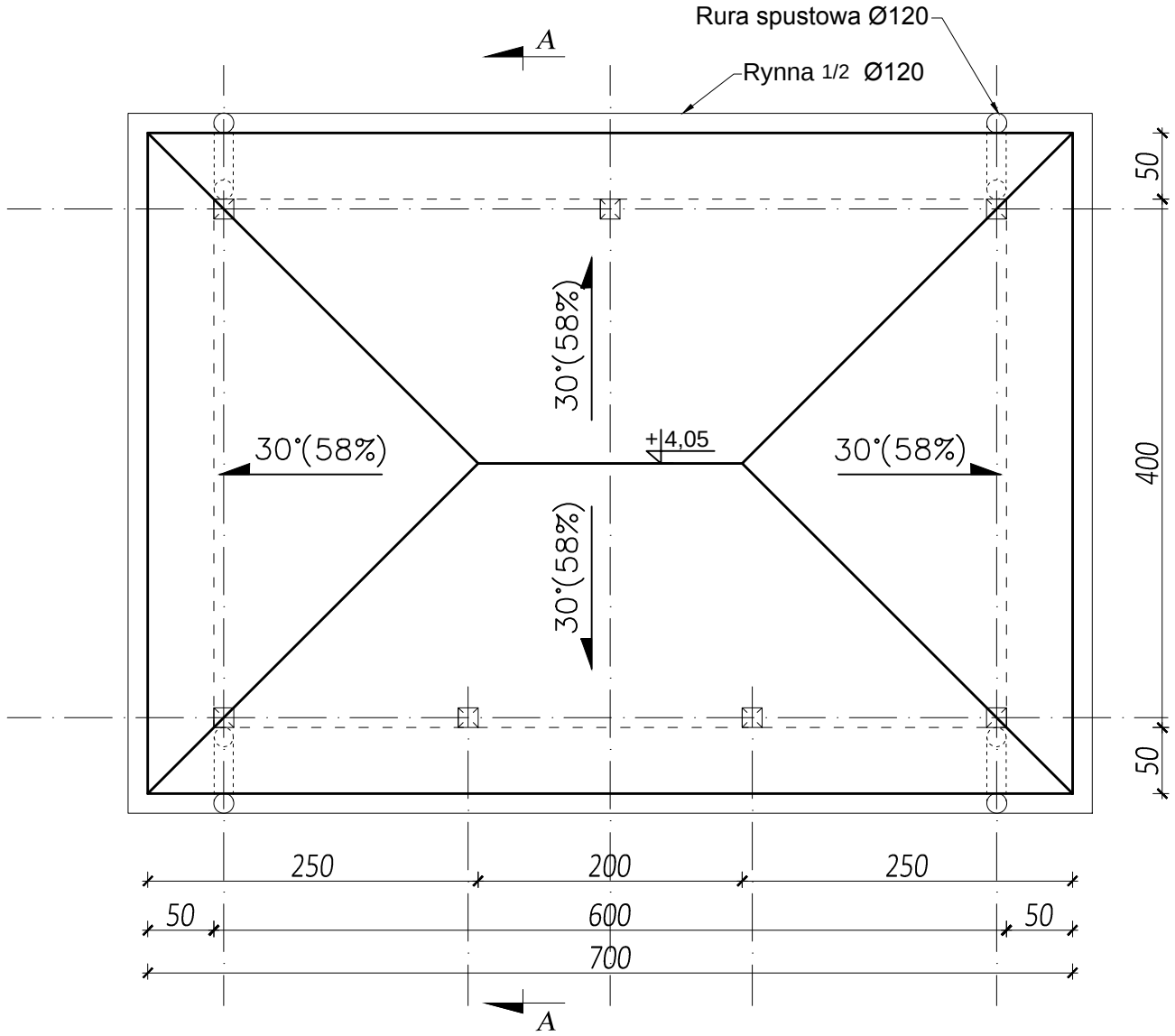

	Biuro projektowe PROJEKT DOM Projektowanie i doradztwo inwestycyjne ul. 3-go Maja 6, Lubaczów	
NAZWA	BUDOWA WIEŻY WIDOKOWEJ, WIATY, GRILA I PARKINGU	
Adres obiektu	Ułazów nr ewid. 992/1	
Tytuł	Wiata Rzut dachu	Skala 1:50 Faza: P.AB.
Branża	Architektura	Data
Kierownik jednostki projektowej	Henryk Gąsior os. Jagiellonów 3/11 37-600 Lubaczów Nr upr. UAN/II/7342/50/94	Podpis
Projektant	Zygmunt Motyka os. Jagiellonów 10/25 37-600 Lubaczów Nr upr. 409/68	Podpis
Inwestor	Regionalne Towarzystwo Rozwoju Kultury i Sportu w Lubaczowie ul. Wyszyńskiego 31 37-600 Lubaczów	Nr rys.

TABLICA INFORMACYJNA
RZUT FUNDAMENTÓW
RZUT PRZYZIEMIA
Skala 1:50

RZUT FUNDAMENTÓW

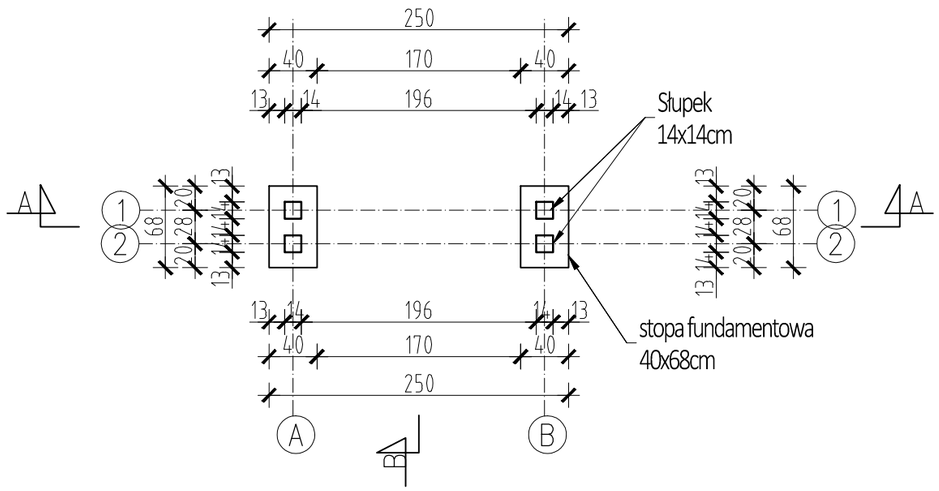

RZUT PRZYZIEMIA

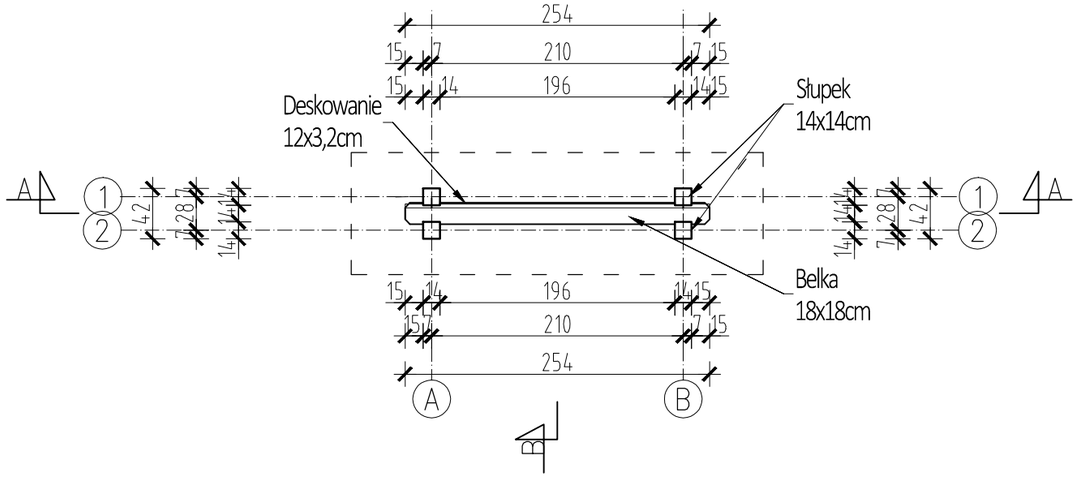

Biuro projektowe PROJEKT DOM Projektowanie i doradztwo inwestycyjne ul. 3-go Maja 6, Lubaczów		
NAZWA	BUDOWA WIEŻY WIDOKOWEJ, WIATY, GRILA I PARKINGU	
Adres obiektu	Ułazów nr ewid. 992/1	
Tytuł	Tablica informacyjna Rzut fundamentów Rzut przyziemia	Skala 1:50 Faza: P.AB.
Branża	Architektura	Data
Kierownik jednostki projektowej	Henryk Gąsior os. Jagiellonów 3/11 37-600 Lubaczów Nr upr. UAN/II/7342/50/94	Podpis
Projektant	Zygmunt Motyka os. Jagiellonów 10/25 37-600 Lubaczów Nr upr. 409/68	Podpis
Inwestor	Regionalne Towarzystwo Rozwoju Kultury i Sportu w Lubaczowie ul. Wyszyńskiego 31 37-600 Lubaczów	Nr rys.

TABLICA INFORMACYJNA
PRZEKRÓJ A-A, B-B
Skala 1:50

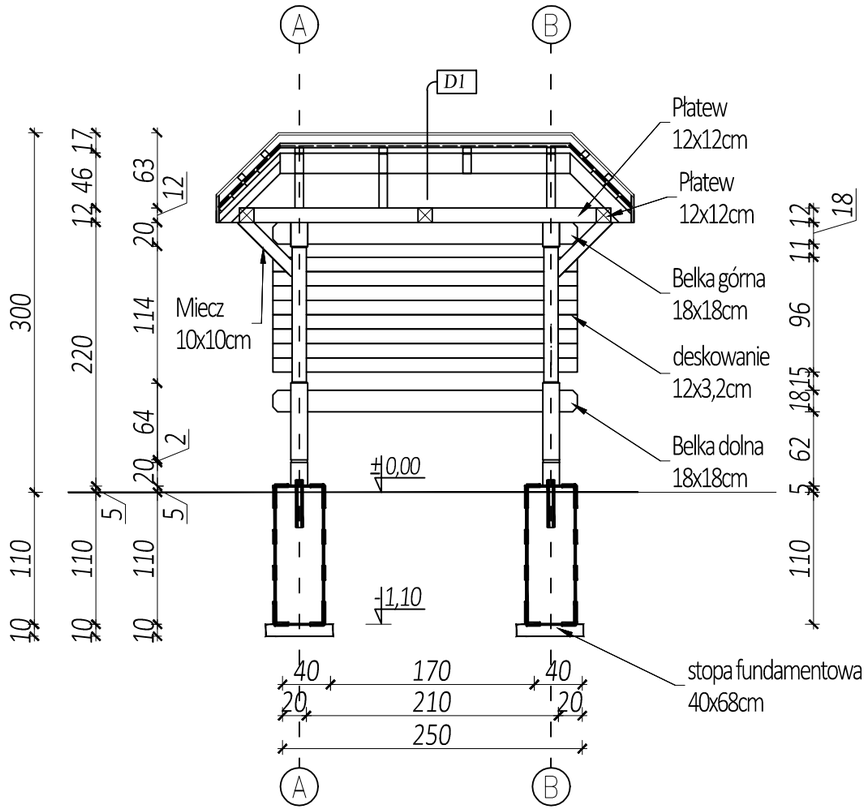

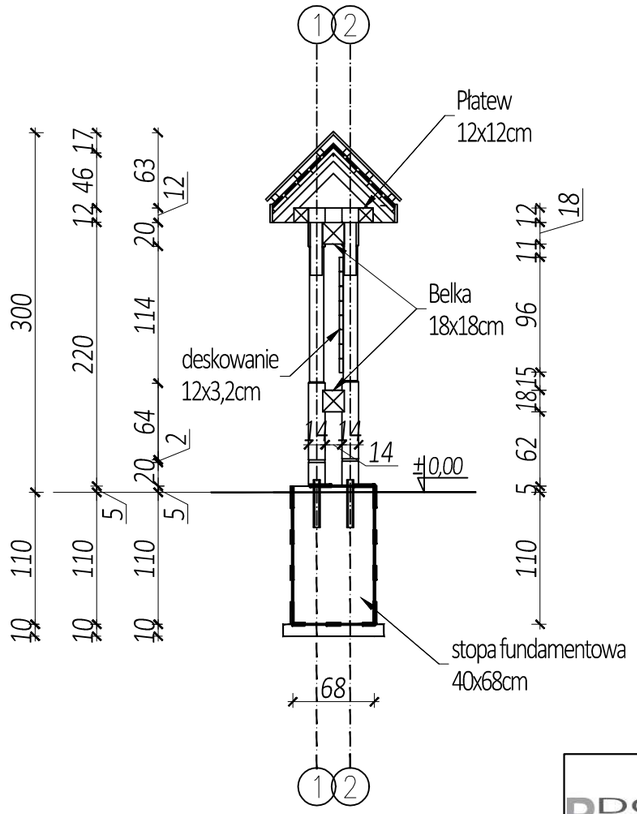

DI	blacha profilowana
	łaty 4x4cm
	kontrłaty 7x2,5cm
	wiatroizolacja
	deskowanie szczelne
	krokwie 7x14cm

	Biuro projektowe PROJEKT DOM Projektowanie i doradztwo inwestycyjne ul. 3-go Maja 6, Lubaczów	
NAZWA	BUDOWA WIEŻY WIDOKOWEJ, WIATY, GRILA I PARKINGU	
Adres obiektu	Ułazów nr ewid. 992/1	
Tytuł	Tablica informacyjna Przekrój A-A, B-B	Skala 1:50 Faza: P.AB.
Branża	Architektura	Data
Kierownik jednostki projektowej	Henryk Gąsior os. Jagiellonów 3/11 37-600 Lubaczów Nr upr. UAN/II/7342/50/94	Podpis
Projektant	Zygmunt Motyka os. Jagiellonów 10/25 37-600 Lubaczów Nr upr. 409/68	Podpis
Inwestor	Regionalne Towarzystwo Rozwoju Kultury i Sportu w Lubaczowie ul. Wyszyńskiego 31 37-600 Lubaczów	Nr rys.

TABLICA INFORMACYJNA
ELEWACJE
Skala 1:50

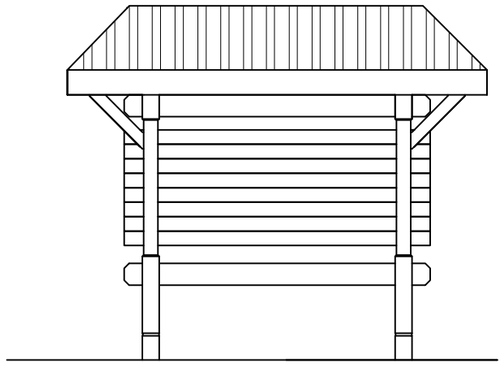

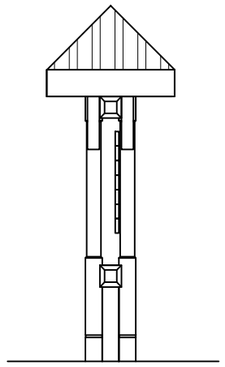

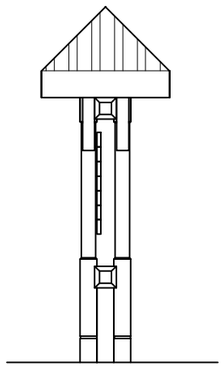

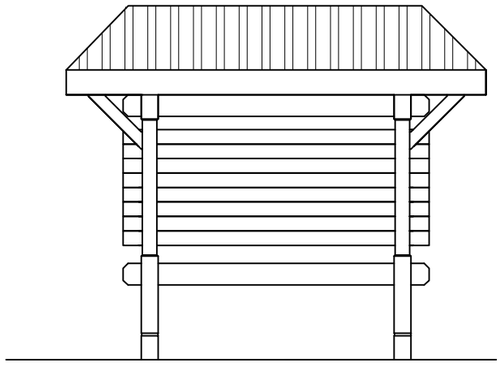

	Biuro projektowe PROJEKT DOM *Projektowanie i doradztwo inwestycyjne* *ul. 3-go Maja 6, Lubaczów*	
NAZWA	*BUDOWA WIEŻY WIDOKOWEJ, WIATY, GRILA I PARKINGU*	
Adres obiektu	*Ułazów* *nr ewid. 992/1*	
Tytuł	*Tablica informacyjna* *Elewacje*	*Skala 1:50* *Faza: P.AB.*
Branża	*Architektura*	*Data*
Kierownik jednostki projektowej	*Henryk Gąsior* *os. Jagiellonów 3/11* *37-600 Lubaczów* *Nr upr. UAN/II/7342/50/94*	*Podpis*
Projektant	*Zygmunt Motyka* *os. Jagiellonów 10/25* *37-600 Lubaczów* *Nr upr. 409/68*	*Podpis*
Inwestor	*Regionalne Towarzystwo Rozwoju Kultury i Sportu w Lubaczowie* *ul. Wyszyńskiego 31* *37-600 Lubaczów*	*Nr rys.*

TABLICA INFORMACYJNA
RZUT DACHU
Skala 1:50

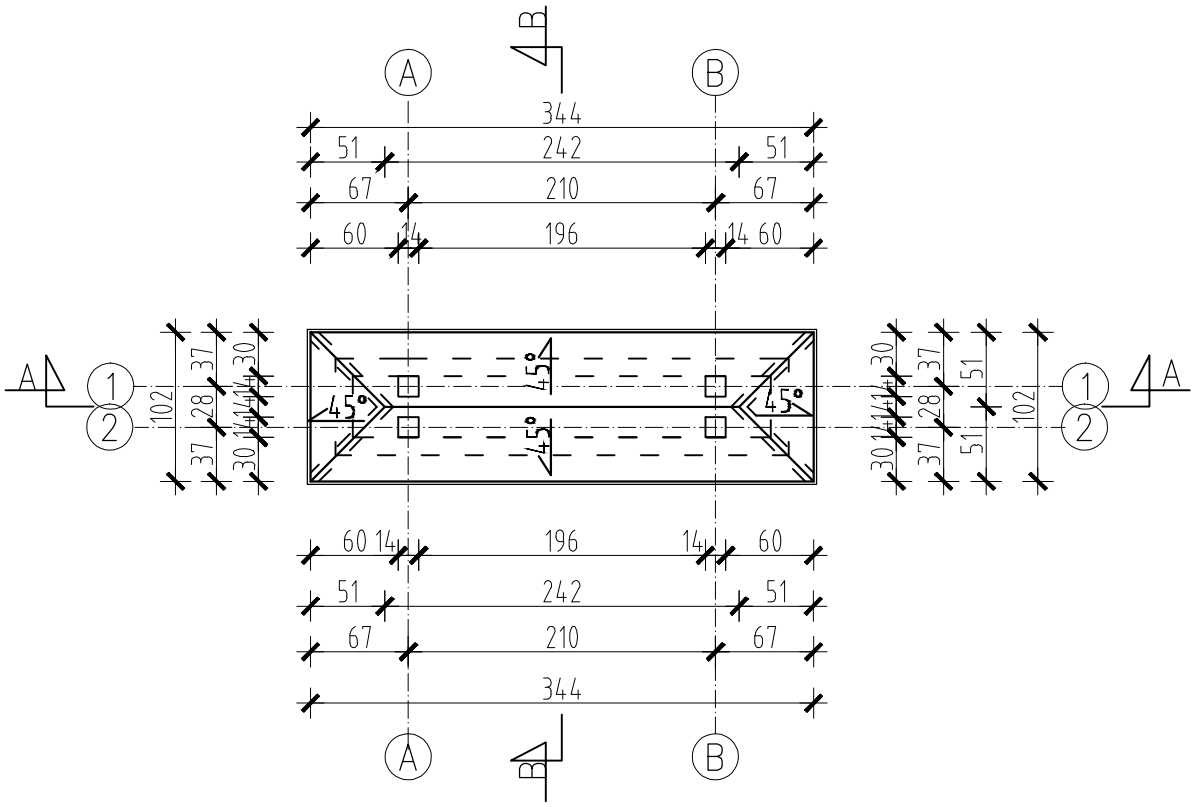

	Biuro projektowe PROJEKT DOM Projektowanie i doradztwo inwestycyjne ul. 3-go Maja 6, Lubaczów	
NAZWA	BUDOWA WIEŻY WIDOKOWEJ, WIATY, GRILA I PARKINGU	
Adres obiektu	Ułazów nr ewid. 992/1	
Tytuł	Tablica informacyjna Rzut dachu	Skala 1:50 Faza: P.AB.
Branża	Architektura	Data
Kierownik jednostki projektowej	Henryk Gąsior os. Jagiellonów 3/11 37-600 Lubaczów Nr upr. UAN/II/7342/50/94	Podpis
Projektant	Zygmunt Motyka os. Jagiellonów 10/25 37-600 Lubaczów Nr upr. 409/68	Podpis
Inwestor	Regionalne Towarzystwo Rozwoju Kultury i Sportu w Lubaczowie ul. Wyszyńskiego 31 37-600 Lubaczów	Nr rys.

OGRODZENIE
RZUT PRZYZIEMIA,
STOPY FUNDAMENTOWE
Skala 1:20

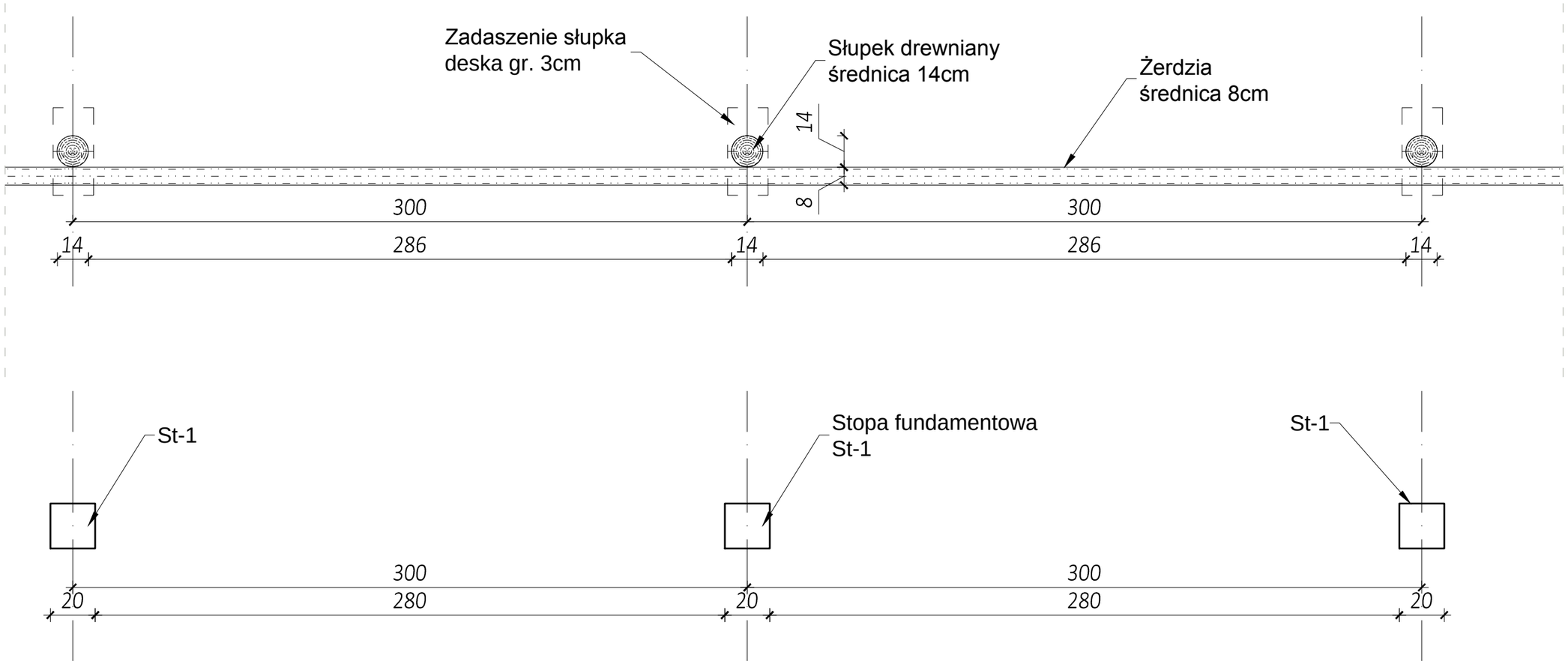

	Biuro projektowe PROJEKT DOM *Projektowanie i doradztwo inwestycyjne* *ul. 3-go Maja 6, Lubaczów*	
NAZWA	*BUDOWA WIEŻY WIDOKOWEJ, WIATY, GRILA I PARKINGU*	
Adres obiektu	*Ułazów* *nr ewid. 992/1*	
Tytuł	*Ogrodzenie* *Rzut przyziemia, stopy fundamentowe*	*Skala 1:20* *Faza: P.AB*
Branża	*Architektura*	*Data*
Kierownik jednostki projektowej	*Henryk Gąsior* *os. Jagiellonów 3/11* *37-600 Lubaczów* *Nr upr. UAN/II/7342/50/94*	*Podpis*
Projektant	*Zygmunt Motyka* *os. Jagiellonów 10/25* *37-600 Lubaczów* *Nr upr. 409/68*	*Podpis*
Inwestor	*Regionalne Towarzystwo Rozwoju Kultury i Sportu w Lubaczowie* *ul. Wyszyńskiego 31* *37-600 Lubaczów*	*Nr rys.*

OGRODZENIE
PRZEKRÓJ A-A
Skala 1:20

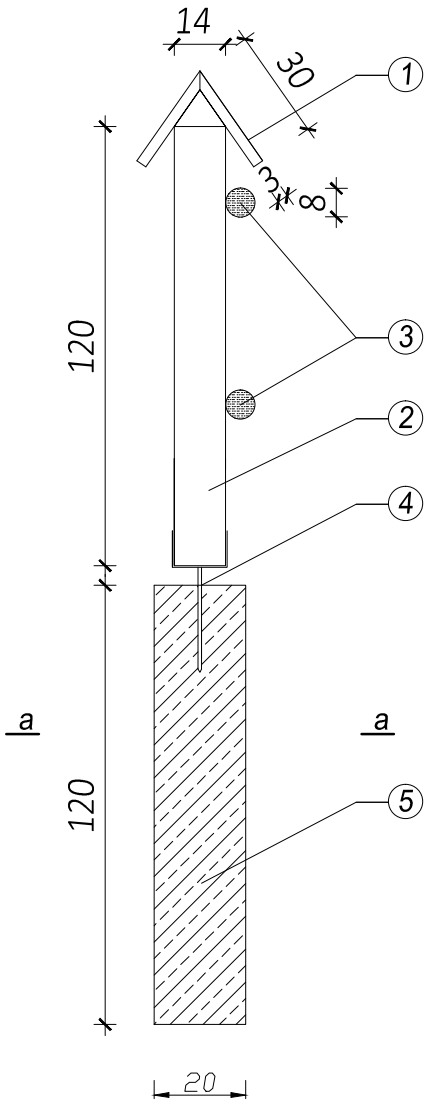

a - a

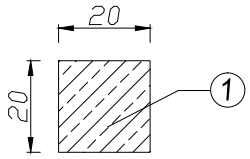

LEGENDA:

1. zadaszenie słupka deska gr. 3cm
2. słupek średnica 14cm
3. żerdzie średnica 8cm
4. kotwa stalowa
5. stopa fundamentowa 20x20cm beton żwirowy B20

	Biuro projektowe PROJEKT DOM Projektowanie i doradztwo inwestycyjne ul. 3-go Maja 6, Lubaczów	
NAZWA	BUDOWA WIEŻY WIDOKOWEJ, WIATY, GRILA I PARKINGU	
Adres obiektu	Ułazów nr ewid. 992/1	
Tytuł	Ogrodzenie Przekrój A-A	Skala 1:20 Faza: P.AB
Branża	Architektura	Data
Kierownik jednostki projektowej	Henryk Gąsior os. Jagiellonów 3/11 37-600 Lubaczów Nr upr. UAN/II/7342/50/94	Podpis
Projektant	Zygmunt Motyka os. Jagiellonów 10/25 37-600 Lubaczów Nr upr. 409/68	Podpis
Inwestor	Regionalne Towarzystwo Rozwoju Kultury i Sportu w Lubaczowie ul. Wyszyńskiego 31 37-600 Lubaczów	Nr rys.

OGRODZENIE
WIDOK OD FRONTU
Skala 1:20

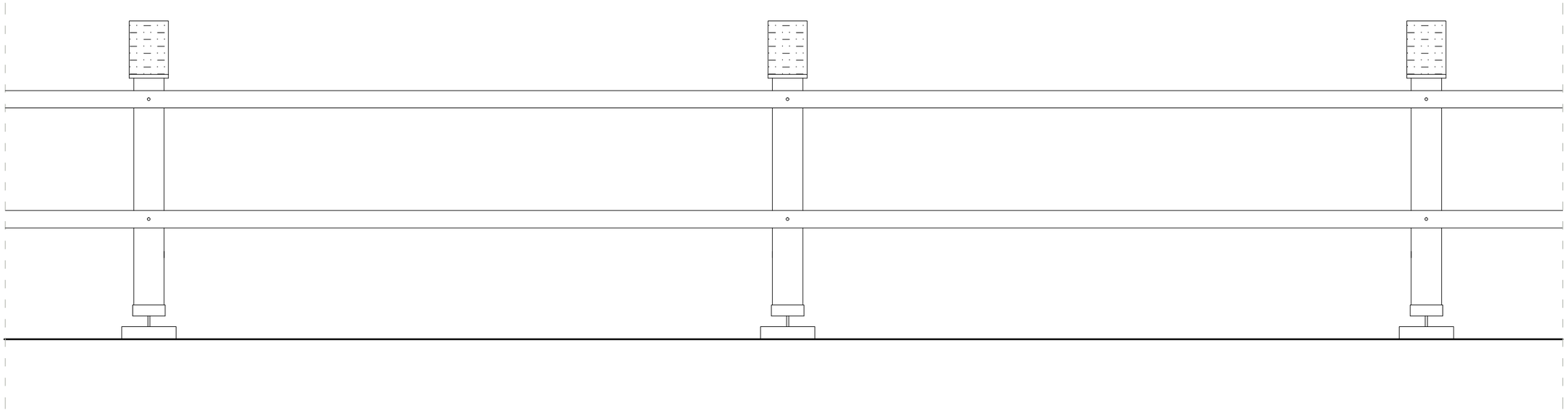

	Biuro projektowe PROJEKT DOM *Projektowanie i doradztwo inwestycyjne* *ul. 3-go Maja 6, Lubaczów*	
NAZWA	*BUDOWA WIEŻY WIDOKOWEJ, WIATY, GRILA I PARKINGU*	
Adres obiektu	*Ułazów* *nr ewid. 992/1*	
Tytuł	*Ogrodzenie* *Widok od frontu*	*Skala 1:20* *Faza: P.AB*
Branża	*Architektura*	*Data*
Kierownik jednostki projektowej	*Henryk Gąsior* *os. Jagiellonów 3/11* *37-600 Lubaczów* *Nr upr. UAN/II/7342/50/94*	*Podpis*
Projektant	*Zygmunt Motyka* *os. Jagiellonów 10/25* *37-600 Lubaczów* *Nr upr. 409/68*	*Podpis*
Inwestor	*Regionalne Towarzystwo Rozwoju Kultury i Sportu w Lubaczowie* *ul. Wyszyńskiego 31* *37-600 Lubaczów*	*Nr rys.*

PALENISKO (GRILL)
RZUT Z GÓRY
PRZEKRÓJ A-A,B-B
Skala 1:50

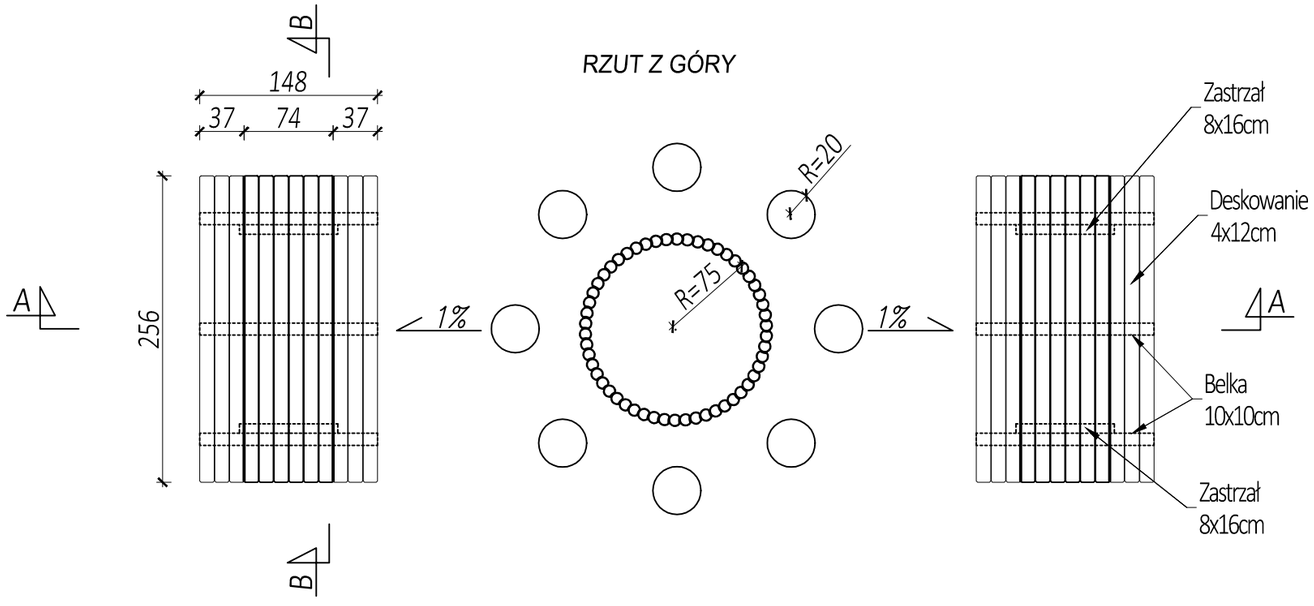

PRZEKRÓJ A-A

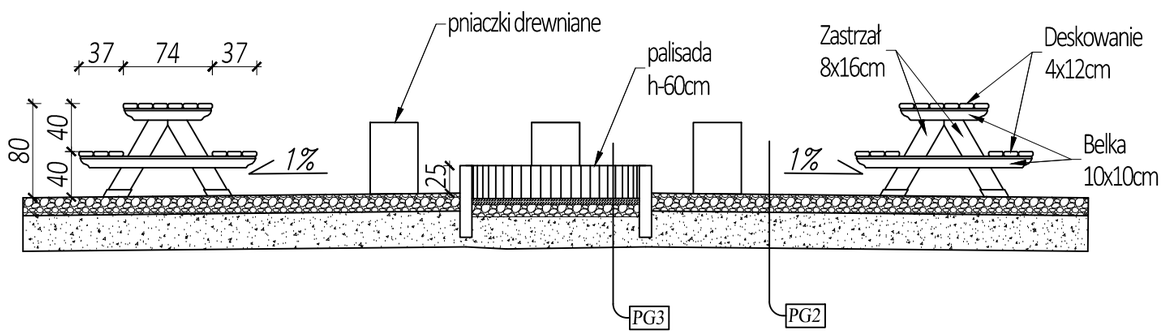

PRZEKRÓJ B-B

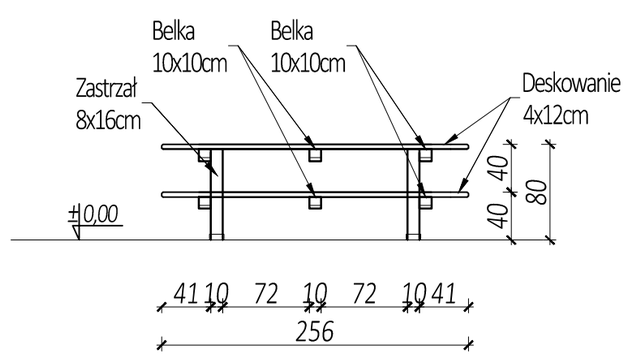

PG2
- nawierzchnia z tłucznia gr.24cm stabilizowana mechanicznie
- piasek zagęszczony gr. 25cm
- grunt rodzimy

PG3
- podsypka cem.-piaskowa
- nawierzchnia z tłucznia gr.24cm stabilizowana mechanicznie
- piasek zagęszczony gr. 25cm
- grunt rodzimy

	Biuro projektowe PROJEKT DOM Projektowanie i doradztwo inwestycyjne ul. 3-go Maja 6, Lubaczów	
NAZWA	BUDOWA WIEŻY WIDOKOWEJ, WIATY, GRILA I PARKINGU	
Adres obiektu	Ułazów nr ewid. 992/1	
Tytuł	Palenisko Rzut z góry, Przekrój A-A,B-B	Skala 1:50 Faza: P.AB.
Branża	Architektura	Data
Kierownik jednostki projektowej	Henryk Gąsior os. Jagiellonów 3/11 37-600 Lubaczów Nr upr. UAN/II/7342/50/94	Podpis
Projektant	Zygmunt Motyka os. Jagiellonów 10/25 37-600 Lubaczów Nr upr. 409/68	Podpis
Inwestor	Regionalne Towarzystwo Rozwoju Kultury i Sportu w Lubaczowie ul. Wyszyńskiego 31 37-600 Lubaczów	Nr rys.

STOJAK NA ROWERY
- WZÓR
Skala 1:20

RZUT Z GÓRY

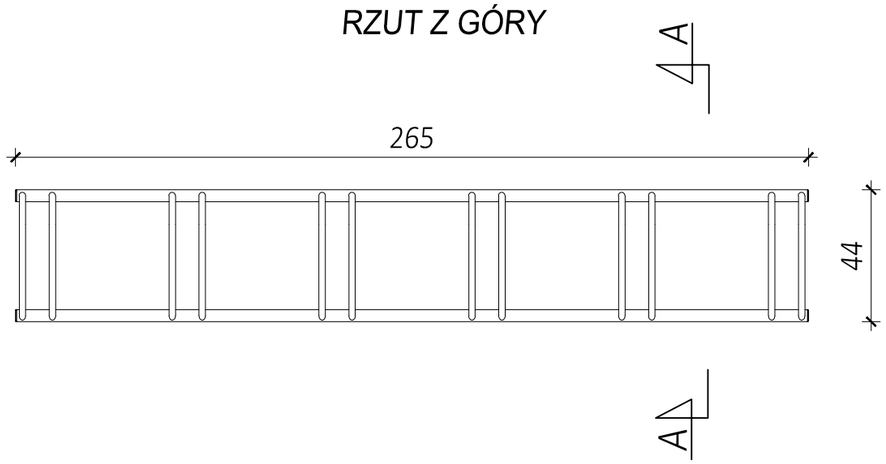

WIDOK Z BOKU

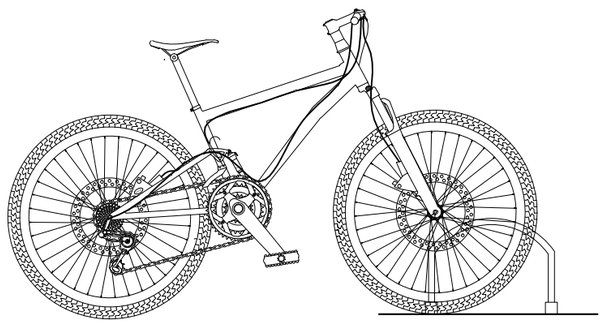

PRZEKRÓJ A-A

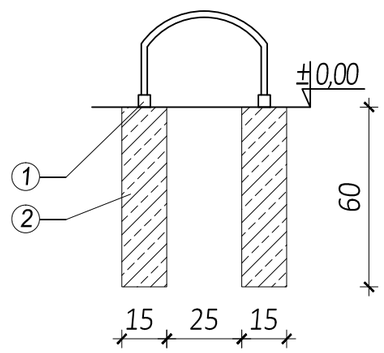

LEGENDA:

1. kotwa stalowa
2. beton żwirowy B20

UWAGI:

1. Stojak rowerowy wykonać z materiałów bezpiecznych, o profilu zamkniętym
2. Stopa fundamentowa pod stojak rowerowy 15x15x60cm
3. Stojak można ewentualnie zamontować kotwami do elementów stałych z kostki brukowej
4. Stojak na 6 rowerów
5. Kształt przedstawionego stojaka służy do celów poglądowych, szczegóły dotyczące stojaka uzgodnić z zamawiającym

	Biuro projektowe PROJEKT DOM Projektowanie i doradztwo inwestycyjne ul. 3-go Maja 6, Lubaczów	
NAZWA	BUDOWA WIEŻY WIDOKOWEJ, WIATY, GRILA I PARKINGU	
Adres obiektu	Ułazów nr ewid. 992/1	
Tytuł	Stojak na rowery Wzór	Skala 1:20 Faza: P.AB
Branża	Architektura	Data
Kierownik jednostki projektowej	Henryk Gąsior os. Jagiellonów 3/11 37-600 Lubaczów Nr upr. UAN/II/7342/50/94	Podpis
Projektant	Zygmunt Motyka os. Jagiellonów 10/25 37-600 Lubaczów Nr upr. 409/68	Podpis
Inwestor	Regionalne Towarzystwo Rozwoju Kultury i Sportu w Lubaczowie ul. Wyszyńskiego 31 37-600 Lubaczów	Nr rys.

ŁAWKA
RZUT Z GÓRY
PRZEKRÓJ A-A, B-B
Skala 1:20

RZUT Z GÓRY

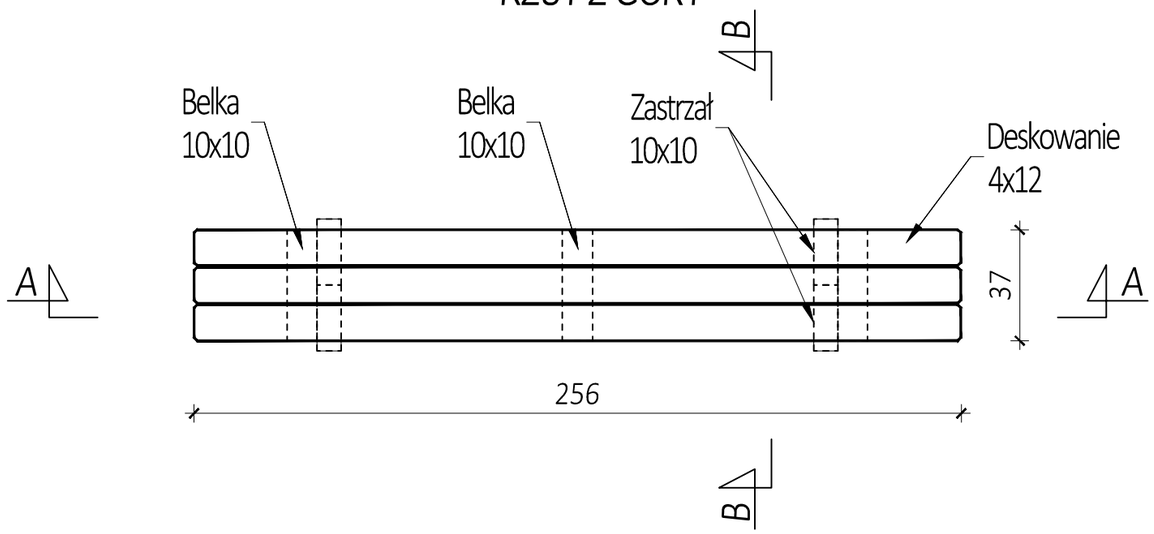

PRZEKRÓJ A-A

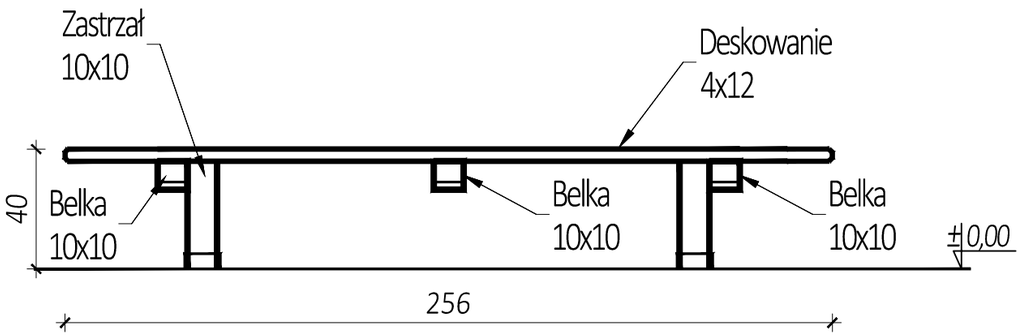

PRZEKRÓJ B-B

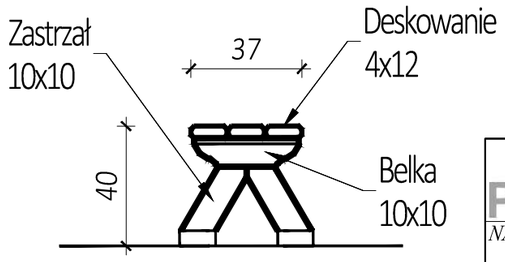

	Biuro projektowe PROJEKT DOM Projektowanie i doradztwo inwestycyjne ul. 3-go Maja 6, Lubaczów	
NAZWA	BUDOWA WIEŻY WIDOKOWEJ, WIATY, GRILA I PARKINGU	
Adres obiektu	Ułazów nr ewid. 992/1	
Tytuł	Ławka Rzut z góry, Przekrój A-A,B-B	Skala 1:20 Faza: P.AB
Branża	Architektura	Data
Kierownik jednostki projektowej	Henryk Gąsior os. Jagiellonów 3/11 37-600 Lubaczów Nr upr. UAN/II/7342/50/94	Podpis
Projektant	Zygmunt Motyka os. Jagiellonów 10/25 37-600 Lubaczów Nr upr. 409/68	Podpis
Inwestor	Regionalne Towarzystwo Rozwoju Kultury i Sportu w Lubaczowie ul. Wyszyńskiego 31 37-600 Lubaczów	Nr rys.

KOSZ NA ŚMIECI
-WZÓR
Skala 1:20

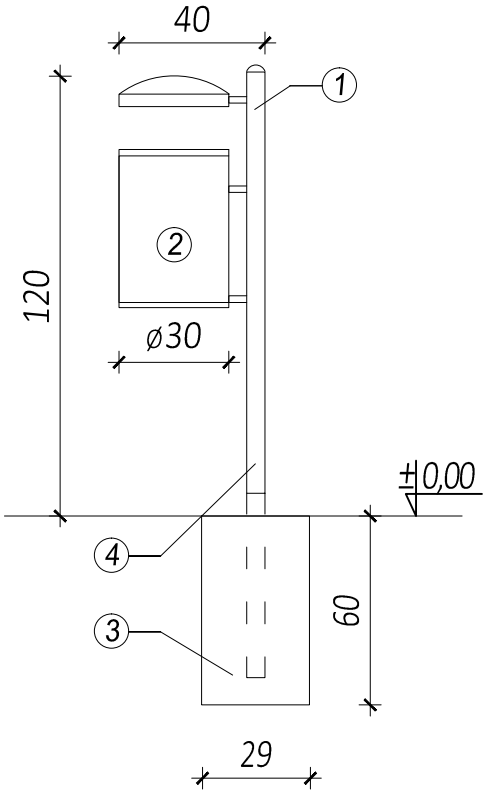

LEGENDA:

1. rura stalowa, odlewy żeliwne, profile stalowe
2. kosz z blachy, pojemność 30-35l., wariantowo obity drewnem
3. beton żwirowy B20
4. kotwa stalowa długość z odcinkiem zaktowienia 170cm

	Biuro projektowe PROJEKT DOM Projektowanie i doradztwo inwestycyjne ul. 3-go Maja 6, Lubaczów	
NAZWA	BUDOWA WIEŻY WIDOKOWEJ, WIATY, GRILA I PARKINGU	
Adres obiektu	Ułazów nr ewid. 992/1	
Tytuł	Kosz na śmieci Wzór	Skala 1:20 Faza: P.AB
Branża	Architektura	Data
Kierownik jednostki projektowej	Henryk Gąsior os. Jagiellonów 3/11 37-600 Lubaczów Nr upr. UAN/II/7342/50/94	Podpis
Projektant	Zygmunt Motyka os. Jagiellonów 10/25 37-600 Lubaczów Nr upr. 409/68	Podpis
Inwestor	Regionalne Towarzystwo Rozwoju Kultury i Sportu w Lubaczowie ul. Wyszyńskiego 31 37-600 Lubaczów	Nr rys.

UTWARDZENIE POD WIEŻĘ WIDOKOWĄ I WIATĘ
Skala 1:20

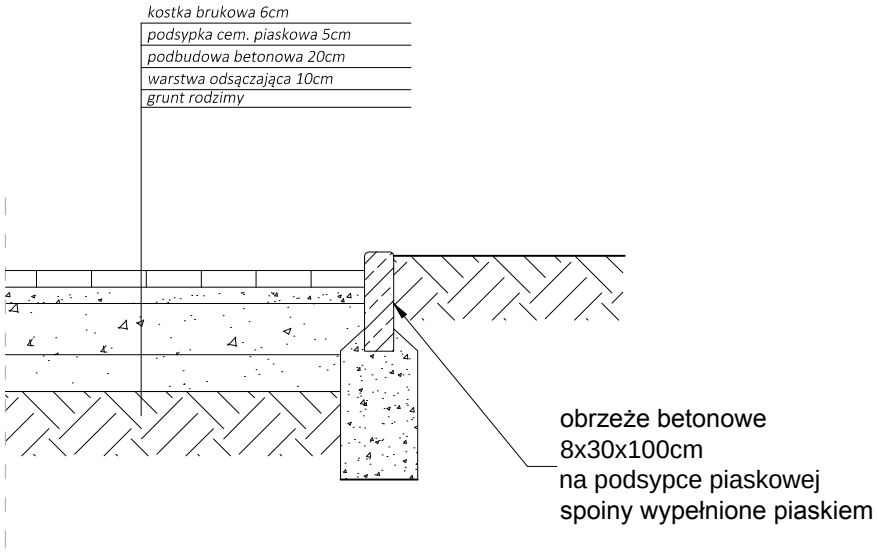

Szczegół krawężnika

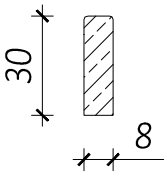

	Biuro projektowe PROJEKT DOM Projektowanie i doradztwo inwestycyjne ul. 3-go Maja 6, Lubaczów	
NAZWA	BUDOWA WIEŻY WIDOKOWEJ, WIATY, GRILA I PARKINGU	
Adres obiektu	Ułazów nr ewid. 992/1	
Tytuł	Utwardzenie pod wieże widokową i wiatę	Skala 1:20 Faza: P.AB
Branża	Architektura	Data
Kierownik jednostki projektowej	Henryk Gąsior os. Jagiellonów 3/11 37-600 Lubaczów Nr upr. UAN/II/7342/50/94	Podpis
Projektant	Zygmunt Motyka os. Jagiellonów 10/25 37-600 Lubaczów Nr upr. 409/68	Podpis
Inwestor	Regionalne Towarzystwo Rozwoju Kultury i Sportu w Lubaczowie ul. Wyszyńskiego 31 37-600 Lubaczów	Nr rys.

UTWARDZENIE MIEJSC PARKINGOWYCH I PLACU
Skala 1:20

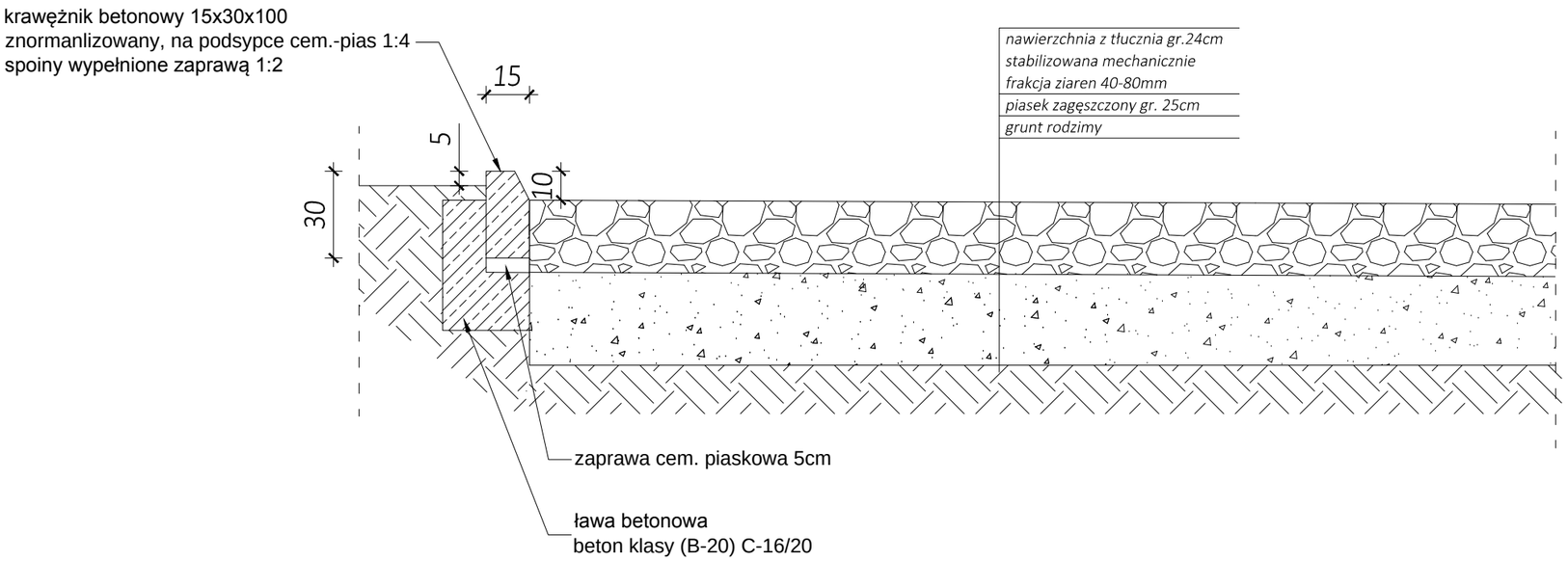

Szczegół ławy betonowej

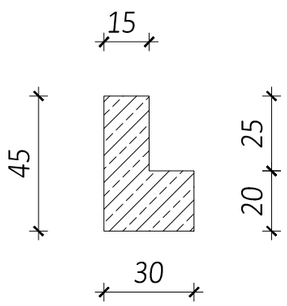

Szczegół krawężnika

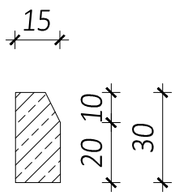

	Biuro projektowe PROJEKT DOM *Projektowanie i doradztwo inwestycyjne* *ul. 3-go Maja 6, Lubaczów*	
NAZWA	*BUDOWA WIEŻY WIDOKOWEJ, WIATY, GRILA I PARKINGU*	
Adres obiektu	*Ułazów* *nr ewid. 992/1*	
Tytuł	*Utwardzenie miejsc parkingowych i placu*	*Skala 1:20* *Faza: P.AB*
Branża	*Architektura*	*Data*
Kierownik jednostki projektowej	*Henryk Gąsior* *os. Jagiellonów 3/11* *37-600 Lubaczów* *Nr upr. UAN/II/7342/50/94*	*Podpis*
Projektant	*Zygmunt Motyka* *os. Jagiellonów 10/25* *37-600 Lubaczów* *Nr upr. 409/68*	*Podpis*
Inwestor	*Regionalne Towarzystwo Rozwoju Kultury i Sportu w Lubaczowie* *ul. Wyszyńskiego 31* *37-600 Lubaczów*	*Nr rys.*

LAMPA OŚWIETLENIA SOLARNEGO
Skala 1:50

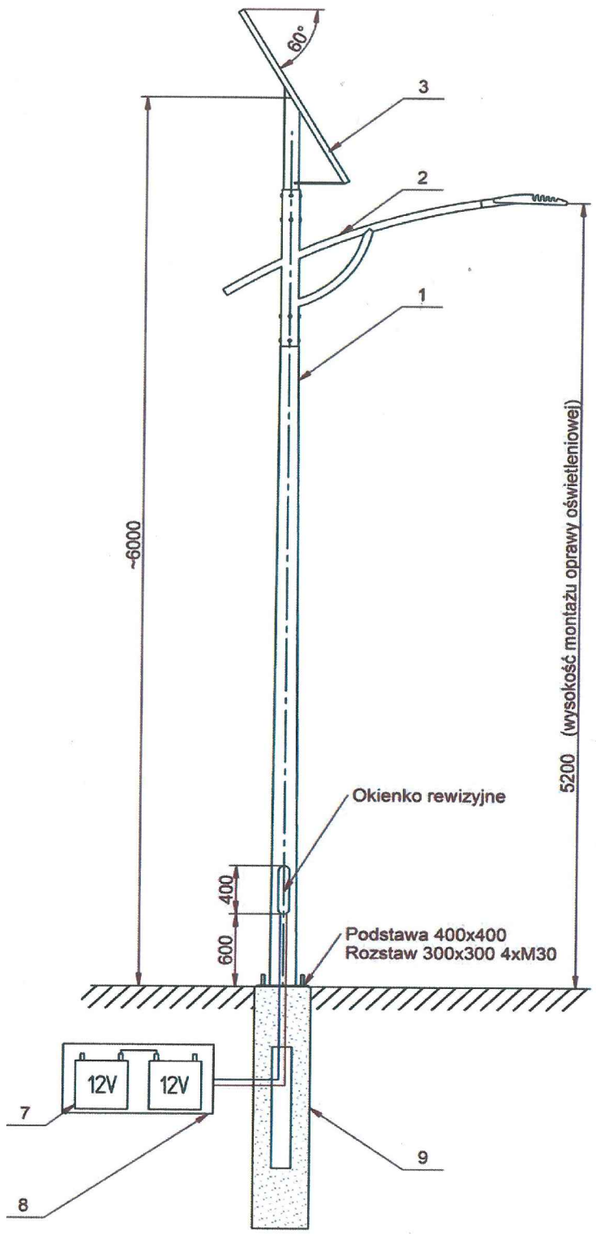

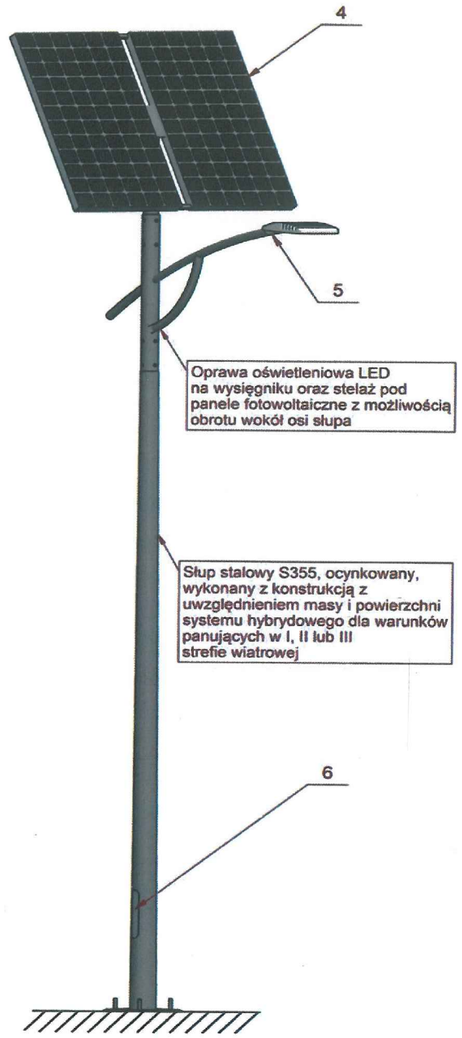

Lp.	Element
1	Słup stalowy - ocynkowany
2	Wysięgnik oprawy
3	Mocowanie paneli
4	Panel fotowoltaiczny
5	Oprawa LED
6	Kontroler ładowania we wnęce
7	Akumulator 12V
8	Skrzynka hermetyczna
9	Fundament F200 V43

	Biuro projektowe PROJEKT DOM *Projektowanie i doradztwo inwestycyjne* *ul. 3-go Maja 6, Lubaczów*	
NAZWA	*BUDOWA WIEŻY WIDOKOWEJ, WIATY, GRILA I PARKINGU*	
Adres obiektu	*Ułazów* *nr ewid. 992/1*	
Tytuł	*Lampa oświetlenia solarnego*	*Skala 1:50* *Faza: P.AB.*
Branża	*Architektura*	*Data*
Kierownik jednostki projektowej	*Henryk Gąsior* *os. Jagiellonów 3/11* *37-600 Lubaczów* *Nr upr. UAN/II/7342/50/94*	*Podpis*
Projektant	*Zygmunt Motyka* *os. Jagiellonów 10/25* *37-600 Lubaczów* *Nr upr. 409/68*	*Podpis*
Inwestor	*Regionalne Towarzystwo Rozwoju Kultury i Sportu w Lubaczowie* *ul. Wyszyńskiego 31* *37-600 Lubaczów*	*Nr rys.*

Inwestor : Regionalne Towarzystwo
Rozwoju Kultury i Sportu
Ul. Wyszyńskiego 31
37-600 Lubaczów

INFORMACJA

„DOTYCZĄCA BEZPIECZEŃSTWA I OCHRONY ZDROWIA NA PLACU BUDOWY”

Obiekt :Budowa wieży widokowej, wiaty gilowej , parkingu oraz małej architektury

Adres budowy : Ułazów gmina Stary Dzików

Nr ewidencyjny działki: 992/1

PROJEKTANT SPORZADZAJĄCY INFORMACJĘ:

HENRYK GĄSIOR

ZAKRES ROBÓT

Zakres robót obejmuje : Budowa wieży widokowej, wiaty gilowej , parkingu oraz małej architektury (palenisko do grilla , ławki, stoły , kosz na śmieci)

1.KOLEJNOŚĆ WYKONYWANYCH ROBÓT

1.1 zagospodarowanie placu budowy
1.2 roboty budowlano-montażowe
1.3 roboty wykończeniowe
1.4 maszyny i urządzenia techniczne używane na placu budowy

2. INSTRUKTAŻ PRACOWNIKÓW PRZED PRZYSTĄPIENIEM DO REALIZACJI ROBÓT SZCZEGÓLNIE NIEBEZPIECZNYCH

- szkolenie pracowników w zakresie bhp,
- zasady postępowania w przypadku wystąpienia zagrożenia
- zasady bezpośredniego nadzoru nad pracami szczególnie niebezpiecznymi przez wyznaczone w tym celu osoby
- zasady stosowania przez pracowników środków ochrony indywidualnej oraz odzieży i obuwia roboczego

3. ŚRODKI TECHNICZNE I ORGANIZACYJNE ZAPOBIEGAJĄCE NIEBEZPIECZEŃSTWOM WYNIKAJĄCYM Z WYKONYWANIA ROBÓT BUDOWLANYCH

1.1 ZAGOSPODAROWANIE PLACU BUDOWY

Zagospodarowanie terenu budowy wykonuje się przed rozpoczęciem robót budowlanych, co najmniej w zakresie:

a) ogrodzenie terenu i wyznaczenia stref niebezpiecznych,
b) wykonania dróg, wyjść i przejść dla pieszych,
c) doprowadzenie energii elektrycznej oraz wody
d) odprowadzenia ścieków lub ich utylizacji,
e) urządzenia pomieszczeń higieniczno-sanitarnych i socjalnych,
f) zapewnienie oświetlenia naturalnego i sztucznego,
g) zapewnienie właściwej wentylacji,
h) zapewnienia łączności telefonicznej,
i) urządzenia składowisk materiałów i wyrobów

Teren budowy lub robót być w miarę potrzeby ogrodzony lub skutecznie zabezpieczony przed osobami postronnymi. Wysokość ogrodzenia powinna wynosić, co najmniej 1,5m.
W ogrodzeniu placu budowy lub robót powinny być wykonane oddzielnie bramy dla ruchu pieszego oraz pojazdów mechanicznych i maszyn budowlanych.

Szerokość ciągu pieszego jednokierunkowego powinna wynosić, co najmniej 0,75m, a dwukierunkowego 1,20m.
Dla pojazdów używanych w trakcie wykonywania robót budowlanych należy wyznaczyć i oznakować miejsce postojowe na terenie budowy.
Szerokość dróg komunikacyjnych na placu budowy lub robót powinna być dostosowana do używanych środków transportowych.
Drogi i ciągi piesze na placu budowy powinny być utrzymane we właściwym stanie technicznym.
Nie wolno na nich składować materiałów, sprzętu lub innych przedmiotów. Drogi komunikacyjne dla wózków i taczek oraz pochylnie, po których dokonuje się ręcznego przenoszenia ciężarów nie powinny mieć spadków większych niż 10%.
Przejścia i strefy niebezpieczne powinny być oświetlone i oznakowane znakami ostrzegawczymi lub znakami zakau.
Przejścia o pochyleniu większym niż 15% należy zaopatrzyć w listwy umocowane poprzecznie, w odstępach nie mniejszych niż 0,40m lub schody o szerokości nie mniejszej niż 0,75m, zabezpieczone co najmniej z jednej strony balustradą.
Balustrada składa się z deski krawężnikowej o wysokości 0,15m i poręczy ochronnej umieszczonej na wysokości 1,10m.
Wolną przestrzeń pomiędzy deską krawężnikową a poręczą należy wypełnić m sposób zabezpieczający pracowników przed upadkiem.
Strefa niebezpieczna, w której istnieje zagrożenie spadania z wysokości przedmiotów, powinna być ogrodzona balustradami i oznakowana w sposób uniemożliwiający dostęp osobom postronnym.
Strefa ta nie może wynosić mniej niż 1/10 wysokości, z której mogą spadać przedmioty, **lecz nie mniej niż 6,0m.**
Przejścia, przejazdy i stanowiska pracy w strefie niebezpiecznej powinny być zabezpieczone daszkami ochronnymi.
Daszki ochronne powinny znajdować się na wysokości nie mniejszej niż 2,4m nad terenem w najniższym miejscu i być nachylone pod kątem 45 stopni w kierunku źródła zagrożenia.
Pokrycie daszków powinno być szczelne i odporne na przebicie przez spadające przedmioty.
Używanie daszków ochronnych jako rusztowań lub miejsc składowania narzędzi, sprzętu, materiałów jest zabronione.

Instalacje rozdziału energii elektrycznej na terenie budowy powinny być zaprojektowane i wykonane oraz utrzymane i użytkowane w taki sposób, aby nie stanowiły zagrożenia pożarowego lub wybuchowego, lecz chroniły pracowników przed porażeniem prądem elektrycznym.
Roboty związane z podłączeniem, sprawdzaniem, konserwacją i naprawą instalacji i urządzeń elektrycznych mogą być wykonywane wyłącznie przez osoby posiadające odpowiednie uprawnienia.
Nie jest dopuszczalne sytuowanie stanowisk pracy, składowisk wyrobów i materiałów lub maszyn i urządzeń budowlanych bezpośrednio pod napowietrznymi liniami elektroenergetycznymi lub w odległości liczonej w poziomie od skrajnych przewodów, mniejszej niż:

a) 3,0m – dla linii o napięciu znamionowym nie przekraczającym 1KV
b) 5,0m – dla linii i napięciu znamionowym powyżej 1KV lecz nie przekraczającym 15KV

Żurawie samojezdne, koparki i inne urządzenia ruchome, które mogą zbliżyć się na niebezpieczną odległość do w/w napowietrznych lub kablowych linii elektroenergetycznych, powinny być wyposażone w sygnalizatory napięcia.
Rozdzielnice budowlane prądu elektrycznego znajdujące się na terenie budowy należy zabezpieczyć przed dostępem osób nieupoważnionych.
Rozdzielnice powinny być usytuowane w odległości nie większej niż 50,0m od odbiorników energii.

Przewody elektryczne zasilające urządzenia mechaniczne powinny być zabezpieczone przed uszkodzeniami mechanicznymi, a ich połączenia z urządzeniami mechanicznymi wykonane w sposób zapewniający bezpieczeństwo pracy osób obsługujących takie urządzenia.
Okresowe kontrole stanu stacjonarnych urządzeń elektrycznych pod względem bezpieczeństwa powinny być przeprowadzone, co najmniej jeden raz w miesiącu, natomiast kontrola stanu i oporności izolacji tych urządzeń, co najmniej dwa razy w roku, a ponadto:

a) przed uruchomieniem urządzenia po dokonaniu zmian i napraw części elektrycznych i mechanicznych,
b) przed uruchomieniem urządzenia, jeżeli urządzenie było nieczynne przez ponad miesiąc,
c) przed uruchomieniem urządzenia po jego przemieszczaniu.

W przypadku zastosowania urządzeń ochronnych różnicowoprądowych w w/w instalacjach, należy sprawdzać ich działanie każdorazowo przed przystąpieniem do pracy.
Dokonywane naprawy i przeglądy urządzeń elektrycznych powinny być odnotowywane w książce konserwacji urządzeń.
Należy zapewnić dostateczną ilość wody zdatnej do picia pracownikom zatrudnionym na budowie oraz do celów higieniczno – sanitarnych, gospodarczych i przeciwpożarowych.
Ilość wody do celów higienicznych przypadająca dziennie na każdego pracownika jednocześnie zatrudnionego nie może być mniejsza niż:

a) 120 l – przy pracach w kontakcie z substancjami szkodliwymi, trującymi lub zakaźnymi albo powodującymi silne zabrudzenie pyłami, w tym 20l w przypadku korzystania z natrysków,
b) 90 l – przy pracach brudzących, wykonywanych w wysokich temperaturach lub wymagających zapewnienia należytej higieny procesów technologicznych, w tym 60 l w przypadku korzystania z natrysków,
c) 30 l – przy pracach nie wymienionych w pkt. „a” i „b”.

Niezależnie od ilości wody określanej w pkt. „a”, „b”, „c” należy zapewnić, co najmniej 2,5 l wody na dobę na każdy metr kwadratowy powierzchni terenu poza budynkami, wymagającej polewania (tereny zielone, utwardzone ulice, place itp.).

Pracownikom zatrudnionym w warunkach szczególnie uciążliwych należy zapewnić:

- posiłki wydawane ze względów profilaktycznych,
- napoje, których rodzaj i temperatura powinny być dostosowane do warunków wykonywania pracy.

Posiłki profilaktyczne należy zapewnić pracownikom wykonującym prace:

- związane z wysiłkiem fizycznym, powodującym w ciągu zmiany roboczej efektywny wydatek energetyczny organizmu powyżej 1500 kcal u mężczyzn i powyżej 1000 kcal u kobiet, wykonywane na otwarte przestrzeni w okresie zimowym; za okres zimowy uważa się okres od dnia 1 listopada do dnia 31 marca.

Napoje należy zapewnić pracownikom zatrudnionym:

- przy pracach na otwartej przestrzeni przy temperaturze otoczenia poniżej 10 C lub powyżej 25 C

Pracownik może przyrządzić sobie posiłki we własnym zakresie z produktów otrzymanych od pracodawcy.
Pracownikowi nie przysługuje ekwiwalent za posiłki i napoje.

Na terenie budowy powinny być urządzone i wydzielone pomieszczenia higieniczno – sanitarne i socjalne – szatnie (na odzież roboczą i ochronną), umywalnie, jadalnie, suszarnie oraz ustępy.
Dopuszczalne jest korzystanie z istniejących na terenie budowy pomieszczeń i urządzeń higieniczno – sanitarnych inwestora, jeżeli przewiduje to zawarta umowa.
Zabrania się urządzania w jednym pomieszczeniu szatni i jadalni w przypadkach, gdy na terenie budowy na, której roboty budowlane wykonuje więcej niż 20 pracujących.
W takim przypadku, szafki na odzież powinny być dwudzielne, zapewniające możliwość przechowywania oddzielnie odzieży roboczej i własnej.
W pomszczeniach higieniczno – sanitarnych mogą być stosowane ławki, jako miejsca siedzące, jeżeli są one trwałe przytwierdzone do podłoża.

Jadalnia powinna składać się z dwóch części:

a) jadalni właściwej, gdzie powinno przypadać co najmniej 1,10 m2 powierzchni na każdego z pracowników jednocześnie spożywających posiłek,
b) pomieszczeń do przygotowywania, wydawania napojów oraz zmywania naczyń stołowych.

W przypadku usytuowania pomieszczeń higieniczno – sanitarnych w kontenerach dopuszcza się niższą wysokość tych pomieszczeń, tj. do 2,20m.

Na terenie budowy powinny być wyznaczone oznakowane, utwardzone i odwodnione miejsca do składania materiałów i wyrobów.
Składowiska materiałów, wyrobów i urządzeń technicznych należy wykonać w sposób wykluczający możliwość wywrócenia, zsunięcia, rozsunięcia się lub spadnięcia składowanych wyrobów i urządzeń.
Materiały drobnicowe powinny być ułożone w stosy o wysokości nie większej niż 2,0m, a stosy materiałów workowanych ułożone w warstwach krzyżowo do wysokości nie przekraczającej 10 – warstw.
Odległość stosów przy składowaniu materiałów nie powinna być mniejsza niż:

a) 0,75m – od ogrodzenia lub zabudowań,
b) 5,00m – od stałego stanowiska pracy.

Opieranie składowanych materiałów lub wyrobów o płoty, słupy napowietrznych linii elektroenergetycznych, konstrukcje wsporcze sieci trakcyjnej lub ściany obiektu budowlanego jest zabronione.
Wchodzenie i schodzenie ze stosu utworzonego ze składowanych materiałów lub wyrobów jest dopuszczalne przy użyciu drabiny lub schodów.

Teren budowy powinien być wyposażony w sprzęt niezbędny do gaszenia pożarów, który powinien być regularnie sprawdzany, konserwowany i uzupełniany, zgodnie z wymogami producentów i przepisów przeciwpożarowych.
Ilość i rozmieszczenie gaśnic przenośnych powinno być zgodne z wymaganiami przepisów przeciwpożarowych.
W pomieszczeniach zamkniętych należy zapewnić wymianę powietrza wynikającą z potrzeb bezpieczeństwa pracy.
Wentylacja powinna działać sprawnie i zapewniać dopływ świeżego powietrza. Nie może ona powodować przeciągów, wyziębienia lub przegrzewania pomieszczeń pracy.

1.2 ROBOTY BUDOWLANO – MONTAŻOWE

Zagrożenia występujące przy wykonywaniu robót budowlano – montażowych:

- upadek pracownika z wysokości (brak zabezpieczenia obrysu stropu; brak zabezpieczenia otworów technologicznych w powierzchni stropu; brak zabezpieczenia otworów prowadzących na płyty balkonowe);
- przygniecenie pracownika płytą prefabrykowaną wielkowymiarową podczas wykonywania robót montażowych przy użyciu żurawia budowlanego (przebywanie pracownika w strefie zagrożenia, tj: w obszarze równym rzutowi przemieszczanego elementu, powiększonym z każdej strony o 6,0m)

Osoby przebywające na stanowiskach pracy, znajdujące się na wysokości co najmniej 1,0m od poziomu podłogi lub ziemi, powinny być zabezpieczone balustradą przed upadkiem z wysokości.
Balustradami powinny być zabezpieczone:

- krawędzie stropów nie obudowanych ścianami zewnętrznymi,
- pozostawione otwory w ścianach (drzwiowe, balkonowe, szybów dźwigowych).

Otwory w stropach na których prowadzone są prace lub do których możliwy jest dostęp ludzi, należy zabezpieczyć przed możliwością wpadnięcia lub ogrodzić balustradą.
Przemieszczane w poziomie stanowisko pracy powinno mieć zapewnione mocowanie końcówki linki bezpieczeństwa do pomocniczej liny ochronnej lub prowadnicy poziomej, zamocowanej na wysokości około 1,50m wzdłuż zewnętrznej strony krawędzi przejścia. Wytrzymałość i sposób zamocowania prowadnicy, powinny uwzględniać obciążenie dynamiczne spadającej osoby.
W przypadku gdy zachodzi konieczność przemieszczenia stanowiska pracy w pionie, linka bezpieczeństwa szelek bezpieczeństwa powinna być zamocowana do prowadnicy pionowej za pomocą urządzenia samohamującego.
Długość linki bezpieczeństwa szelek bezpieczeństwa nie powinna być większa niż 1,50m.
Amortyzatory spadania nie są wymagane jeżeli linki asekurujące są mocowane do linek urządzeń samohamujących, ograniczających wystąpienie siły dynamicznej w momencie spadania, zwłaszcza aparatów bezpieczeństwa lub pasów bezwładnościowych.
Osoby korzystające z urządzeń krzesełkowych, drabin linowych lub ruchomych podestów roboczych powinny być dodatkowo zabezpieczone przed upadkiem z

wysokości za pomocą prowadnicy pionowej zamocowanej niezależnie od lin nośnych drabiny, krzesełka lub podestu.
Ponadto, należy ustalić rodzaje prac, które powinny być wykonywane, przez co najmniej dwie osoby, w celu zapewnienia asekuracji, ze względu na możliwość wystąpienia szczególnego zagrożenia dla zdrowia lub życia ludzkiego.
Dotyczy to prac wykonywanych na wysokości powyżej 2,0m w przypadkach, w których wymagane jest zastosowanie środków ochrony indywidualnej przed upadkiem z wysokości.

1.3. ROBOTY WYKOŃCZENIOWE

Zagrożenia występujące przy wykonywaniu robót wykończeniowych:

- upadek pracownika z wysokości (brak balustrad ochronnych przy podestach roboczych rusztowania; brak stosowania sprzętu chroniącego przed upadkiem z wysokości przy wykonywaniu robót związanych z montażem lub demontażem rusztowania),
- uderzenie spadającym przedmiotem osoby postronnej korzystającej z ciągu pieszego usytuowanego przy budowanym lub remontowanym obiekcie budowlanym (brak wygrodzenia strefy niebezpiecznej).

Roboty wykończeniowe zewnętrzne (elewacja budynku) mogą być wykonywane przy użyciu ruchomych podestów roboczych oraz rusztowań no. „ MOSTOSTAL – BAUMANN”, „ BOSTA – 70”, „STALKOL”, RR – 1/30”, „PLETTAC”, „ROCO – 1”.
Montaż rusztowań, ich eksploatacja i demontaż powinny być wykonane zgodnie z instrukcją producenta lub projektem indywidualnym.
Osoby zatrudnione, przy montażu i demontażu rusztowań oraz monterzy podestów roboczych powinien posiadać wymagane uprawnienia.
Osoby dokonujące montażu i demontażu rusztowań obowiązane są do stosowania urządzeń zabezpieczających przed upadkiem z wysokości.
Przed montażem i demontażem rusztowań należy wyznaczyć i wygrodzić strefę niebezpieczną.
Rusztowania i ruchome podesty robocze powinny być wykorzystywane zgodnie z przeznaczeniem.
Odbiór rusztowania dokonuje się wpisem do dziennika budowy lub w protokole odbioru technicznego.
W przypadku rusztowań systemowych dopuszczalne jest umieszczenie poręczy ochronnej na wysokości 1,00m.
Rusztowania z elementów metalowych powinny być uziemione i posiadać instalację piorun ochronną.
Rusztowania usytuowane bezpośrednio przy drogach, ulicach oraz w miejscach przejazdów i przejść dla pieszych, powinny posiadać daszki ochronne i osłonę z siatek ochronnych.
Stosowanie siatek ochronnych nie zwalnia z obowiązku stosowania balustrad.
Roboty wykończeniowe wewnętrzne mogą być wykonywane z rusztowań składanych typu „Warszawa” (roboty tynkarskie, montażowe, instalacyjne) oraz drabin rozstawnych (roboty malarskie).
Montaż rusztowań, ich eksploatacja i demontaż powinny być wykonane zgodnie z instrukcją producenta.

Montaż i demontaż tego typu rusztowań może być przeprowadzony tylko i wyłącznie przez osoby odpowiednio przeszkolone w zakresie jego konstrukcji, montażu i demontażu.
Rusztowania tego typu powinny być wykorzystywane zgodnie z przeznaczeniem.
Dopuszcza się wykonywanie robót malarskich przy użyciu drabin rozstawnych tylko do wysokości nie przekraczającej 4,0m od poziomu podłogi.
Drabiny należy zabezpieczyć przed poślizgiem i rozsunięciem się oraz zapewnić ich stabilność.
W pomieszczeniach, w których będą prowadzone roboty malarskie roztworami wodnymi, należy wyłączyć instalację elektryczną i stosować zasilanie, które nie będzie mogło spowodować zagrożenia prądem elektrycznym.
Przy ręcznej lub mechanicznej obróbce elementów kamiennych, pracownicy powinni używać środków ochrony indywidualnej, takich jak:

- gogle lub przyłbice ochronne
- hełmy ochronne
- rękawice wzmocnione skórą
- obuwie z wkładkami stalowymi chroniącymi palce stóp

Stanowiska pracy powinny umożliwić swobodę ruchu, niezbędną do wykonywania pracy.

1.4. MASZYNY I URZĄDZENIA TECHNICZNE UŻYTKOWANE NA PLACU BUDOWY

Zagrożenia występujące przy wykonywaniu robót budowlanych przy użyciu maszyn i urządzeń technicznych:

- pochwycenie kończyny górnej lub kończyny dolnej przez napęd (brak pełnej osłony napędu)
- potrącenie pracownika lub osoby postronnej łyżką koparki przy wykonywaniu robót na placu budowy lub miejscu dostępnym dla osób postronnych (brak wygrodzenia strefy niebezpiecznej),
- porażenie prądem elektrycznym (brak zabezpieczenia przewodów zasilających urządzenia mechaniczne przed uszkodzeniami mechanicznymi).

Maszyny i inne urządzenia techniczne oraz narzędzia zmechanizowane powinny być montowane, eksploatowane i obsługiwane zgodnie z instrukcją producenta oraz spełniać wymagania określone w przepisach dotyczących systemu oceny zgodności.
Maszyny i inne urządzenia techniczne, podlegające dozorowi technicznemu, mogą być używane na terenie budowy tylko wówczas, jeżeli wystawiono dokumenty uprawniające do ich eksploatacji.
Wykonawca, użytkujący maszyny i inne urządzenia techniczne, niepodlegające dozorowi technicznemu, powinien udostępnić organom kontroli dokumentacje techniczno – ruchową lub instrukcje obsługi tych maszyn lub urządzeń.
Operatorzy lub maszyniści żurawi, maszyn budowlanych, kierowcy wózków i innych maszyn o napędzie silnikowym powinni posiadać wymagane kwalifikacje.

Stanowiska pracy operatorów maszyn lub innych urządzeń technicznych, które nie posiadają kabin, powinny być:

- zadaszone i zabezpieczone przed spadającymi przedmiotami,
- osłonięte w okresie zimowym.

2. INSTRUKTAŻ PRACOWNIKÓW PRZED PRZYSTĄPIENIEM DO REALIZACJI ROBOT SZCZEGÓLNIE NIEBEZPIECZNYCH

Szkolenia w dziedzinie bezpieczeństwa i higieny pracy dla pracowników zatrudnionych na stanowiskach robotniczych, przeprowadza się jako:

- szkolenie wstępne,
- szkolenie okresowe.

Szkolenia te przeprowadzane są w oparciu o programy poszczególnych rodzajów szkolenia. Szkolenia wstępne ogólne („instruktaż ogólny") przechodzą wszyscy nowo zatrudniani pracownicy przed dopuszczeniem do wykonywania pracy. Obejmuje ono zapoznanie pracowników z podstawowymi przepisami bhp zawartymi w Kodeksie pracy, w układach zbiorowych pracy i regulaminach pracy, zasadami bhp obowiązującymi w danym zakładzie pracy oraz zasadami udzielania pierwszej pomocy.

Szkolenie wstępne na stanowisku pracy („Instruktaż stanowiskowy") powinien zapoznać pracowników z zagrożeniami występującymi na określonym stanowisku pracy, sposobami ochrony przed zagrożeniami, oraz metodami bezpiecznego wykonywania pracy na tym stanowisku.

Pracownicy przed przystąpieniem do pracy, powinni być zapoznani z ryzykiem zawodowym związanym z pracą na danym stanowisku pracy.

Fakt odbycia przez pracownika szkolenia wstępnego ogólnego, szkolenia wstępnego na stanowisku pracy oraz zapoznania z ryzykiem zawodowym, powinien być potwierdzony przez pracownika na piśmie oraz odnotowany w aktach osobowych pracownika.

Szkolenie wstępne podstawowe w zakresie bhp, powinny być przeprowadzone w okresie nie dłuższym niż 6 – miesięcy od rozpoczęcia pracy na określonym stanowisku pracy.

Szkolenia okresowe w zakresie bhp dla pracowników zatrudnionych na stanowiskach robotniczych, powinny być przeprowadzane w formie instruktażu nie rzadziej niż raz na 3 – lata, a na stanowiskach pracy, na których występują szczególne zagrożenia dla zdrowia lub życia oraz zagrożenia wypadkowe – nie rzadziej niż raz w roku.

Pracownicy zatrudnieni na stanowiskach operatorów żurawi, maszyn budowlanych i innych maszyn o napędzie silnikowym powinni posiadać wymagane kwalifikacje.

Powyższy wymóg nie dotyczy betoniarek z silnikami elektrycznymi jednofazowymi oraz silnikami trójfazowymi o mocy do 1 KW.

Na placu budowy powinny być udostępnione pracownikom do stałego korzystania, aktualne instrukcje bezpieczeństwa i higieny pracy dotyczące:

- wykonywania prac związanych z zagrożeniami wypadkowymi lub zagrożeniami zdrowia pracowników,
- obsługi maszyn i innych urządzeń technicznych
- postępowania z materiałami szkodliwymi dla zdrowia i niebezpiecznymi,
- udzielania pierwszej pomocy.

W/w instrukcje powinny określać czynności do wykonywania przed rozpoczęciem danej pracy, zasady i sposoby bezpiecznego wykonania danej pracy, czynności do wykonywania po jej zakończeniu oraz zasady postępowania w sytuacjach awaryjnych stwarzających zagrożenia dla życia lub zdrowia pracowników.

Nie wolno dopuścić pracownika do pracy, do której wykonywania nie posiada wymaganych kwalifikacji lub potrzebnych umiejętności, umiejętności, a także dostatecznej znajomości przepisów oraz zasad BHP.

Bezpośredni nadzór nad bezpieczeństwem i higieną pracy na stanowiskach pracy sprawują odpowiednio kierownik budowy (kierownik robót) oraz mistrz budowlany, stosownie do zakresu obowiązków.

3. ŚRODKI TECHNICZNE I ORGANIZACYJNE ZAPOBIEGAJĄCE NIEBEZPIECZEŃSTWOM WYNIKAJĄCYM Z WYKONYWANIA ROBÓT BUDOWLANYCH.

Bezpośredni nadzór nad bezpieczeństwem i higieną pracy na stanowiskach pracy sprawują odpowiednio kierownik budowy (kierownik robót) oraz **mistrz budowlany,** stosownie do zakresu obowiązków.
Nieprzestrzeganie przepisów bhp na placu budowy prowadzi do powstawania bezpośrednich zagrożeń dla życia lub zdrowia pracowników.
Przyczyny organizacyjne powstania wypadków przy pracy:

a) niewłaściwa ogólna organizacja pracy
   1) nieprawidłowy podział pracy lub rozplanowanie zadań,
   2) niewłaściwe polecenia przełożonych,
   3) brak nadzoru
   4) brak instrukcji posługiwania się czynnikiem materialnym,
   5) tolerowanie przez nadzór odstępstw od zasad bezpieczeństwa pracy,
   6) brak lub niewłaściwe przeszkolenie w zakresie bezpieczeństwa pracy i ergonomii,
   7) dopuszczanie do pracy człowieka z przeciwwskazaniami lub bez badań lekarskich;
b) niewłaściwa organizacja stanowiska pracy
   1) niewłaściwe usytuowanie urządzeń na stanowiskach pracy,
   2) nieodpowiednie przejścia i dojścia,
   3) brak środków ochrony indywidualnej lub niewłaściwy ich dobór

Przyczyny techniczne powstawania wypadków przy pracy:

a) niewłaściwy stan czynnika materialnego:
   1) wady konstrukcyjne czynnika materialnego będące źródłem zagrożenia,
   2) niewłaściwa stateczność czynnika materialnego,
   3) brak lub niewłaściwe urządzenia zabezpieczające,
   4) brak środków ochrony zbiorowej lub niewłaściwy ich dobór,
   5) brak lub niewłaściwa sygnalizacja zagrożeń,
   6) niedostosowanie czynnika materialnego do transportu, konserwacji lub napraw;

b) niewłaściwe wykonanie czynnika materialnego:
   1) zastosowanie materiałów zastępczych,
   2) niedotrzymanie wymaganych parametrów technicznych;

c) wady materiałowe czynnika materialnego:
   1) ukryte wady materiałowe czynnika materialnego

d) niewłaściwa eksploatacja czynnika materialnego
   1) nadmierna eksploatacja czynnika materialnego
   2) niedostateczna konserwacja czynnika materialnego

3) niewłaściwe naprawy i remonty czynnika materialnego.

Osoba kierująca pracownikami jest obowiązana:

- organizować stanowiska pracy zgodnie z przepisami i zasadami bezpieczeństwa i higieny pracy
- dbać o sprawność środków ochrony indywidualnej oraz ich stosowania zgodnie z przeznaczeniem,
- organizować, przygotowywać i prowadzić prace, uwzględniając zabezpieczenie pracowników przed wypadkami przy pracy, chorobami zawodowymi i innymi chorobami związanymi z warunkami środowiska pracy,
- dbać o bezpieczny i higieniczny stan pomieszczeń pracy i wyposażenia technicznego, a także o sprawność środków ochrony zbiorowej i ich stosowania zgodnie z przeznaczeniem.

Na podstawie:

- oceny ryzyka zawodowego występującego przy wykonywaniu robót na danym stanowisku pracy
- wykazu prac szczególnie niebezpiecznych
- określenia podstawowych wymagań bhp przy wykonywaniu prac szczególnie niebezpiecznych
- wykazu prac wykonywanych przez co najmniej dwie osoby
- wykazu prac wymagających szczególnej sprawności psychofizycznej.

Kierownik budowy powinien podjąć stosowne środki profilaktyczne mające na celu:

- zapewnić organizację pracy i stanowisk pracy w sposób zabezpieczający pracowników przed zagrożeniami wypadkowymi oraz oddziaływaniem czynników szkodliwych i uciążliwych,
- zapewnić likwidację zagrożeń dla zdrowia i życia pracowników głównie przez stosowanie technologii, materiałów i substancji nie powodujących takich zagrożeń.

W razie stwierdzenia bezpośredniego zagrożenia dla życia lub zdrowia pracowników osoba kierująca, pracownikami obowiązana jest do niezwłocznego wstrzymania prac i podjęcia działań w celu usunięcia tego zagrożenia.

Pracownicy zatrudnieni na budowie, powinni być wyposażeni w środki ochrony indywidualnej oraz odzież i obuwie robocze, zgodnie z tabelą norm przydziału środków ochrony indywidualnej oraz odzieży i obuwia roboczego opracowaną przez pracodawcę.

Środki ochrony indywidualnej w zakresie ochrony zdrowia i bezpieczeństwa użytkowników tych środków powinny zapewniać wystarczającą ochronę przed występującymi zagrożeniami (np. upadek z wysokości, uszkodzenie głowy, twarzy, wzroku, słuchu).

Kierownik budowy obowiązany jest informować pracowników o sposobach posługiwania się tymi środkami.