TTS PROJEKT
SPÓŁKA Z O.O.
ul. Kolejowa 19, 39-200 Dębica | tel.: 510 526 315| www.ttsprojekt.pl

Stadium:	**PROJEKT WYKONAWCZY**		
Nazwa obiektu budowlanego lub zamierzenia budowlanego:	**Przebudowa drogi nr 977 obejmująca "Budowę chodnika w miejscowości Małastów w ciągu drogi wojewódzkiej 977 odc. ref. 270 km 0+686 - 0+994; 1+212 - 1+442" strona prawa**		
Adres obiektu budowlanego:	**województwo małopolskie powiat gorlicki gmina Sękowa m. Małastów**		
Jednostka ewidencyjna, obręb, nr ewidencyjne działek:	**jednostka ewidencyjna: 120509_2 Sękowa obręb: 0005 Małastów dz. nr ew. 8, 79,**		
Kategoria obiektu budowlanego:	**XXV**		
Inwestor:	**Gmina Sękowa Sękowa 252 38-307 Sękowa**		
Nr projektu:	**2001T**	Nr i data umowy:	**117/2019 z dnia 30.12.2019r.**
Rewizja:	**1.1**	Data opracowania:	**12.2020**
Jednostka projektowa:	**TTS PROJEKT spółka z o.o. ul. Kolejowa 19, 39-200 Dębica**		
Funkcja	Imię i nazwisko, nr uprawnień	Podpis	Data
Opracował:	**mgr inż. Jacek Świder**		**12.2020**
Projektował:	**mgr inż. Tomasz Passoń PDK/0199/PWOD/14**		**12.2020**

Zawartość opracowania

I. Część opisowa

1. Strona tytułowa
2. Karta zawartości opracowania
3. Warunki techniczne

   Zarządu Dróg Wojewódzkich w Krakowie, pismo znak ZDW/PW/2019/3856/DI-2MGŻ; DI-2-650-977-73/19
   Gminnego Zakładu Gospodarki Komunalnej w Sękowej, pismo GZGK 2902.2.24.2020

4. Uzgodnienia

   Orange Polska S.A. , pismo znak: TTISIKU-31649/20/JP
   TAURON Dystrybucja S.A. Odział w Krakowie, plansze uzgodnień
   Rejonu Dróg wojewódzkich w Tarnowie, pismo znak: RDWT/PW/2020/726/PZ; RDWT-530-6/20
   Rejonu Dróg wojewódzkich w Tarnowie, pismo znak: RDWT/PW/2020/887/PZ; RDWT-530-6b/20
   Gminy Sękowa, pismo znak: BK.7013.7.2019
   Zaświadczenie PGWWP z dnia 28.10.2020r., pismo znak RZ.2.2.420.10m.2020.TR

5. Decyzje

   Ministerstwa Cyfryzacji - Departament Telekomunikacji, pismo znak: DT-WIT.420.74.2020
   Decyzja zwalniająca zarządcę drogi z obowiązku budowy kanału technologicznego,

6. Opis techniczny
7. Opinia geotechniczna

II. Część rysunkowa

1. Orientacja	rys.1	ark.1	skala 1: 10 000
2. Plan sytuacyjny	rys.2	ark.1-2	skala 1: 500
3. Profil podłużny	rys.3	ark.1-2	skala 1:500/50
4. Przekroje typowe	rys.4	ark.1-3	skala 1: 50
5. Przekroje poprzeczne	rys.5	ark.1-11	skala 1:100
6. Typowy zjazd	rys.6	ark.1	skala 1:50
7. Zjazdy – profile podłużne	rys.6	ark.2-4	skala 1:100
8. Rów kryty	rys.7	ark. 1	skala 1:50
9. Szczegóły	rys.8	ark. 1-8	skala 1:5,1:10, 1:20, 1:25
10. Widoczność	rys. 9	ark. 1-2	skala 1:500

OPIS TECHNICZNY

do projektu wykonawczego
p.n. „ Przebudowa drogi nr 977 obejmująca "Budowę chodnika w miejscowości Małastów w ciągu drogi wojewódzkiej 977 odc. ref. 270 km 0+686 - 0+994; 1+212 - 1+442" strona prawa

1. Podstawa opracowania

Materiały wyjściowe:

- Umowa 117/2019 z dnia 30.12.2019r. zawarta z Gminą Sękowa na opracowanie dokumentacji projektowej,
- Warunki techniczne Zarządu Dróg Wojewódzkich w Krakowie, pismo znak ZDW/PW/2019/3856/DI-2MGŻ; DI-2-650-977-73/19,
- Mapa sytuacyjno – wysokościowa do celów projektowych w skali 1:500 wykonana przez uprawnionego geodetę mgr inż. Floriana Wrońskiego, wpisana do państwowego zasobu geodezyjnego i kartograficznego pod nr P.1205.2020.716 z dnia 03 marca 2020r.,
- Pomiary uzupełniające w terenie,
- Dokumentacja fotograficzna,
- Katalog Powtarzalnych Elementów Drogowych - Transprojekt 1979 i 82r.,
- Warunki techniczne dla budowy chodnika wydane przez Zarząd Dróg Wojewódzkich w Krakowie, pismo znak: ZDW/PW/3856/DI-2/MGŻ, DI-2-650-977-73/19,
- Dokumentacja badań podłoża gruntowego z opinią geotechniczną i projektem geotechnicznym opracowana przez firmę PRO GEO A.G. Staporek; z siedzibą 33-300 Nowy Sącz, ul. Głowackiego 34A.
- Projekt koncepcyjny Przebudowa drogi nr 977 obejmująca "Budowę chodnika w miejscowości Małastów w ciągu drogi wojewódzkiej 977 odc. ref. 270 km 0+686 - 0+994; 1+212 - 1+442" strona prawa – opracowanie własne.

W projekcie uwzględniono wymogi wymienione w:

- Ustawie z dn. 07.07.1994 r. Prawo Budowlane,
- Rozporządzeniu Ministra Transportu i Gospodarki Morskiej z dn. 02.03.1999r. w sprawie warunków technicznych, jakim powinny odpowiadać drogi publiczne i ich usytuowanie,
- Rozporządzeniu Ministra Infrastruktury z dn. 02.09.2004r. w sprawie szczegółowego zakresu i formy dokumentacji projektowej, specyfikacji technicznych wykonania i odbioru robót budowlanych oraz programu funkcjonalno-użytkowego,
- Rozporządzeniu Ministra Transportu, Budownictwa i Gospodarki Morskiej z dnia 25 kwietnia 2012r. w sprawie ustalenia geotechnicznych warunków posadowienia obiektów budowlanych,
- Rozporządzeniu Ministra Transportu i Gospodarki Morskiej z dn. 30.05.2000r. w sprawie warunków technicznych, jakim powinny odpowiadać drogowe obiekty inżynierskie i ich usytuowanie,
- Ustawie z dn. 21.03.1985 r. o drogach publicznych,
- Załączniku do zarządzenia Nr 31 Generalnego Dyrektora Dróg Krajowych i Autostrad z dn. 16.06.2014 r. „Katalog typowych konstrukcji nawierzchni podatnych i półsztywnych”,
- Piśmie znak: RDWT/PW/2020/726/PZ; RDWT-530-6/20 Rejonu Dróg wojewódzkich w Tarnowie z dnia 20.08.2020 r.

2. Temat opracowania

Przebudowa drogi nr 977 Tarnów – Gorlice – Konieczna w miejscowości Małastów polegająca na budowie chodnika dla pieszych oraz odwodnienia na odc. ref. 270 w km 0+686 - 0+994 oraz 1+212 - 1+442 po stronie prawej, wraz z budową 3 zatok autobusowych.

3. Cel i zakres opracowania

Celem opracowania jest przedstawienie zakresu i rozwiązań technicznych dla poprawy warunku ruchu drogowego oraz komfortu i bezpieczeństwa użytkowników.
Opracowaniem objęto:

- budowę chodnika po stronie prawej za rowem przydrożnym,
- budowę zatoki autobusowej po stronie lewej,

- budowę 2 zatok autobusowych po stronie prawej,
- odwodnienie jezdni drogi wojewódzkiej, chodnika i przyległego terenu w pasie drogowym poprzez:
  - przebudowę rowu przydrożnego otwartego po stronie prawej,
  - budowę ścieków przykrawężnikowych, terenowych i drogowych,
  - zabudowę rowów otwartych,
  - przebudowę istniejących przepustów,
- przebudowę istniejących zjazdów,
- budowę elementów bezpieczeństwa ruchu drogowego,

4. Stan istniejący

4.1 Ogólna charakterystyka

Na przedmiotowym odcinku droga wojewódzka klasy G o szerokości jezdni 6,00 m (pas ruchu 3,00 m) przebiega przez obszar niezabudowany (w rozumieniu Ustawy Prawo o ruchu Drogowym). Prędkość dopuszczalna na przedmiotowym odcinku wynosi 90 km/h. Występują obustronne gruntowe pobocza o nawierzchni twardej nieulepszonej (kruszywo) szerokości ok. 1,00 m.
Wody opadowe lub roztopowe spływają do rowów przydrożnych otwartych zlokalizowanych obustronnie na odcinkach DW 977 objętych przebudową.
W stanie istniejącym nie występują chodniki zarówno po stronie prawej jak i lewej. W km ok. 1+280 po stronie prawej znajduje się przystanek autobusowy - linia przystankowa P-17 wraz ze znakiem pionowym D-15.

Parametry techniczne drogi wojewódzkiej:

- kategoria drogi: publiczna
- klasa drogi: G (rozwiązania zaprojektowano dla klas Z, zgodnie z §4 ust. 3 Rozporządzenia Ministra Transportu i Gospodarki Morskiej z dn. 02.03.1999r. w sprawie warunków technicznych, jakim powinny odpowiadać drogi publiczne i ich usytuowanie)
- przekrój: szlakowy
- kategoria ruchu: KR3
- ruch pojazdów: dwukierunkowy
- szerokość pasa ruchu: 3,00 m (3,25 m przy zatokach autobusowych)
- pochylenie podłużne 1-4%
- pochylenie poprzeczne: daszkowe, na łukach poziomych jednostronne
- rowy przydrożne ziemne trapezowe

4.2 Warunki gruntowo wodne

Podłoże gruntowe terenu badań budują grunty, które zakwalifikowano do 6 warstw geotechnicznych (głównie glina zwięzła i glina piaszczysta) zróżnicowanych pod względem właściwości geotechnicznych. W jednym z wykonywanych sondowań stwierdzono występowanie wody gruntowej w postaci zwierciadła swobodnego na głębokości od 1,80 m p.p.t. do 2,00 p.p.t.
Nie należy prowadzić robót ziemnych w okresach mokrych - po roztopach lub po i w trakcie intensywnych i długotrwałych opadów, a wszystkie skarpy powstałe w wyniku robót ziemnych, zabezpieczyć niezwłocznie po ich wykonaniu.
W rejonie projektowanej inwestycji nie występują negatywne procesy geodynamiczne, natomiast występują procesy antropogeniczne w postaci nasypów niebudowlanych.

5. Stan projektowany

5.1 Plan sytuacyjny

Budowę chodnika zaprojektowano w sposób niewymagający zmiany granic pasa drogowego.
Chodnik dla pieszych zaprojektowano wzdłuż drogi wojewódzkiej po stronie prawej za rowem przydrożnym w lokalizacji:
Odcinek ref. 270 – w km od 0+686.00 do 0+994.00,
Odcinek ref. 270 – w km od 1+212.00 do 1+442.00,
Projektowa szerokość chodnika wynosi 1,50 m (bez krawężnika i obrzeży).
Ponadto zaprojektowano 3 zatoki autobusowe szerokości 3,00 m z peronami (chodnikami) szerokości 1,50 m (szerokość liczona bez obramowania w postaci krawężnika, obrzeża lub ścianki oporowej):
Odcinek ref. 270 – w km od 0+578,70 do 0+634,70 strona lewa,
Odcinek ref. 270 – w km od 0+693,50 do 0+749,50 strona prawa,

Odcinek ref. 270 – w km od 1+281,70 do 1+337,70 strona prawa,

5.2 Ukształtowanie wysokościowe

Niweletę chodnika poprowadzono z uwzględnieniem istniejącego ukształtowania terenu oraz w dowiązaniu do stałych punktów terenu – ogrodzeń, wjazdów i projektowanych zatok autobusowych. Pochylenie podłużne chodnika zawiera się w przedziale 0,1 % do 6,0 %. Załomy niwelety wyokrąglono łukami kołowymi pionowymi w przedziale R = 50 m do R = 1000 m.

5.3 Konstrukcje nawierzchni

Konstrukcja chodnika:
8 cm – w-wa ścieralna – wibroprasowana kostka brukowa betonowa koloru szarego
3 cm – podsypka cementowo-piaskowa 1:4
15 cm – podbudowa zasadnicza z mieszanki niezwiązanej kruszywem $C_{90/3}$
15 cm - Warstwa gruntu stabilizowana spoiwem hydraulicznym o Rm = 1,5MPa
RAZEM: 41cm

Konstrukcję nawierzchni zatok zjazdów publicznych i skrzyżowaniu przyjęto w oparciu o Załącznik do zarządzenia Nr 31 Generalnego Dyrektora Dróg Krajowych i Autostrad z dn. 16.06.2014 r. „Katalog typowych konstrukcji nawierzchni podatnych i półsztywnych".

Głębokość przemarzania gruntu w regionie inwestycji wynosi: Hz=1,20m. Dla wyliczonej kategorii KR3 i grupy nośności podłoża G4, grubość warstw konstrukcji powinna być większa od:

KR3 -> 0,70xHz, tj. 0,84 m,

konstrukcja zatoki autobusowej:
warstwy górne konstrukcji nawierzchni:
- 8 cm – w-wa ścieralna - wibroprasowana betonowa kostka brukowa :kolor szary
- 3 cm – podsypka cementowo – piaskowa 1:4
- 20 cm – podbudowa z chudego betonu C8/10

warstwy dolne konstrukcji nawierzchni:
- 12 cm – warstwa pomocnicza z kruszywa łamanego 0/31,5
- 28 cm – warstwa mrozoochronna z mieszanki niezwiązanej o CBR ≥ 35% i k_{10}≥ 8m/d

warstwa ulepszonego podłoża: TYP 8
- 25 cm – warstwa ulepszonego podłoża z gruntu stabilizowanego spoiwem hydraulicznym

RAZEM: min. 0,89 m > 0,84 m

konstrukcja i zjazdów publicznych:
warstwy górne konstrukcji nawierzchni:
- 8 cm – w-wa ścieralna - wibroprasowana betonowa kostka brukowa :kolor czerwony
- 3 cm – podsypka cementowo – piaskowa 1:4
- 25 cm – podbudowa zasadnicza z mieszanki niezwiązanej kruszywem $C_{90/3}$

warstwy dolne konstrukcji nawierzchni: TYP 8
- 28 cm – warstwa mrozoochronna z mieszanki niezwiązanej o CBR ≥ 35% i k_{10}≥ 8m/d

warstwa ulepszonego podłoża: TYP 8
- 25 cm – warstwa ulepszonego podłoża z gruntu stabilizowanego spoiwem hydraulicznym

RAZEM: min. 0,89 m > 0,84 m

Dla przyjętej kategorii KR2 na skrzyżowaniu i grupy nośności podłoża G4, grubość warstw konstrukcji na powinna być większa od:

KR2 -> 0,65xHz, tj. 0,78 m,

konstrukcja skrzyżowania:
warstwy górne konstrukcji nawierzchni: TYP A1
- 4 cm – w-wa ścieralna – beton asfaltowy AC11S
- 8 cm – w-wa wiążącą – beton asfaltowy AC16W
- 20 cm – podbudowa zasadnicza z mieszanki niezwiązanej kruszywem $C_{90/3}$

warstwy dolne konstrukcji nawierzchni: TYP 12
- 22 cm – warstwa mrozoochronna z mieszanki niezwiązanej o CBR ≥ 35% i k_{10}≥ 8m/d
warstwa ulepszonego podłoża: TYP 12
- 24 cm – warstwa ulepszonego podłoża z gruntu stabilizowanego spoiwem hydraulicznym
RAZEM: min. 0,78 m = 0,78 m

Konstrukcja ścieku przykrawężnikowego:
- 8 cm – w-wa ścieralna – wibroprasowana kostka brukowa betonowa
- 3 cm – podsypka cementowo-piaskowa 1:4
- 23 cm – ława z betonu cementowego C16/20
RAZEM: 34 cm

Konstrukcja zjazdów indywidualnych przez chodnik:
- 8 cm – w-wa ścieralna - wibroprasowana betonowa kostka brukowa koloru czerwonego
- 3 cm – podsypka cementowo – piaskowa 1:4
- 25 cm – podbudowa zasadnicza z mieszanki niezwiązanej kruszywem $C_{90/3}$
- 15 cm – Warstwa gruntu stabilizowana spoiwem hydraulicznym o Rm = 2,5MPa
RAZEM: 51cm

5.4 Przekrój typowy

Pochylenie poprzeczne projektowanego chodnika wynosi 2,0 % w kierunku jezdni drogi wojewódzkiej. Szerokość chodnika 1,50 m (bez obramowań) w odsunięciu od jezdni tj. za rowem przydrożnym. Od strony nawierzchni zatoki autobusowej obramowanie stanowi krawężnik betonowy 20/30 cm na ławie betonowej z oporem z betonu C16/20. Wyniesienia krawężnika ponad nawierzchnię jezdni wynosi 12 cm. Od strony terenu chodnik obramowano obrzeżem betonowym 8/30 cm posadowionym na ławie betonowej z oporem z betonu C12/15. Chodnik usytuowany za rowem przydrożnym zostanie obramowany obustronnie obrzeżem betonowym. Obrzeże usytuowano w poziomie nawierzchni chodnika.
Od strony rowu przydrożnego zaprojektowano opaskę gruntową o szerokości 0,42 - 0,50 m i pochyleniu 6,0-8,0 %. Opaskę oraz skarpy rowu o pochyleniu 1:1.5 należy zahumusować i obsiać mieszanką traw.

Obramowanie za peronem zatoki autobusowej po stronie lewej drogi wojewódzkiej stanowić będzie ścianka oporowa prefabrykowana typu L grubości 12 cm o całkowitej wysokości h=1,80 m (około 1,30 m powyżej terenu).
Ścianka zastanie posadowiona zaprawie jastrychowej i podkładzie z betonu C12/15. Ławę do granicy przemarzania zaprojektowano z kruszywa naturalnego (pospółki).

5.5 Urządzenia bezpieczeństwa ruchu

Balustradę szczeblinkową U-11a ze stali ocynkowanej należy zastosować przy umocnieniach rowu prefabrykowanymi elementami betonowymi o pochyleniu skarp większym niż 1,5 (1:1-1.2).

- km 1+342.40 do km 1+354.40,

Dla zabezpieczenia pieszych przed upadkiem przy różnicy poziomów > 0,50 m.
- w miejscu skrzyżowania cieku wodnego z projektowanym chodnikiem przy zastosowaniu ścianek czołowych w km 1+217.40; L= 4,50 m (P) i 3,00 m (L)
- w miejscu zastosowania ścianki oporowej przy peronie zatoki autobusowej po stronie lewej drogi wojewódzkiej w km 0+590.70 do km 0+627.00 L=39,50 m

5.6 Zjazdy

Istniejące zjazdy w terenie w związku z budową chodnika i zatok autobusowych należy przebudować. Szerokość jezdni przyjęto na podstawie pomiarów terenie. Nawierzchnię jezdni zjazdów projektuje się jako nawierzchnię twardą ulepszoną z betonowej kostki brukowej (do krawędzi zewnętrznej projektowanego chodnika). Na pozostałym odcinku do granicy pasa drogowego nawierzchnia zjazdu zostanie wykonana z kruszywa łamanego 0/31.5 o gr. warstwy 15 cm. Zjazdy należy wykonać wraz ze skosami zjazdowymi 1:1 na przecięciu krawędzi jezdni drogi woj. i krawędzi zjazdu na długości/szerokości 1,50 m. Dla zjazdów publicznych na przecięciu krawędzi jezdni drogi woj. i krawędzi zjazdu należy wykonać wyłukowania o promieniach R =12,0 m. Pochylenie podłużne zjazdów zostało ukształtowane w zależności od istniejącego terenu. Na szerokości chodnika pochylenie wynosić będzie 2,0% (zgodnie z pochyleniem chodnika). Na

pozostałym odcinku, od krawędzi jezdni do chodnika i od chodnika do granicy pasa drogowego maksymalnie 5,0 %.
Wyniesienie krawężnika względem krawędzi jezdni na zjazdach indywidualnych przyjęto 4 cm.
Zjazd od strony terenu zakończony zostanie krawężnikiem 15x30cm posadowionym na „płasko" na ławie z oporem z betonu C16/20. Obramowanie jezdni zjazdu z kostki betonowej stanowić będzie krawężnik betonowy 15/30 cm wtopiony.
Obustronne pobocza szerokości 0,75 m każde, zostaną wykonane z nawierzchni gruntowej ulepszonej.

5.7 Skrzyżowania

Istniejące skrzyżowanie z drogą gminną 270971 Małastów – Owczary w km 0+996,50 w stanie istniejącym posiada nawierzchnię żwirową.
Do granicy pasa drogowego zaprojektowano przebudowę tej drogi.Przyjęto parametry drogi jak dla klasy technicznej D. Szerokość jezdni wynosić będzie 5,00 m, natomiast na przecięciu krawędzi jezdni drogi gminnej i krawędzi drogi wojewódzkiej przyjęto łuki wyokrąglające o promieniach:
R= 8,0 m na wylocie z drogi wojewódzkiej,
R=6,0 m na wylocie z drogi gminnej.

5.8 Przepusty

km 0+744.50 (wylot)
Przepust (rurociąg) z PCV średnicy 250 mm należy skrócić o 3,50 m i włączyć do projektowanego rowu krytego poprzez studnię z betonowych kręgów średnicy 1200 mm

km 0+998.0 (pod zjazdem)
Zamulony betonowy przepust rurowy pod zjazdem średnicy 500 mm należy wymienić na przepust z tworzywa sztucznego (HDPE). Na wlocie przepustu zostanie umieszczona studnia betonowa średnicy 1200 mm w celu umożliwienia podłączenie wylotów przykanalików.

km 1+217.40 (rów boczny)

W miejscu skrzyżowania projektowanego chodnika z ciekiem zaprojektowano przepust rurowy średnicy 400 mm z rury PP SN8 zakończonej prefabrykowanymi betonowymi ściankami czołowymi. Rura posadowiona będzie na ławie żwirowej grubości 20 cm.

km 1+279.40 (rów boczny)

W miejscu skrzyżowania projektowanego chodnika z ciekiem zaprojektowano przepust rurowy średnicy 300 mm z rury PP SN8 zakończonej prefabrykowanymi betonowymi ściankami czołowymi. Rura posadowiona na ławie żwirowej grubości 20 cm.

km 1+335.00 (przepust pod drogą wojewódzką)

W miejscu wlotu do przepustu zakończonego betonową komorą wpadową przykrytą kratą stalową zaprojektowano studnię betonową średnicy 1500 mm w celu umożliwienia podłączenia wylotu przykanalika oraz przepustu pod zjazdem. Cześć przelotowa przepustu pod droga wojewódzką jest w dobrym stanie technicznym i wymaga jedynie oczyszczenia.

Przepusty pod zjazdami
km 0+827.00; L=7,70 m; średnica 500 mm
km 0+997.50; L=11,00 m; średnica 500 mm
km 1+239.50; L=7,90 m; średnica 500 mm
km 1+339.00; L=8,50 m; średnica 500 mm
km 1+405.90; L=16,60 m; średnica 400 mm

Ze względu na przebudowę sytuacyjno-wysokościową rowu przydrożnego prawostronnego oraz zjazdów, należy również przebudować przepusty pod zjazdami. Nowe przepusty projektuje się z rur z tworzywa sztucznego HDPE SN 8 spiralnie karbowane. Rury zostaną posadowione na ławie żwirowej o grubości 20 cm. Wlot i wylot przepustu zostanie dostosowany (ścięty) do płaszczyzny skarp nasypu zjazdu (pochylenie 1:1.5) oraz obrukowany kostką betonową na zaprawie cementowo piaskowej 1:2 na szerokości min. 0,50 m po obwodzie wlotu/wylotu oraz 1,0 m na długości przed wlotem/wylotem.

5.9 Zatoka autobusowa

Zaprojektowano zatoki autobusowe o parametrach:
- długość krawędzi zatrzymania - 20,0 m,
- szerokość zatoki 3,00 m,
- wyokrąglenie załomów krawędzi jezdni łukami o promieniu - 30,0 m,
- szerokość peronu 1,50 m (bez obramowania)
- pochylenie poprzeczne peronu 2,0 % do jezdni,
- pochylenie poprzeczne 2,0 %, w kierunku jezdni,
- skos wyjazdowy z drogi 1:8,
- skos wjazdowy na drogę 1:4,

Obramowanie nawierzchni zatoki od strony peronu i terenu należy wykonać na całej długości krawędzi z krawężnika betonowego 20/30 posadowionego na ławie betonowej z oporem z betonu C16/20.

5.10 Pobocza

Szerokość gruntowych poboczy wynosić będzie 1,00 m (jak wstanie istniejącym) . Pobocza należy oczyścić i uzupełnić kruszywem łamanym 0/31.5 stab. mechanicznie. Następnie wyprofilować do normatywnego 6%

pochylenia na odcinkach o pochyleniu poprzecznym daszkowym drogi oraz w przekrojach o pochyleniu jednostronnym dostosowanym do przechyłki na łukach poziomych w planie.

5.11 Rowy

Po wykonaniu chodnika istniejący rów przydrożny należy wyprofilować. Skarpy zostaną ukształtowane z pochyleniem poprzecznym 1:1.5 (lokalnie 1:1 do 1:2). Dno rowu o szerokości 0,40 m zostanie wyprofilowane w dostosowaniu do rzędnych projektowanych.

Przy pochyleniu 1:1-1:2, skarpy należy umocnić płytami ażurowymi typu krata mała o wymiarach 40 x 60 x 8 cm ułożonymi na podsypce piaskowej grubości 5 cm. Płyty ażurowe należy zabezpieczyć poprzez wbicie w otworach płyty co najmniej 2 kołków umieszczonych w narożach po przekątnej. Natomiast w dnie należy umieścić płytę ściekową korytkową na podsypce cementowo-piaskowej gr. 5cm i ławie z pospółki gr. 15 cm.

W miejscach ujścia wód opadowych ze ścieków podchodnikowych, rów należy umocnić płytami chodnikowymi 50 x 50 x 7 cm na skarpach oraz płytą ściekową korytkową o wym. 60x50x15 cm na podsypce cementowo-piaskowej gr. 5cm i ławie z pospółki gr. 15 cm.

Ponadto w km 0+898,20 do km 0+915.00 dno rowu ze względu na spadek podłużny przekraczający 6,0 % , należy zabezpieczyć płytą ściekową korytkową o wym. 60 x 50 x 15 cm na podsypce cementowo-piaskowej gr. 5cm i ławie z pospółki gr. 15 cm.

5.12 Kanał technologiczny

Zarządca drogi Decyzją Ministerstwa Cyfryzacji - Departamentu Telekomunikacji, pismo znak: DT-WIT.420.74.2020 z dnia 31 lipca 2020 r. został zwolniony z obowiązku budowy kanału technologicznego w ramach realizacji przedmiotowej inwestycji.

6. Geotechniczne warunki posadowienia

W obszarze, na którym realizowana będzie inwestycja występują proste warunki gruntowo-wodne.
Dla przedmiotowej inwestycji przyjęto druga kategorię geotechniczną.

7. Sieci uzbrojenia terenu

Projektowana inwestycja przebiega nad istniejącym uzbrojeniem podziemnym w sposób bezkolizyjny.
Roboty ziemne w pobliżu istniejących sieci należy wykonywać ręcznie zgodnie z warunkami technicznymi i pod nadzorem poszczególnych administratorów.

8. Odwodnienie

W stanie istniejącym, wody opadowo roztopowe spływają powierzchniowo do rowu przydrożnego otwartego nieumocnionego porośniętego roślinnością niską (trawą) i dalej poprzez przepusty do istniejących cieków. Projekt obejmuję budowę chodnika za rowem przydrożnym w związku z tym sposób odwodnienia nie ulegnie zmianie. Natomiast woda opadowa i roztopowa z nawierzchni projektowanych zatok autobusowych będzie odprowadzana punktowo poprzez wpusty deszczowe Ø 500 lub ściek skarpowy. Wpusty deszczowe zostaną wyposażone w osadnik głębokości 1,0 m oraz projektowane przykanaliki Ø 200 z rur PP SN8. Zwieńczenie stanowić będzie żeliwny ruszt jezdniowy klasy D400.
Zakończenie wylotu rury (przykanalika) Ø 200 w km 0+582.30 stanowić będzie prefabrykowana obudowa betonowa w postaci ścianki czołowej z progiem zwalniającym. W miejscu zrzutu wód opadowych do rowu, rów w dnie i na skarpach należy umocnić płytami betonowymi 50x50x7cm na długości 3,0 m. Płyty na skarpach zostaną ułożone na podsypce piaskowej, natomiast w dnie na podsypce piaskowej gr. 5cm i ławie żwirowej grubości 15cm.

W miejscu projektowanej zatoki autobusowej 0+727.50 str. P rów otwarty zostanie przebudowany na rów kryty. Rów kryty zaprojektowano z rur PP SN8 średnicy 600 mm z wlotem w postaci studni betonowej średnicy 1200mm wpadowej z umieszczonym przed wlotem prefabrykowanym osadnikiem betonowym. W miejscach zmiany trasy zaprojektowano studnie betonowe średnicy 1200 mm. Projektuje się studnie kanalizacyjne bez pierścieni i płyt nastudziennych z włazami typu lekkiego B125. Studnie należy wykonać z prefabrykowanych kręgów betonowych łączonych na uszczelkę gumową. Płyta denna powinna być wykonana jako monolityczna (tj. z kręgów z płytą denną i otworami na obsadzenie rur) wraz z kinetą lub wylewaną na mokro. Zwieńczenie stanowić będzie płyta pokrywowa. Ściany komór roboczych powinny być wewnątrz gładkie i nie otynkowane. Zewnętrzne powierzchnie studni zostaną zaizolowane masami bezpiecznymi ekologicznie w ilości nie mniejszej niż 3,0 kg/m^2 lub masą uszczelniającą.

W km 0+951,50 do 0+991,50 za gruntowym poboczem drogi wojewódzkiej zaprojektowano ściek drogowy. Ściek drogowy zostanie wykonany z prefabrykowanej płyty ściekowej korytkowej o wym. 60x50x15 cm na podsypce cementowo-piaskowej gr. 5cm i ławie z pospółki gr. 15 cm.

Ponadto dla przechwycenia wód opadowych lub roztopowych napływających z przyległego terenu przy obrzeżu betonowym chodnika zaprojektowano ściek terenowy. Ściek terenowy zostanie wykonany w postaci płyty ściekowej korytkowej małej o wym. 30x50x10cm. Wody opadowe lub roztopowe ze ścieku terenowego poprzez ściek podchodnikowy oraz ze ścieku liniowego poprzez wpusty deszczowe odprowadzone zostaną do rowu przydrożnego w poniższej lokalizacji:
km 0+582,3 – wpust str. L
km 0+676,7 – wpust str. P
km 0+713,6 - wpust str. P
km 0+747,1 - wpust str. P
km 0+831,5- wpust str. P
km 0+884,2 – ściek podchodnikowy str. P
km 0+915,3 – ściek podchodnikowy str. P
km 0+991,5 – wpust str. P
km 0+992,4 – wpust str. P
km 1+243,7 – ściek podchodnikowy str. P
km 1+332,3- wpust str. P

km 1+366,4 – ściek podchodnikowy str. P
km 1+385,4 – ściek podchodnikowy str. P

W km 0+712,30 w miejscu włączenia korytka betonowego do rowu przydrożnego zaprojektowano wlot do rowu krytego w postaci rury HDPE średnicy 400 mm zakończonej betonową ścianką czołową

Do odprowadzania wody z warstwy mrozoochronnej konstrukcji nawierzchni zatoki autobusowej projektuje się dren w postaci przewodu drenarskiego perforowanego z tworzywa sztucznego średnicy 100mm w otulinie filtracyjnej z włókna kokosowego. Wylot przewodu drenarskiego usytuowano w studzience ściekowej.

Na wykonanie urządzeń odwadniających obiekty budowlane, o zasięgu oddziaływania niewykraczającym poza granice terenu, którego zakład jest właścicielem oraz na przebudowę lub odbudowę urządzeń odwadniających zlokalizowanych w pasie drogowym dróg publicznych, obszarze kolejowym, na lotniskach lub lądowiskach uzyskano zgłoszenie wodno-prawne. Państwowe gospodarstwo Wodne Wody Polskie wydało zaświadczenie o niezgłoszeniu sprzeciwu na wykonanie ww. robót.

9. Organizacja ruchu drogowego

9.1 Stała organizacja ruchu

Budowa chodnika i zatok autobusowych wymaga wprowadzenia zmian w stałej organizacji ruchu. "Projektu stałej organizacji ruchu" stanowi odrębne opracowanie.

9.2 Organizacja ruchu na czas budowy

Na czas wykonywania robót, na odcinku objętym niniejszym projektem zostanie wprowadzone oznakowanie wg „Projektu czasowej organizacji ruchu”. Projekt czasowej organizacji ruchu opracuje Wykonawca Robót.

10. Ochrona interesów osób trzecich

Obiekt budowlany jako całość oraz jego poszczególne części, wraz ze związanymi z nim urządzeniami budowlanymi, biorąc pod uwagę przewidywany okres użytkowania, zaprojektowano w sposób określony w przepisach, w tym techniczno-budowlanych, oraz zgodnie z zasadami wiedzy technicznej, zapewniając w szczególności spełnienie wymagań zawartych w art. 5 ust. 1 pkt. 9 ustawy z dn. 07.07.1994 r. Prawo Budowlane tj. poszanowanie, występujących w obszarze oddziaływania obiektu, uzasadnionych interesów osób trzecich, w tym zapewnienie dostępu do drogi publicznej.
Na podstawie art. 38. ust. 1 Ustawy z dn. 21.03.1985 r. o drogach publicznych istniejące w pasie drogowym obiekty budowlane i urządzenia niezwiązane z gospodarką drogową lub obsługą ruchu pozostają w dotychczasowym stanie. Wobec powyższego nie pozbawia się możliwości korzystania z mediów (wody, kanalizacji sanitarnej, energii elektrycznej oraz ze środków łączności).

11. Sposób zapewnienia warunków niezbędnych osobom niepełnosprawnym

Zastosowane rozwiązania techniczne nie stwarzają barier architektonicznych dla osób niepełnosprawnych.

12. Szkody górnicze

Inwestycja zlokalizowana jest poza terenami i obszarami górniczymi. Inwestycja nie znajduje się również w obszarze złóż ropy i gazu.

13. Rejestr zabytków

Teren, na którym zlokalizowana jest inwestycja nie jest wpisany do rejestru zabytków.

12. Wpływ obiektu na środowisko

- Przedmiotowa inwestycja znajduje się w Południowomałopolskim Obszarze Chronionego Krajobrazu oraz w Naturze 2000 – obszary ptasie pod nazwą Beskid Niski.

- Przedmiotowe przedsięwzięcie nie należy do przedsięwzięć mogących znacząco lub potencjalnie znacząco oddziaływać na środowisko, wobec powyższego nie wymaga uzyskania decyzji o środowiskowych uwarunkowaniach.

- Zgodnie z opracowanymi przez Dyrektora Regionalnego Zarządu Gospodarki Wodnej w Krakowie mapami zagrożenia i ryzyka powodziowego regionu wodnego Górnej Wisły inwestycja znajduje się poza terenami obszaru objętego granicami zalewu wodą o prawdopodobieństwa przewyższenia 1% oraz poza granicami obszarów szczególnego zagrożenia powodzią.
- Inwestycja znajduje się również poza terenem zaliczanym do obszarów Głównych Zbiorników Wód Podziemnych. Wobec powyższego inwestycja nie zagraża ani zubożeniu zasobów wód powierzchniowych i podziemnych, ani ich jakości.

- Planowana inwestycja wg Systemu Osłony Przeciwosuwiskowej (SOPO) nie znajduje się na terenie osuwisk, jak również znajduje się poza granicami terenów zagrożonych ruchami masowymi ziemi i erozją.

- Wycinka drzew/krzewów przeprowadzona zostanie w zakresie niezbędnym do realizacji inwestycji na podstawie decyzji zezwalającej na wycinkę.

- Obszar oddziaływania projektowanego obiektu, mieści się w całości na działce, na której został zaprojektowany tj. na działkach ewidencyjnych nr: 8 i 79 zlokalizowanych w jednostce ewidencyjnej: 120509_2 Sękowa, obręb: 0005 Małastów.

MAŁOPOLSKA

ZARZĄD DRÓG WOJEWÓDZKICH W KRAKOWIE
INSTYTUCJA WOJEWÓDZTWA MAŁOPOLSKIEGO

URZĄD GMINY SĘKOWA
KANCELARIA OGÓLNA
WPŁYW: 21. 06. 2019 Godz.
Ilość zał. 3042/2019
Podpis

UT
24.06.2019

Kraków, 13-06-2019 r.

ZDW/PW/2019/3856/DI-2/MGŻ
DI-2-650-977-73/19

Urząd Gminy Sękowa
38-307 Sękowa 252

Dotyczy: wydania warunków technicznych dla budowy chodnika w ciągu drogi wojewódzkiej nr 977 w miejscowości Małastów, gmina Sękowa, odc. ref. 270 km 0+686 – 0+994; 1+212 – 1+442; 2+214 – 2+556

W odpowiedzi na pismo z dnia 15.05.2019 r. (data wpływu 24.05.2019 r.) informujemy, że projekt budowy chodnika przy drodze wojewódzkiej nr 977 w miejscowości Małastów, gmina Sękowa, odc. ref. 270 km 0+686 – 0+994; 1+212 – 1+442; 2+214 – 2+556, należy zaprojektować zgodnie z Rozporządzeniem Ministra Transportu i Gospodarki Morskiej z dnia 02.03.1999 r. w sprawie warunków technicznych, jakim powinny odpowiadać drogi publiczne i ich usytuowanie, na aktualnym podkładzie geodezyjnym obejmującym obszar 30,00m od ostatniego projektowanego elementu.
Informujemy, że:
- droga wojewódzka nr 977 posiada klasę techniczna G,
- szerokość chodnika przy jezdni 2,00m (wyjątkowe miejsca 1,25m),
- w miejscach zbliżenia do jezdni krawężnik lokalizować zgodnie z RMTiGM z dnia 02.03.1999 r. § 15 od istniejącej osi jezdni z uwzględnieniem wymaganego poszerzenia na łukach drogi wojewódzkiej,
- odsłonięcie krawężnika (20x30cm) do stanu istniejącej starej zniszczonej nawierzchni - 16cm, na wjazdach - 6cm, na przejściach dla pieszych – 2cm, dla istniejącej nowej nawierzchni -12cm, na wjazdach -4cm, na przejściach dla pieszych -2cm,
- zapewnić prawidłowe odwodnienie. Przy projektowaniu urządzeń odwadniających uzyskać pozwolenie wodno-prawne na włączenia do cieków lub ziemi. W przypadku odprowadzenia ścieków do studni chłonnych wykonać badania geologiczne,
- dokumentację wodnoprawną opracować zgodnie z ustawą Prawo wodne z dnia 20.07.2017 r. Dz.U. 2017 poz. 1566 z póź. zm. (1 egz. operatu wodnoprawnego prosimy przekazać do ZDW w Krakowie celem zaopiniowania),
- przy projektowanym ścieku z kostki brukowej betonowej (przy nowej nawierzchni), projektować studzienki ściekowe z wpustem krawężnikowo-jezdniowym, natomiast w przypadku starej nawierzchni (poszerzenie wykonać bitumiczne bez ścieku z kostki brukowej) projektować studzienki ściekowe z wpustem krawężnikowym,
- droga powinna być oświetlona ze względów bezpieczeństwa ruchu, zgodnie z § 109 ust. 1 oraz § 109 ust. 4 pkt 2 RMTiG z dnia 02.03.1999 r.,
- w przypadku wyznaczania nowych przejść dla pieszych zapewnić widoczność na zatrzymanie z obu kierunków, a ich oświetlenie wykonać zgodnie z wytycznymi ZDW,

Zarząd Dróg Wojewódzkich w Krakowie
ul. Głowackiego 56, 30-085 Kraków
Centrala tel.: 12-446-57-00, Sekretariat tel.: 12-446-57-01, Fax: 12-446-57-02
www.zdw.krakow.pl, e-mail: sekretariat@zdw.krakow.pl

- w projekcie chodnika należy przewidzieć zaprojektowanie zatok autobusowych w rejonie występowania istniejących przystanków autobusowych w dostosowaniu lokalizacji do obowiązujących przepisów (zapewnić widoczność na zatrzymanie),
- w przypadku budowy nowych zatok autobusowych ich lokalizację zaopiniować w samorządzie lokalnym oraz ZDW,
- w przypadku konieczności zajęcia działek prywatnych w ramach przygotowywanej dokumentacji Gmina zobowiązuje się do wykonania podziału zajętych działek pod inwestycję wraz z uregulowaniem stanu prawnego,
- zgodnie z art. 39 ust. 6 i 6a ustawy z dnia 21.03.1985 r. o drogach publicznych w trakcie budowy lub przebudowy drogi istnieje obowiązek zaprojektowania kanału technologicznego w pasie drogowym i podania do wiadomości możliwości zgłaszania zainteresowania udostępnieniem kanału. Od budowy kanału można odstąpić, gdy w terminie 60 dni od ogłoszenia informacji o zamiarze rozpoczęcia budowy lub przebudowy drogi nie zgłosi się żaden przedsiębiorca zainteresowany udostępnieniem takiego kanału,
- inwestycję zaprojektować w aktualnym kilometrażu drogi wojewódzkiej (odc. km), co przyspieszy weryfikację konieczności zaprojektowania i budowy kanału technologicznego,
- w przypadku konieczności przebudowy przepustów, przedstawić inwentaryzację stanu istniejącego wraz ze zdjęciami oraz projekt w zakresie opisu rozwiązań wraz z częścią graficzną związaną z przebudową,
- na poszerzeniu nawierzchni drogi wojewódzkiej przyjąć konstrukcję nawierzchni na podstawie Katalogu Nawierzchni Podatnych i Półsztywnych 2014, opracowanego przez Politechnikę Gdańską na zlecenie Generalnego Dyrektora Dróg Krajowych i Autostrad,

Przed złożeniem kompletnego projektu chodnika do uzgodnienia w Zarządzie Dróg Wojewódzkich w Krakowie należy uzyskać opinię:

- **samorządu lokalnego** w zakresie lokalizacji chodnika, odwodnienia, obsługi komunikacyjnej przyległych działek, ustalenia odkrycia krawężnika,
- **w Rejonie Dróg Wojewódzkich w Tarnowie uzyskać wstępną opinię projektu chodnika (2-egz.).**

Projekt budowy chodnika w 2 egz. łącznie z wcześniej uzyskanymi właściwymi **opiniami** należy przedstawić do tutejszego Zarządu do zaopiniowania.

Należy przesłać do działu Geodezji aktualne wypisy i wyrysy działki drogowej, a także czysty plan sytuacyjny w wersji elektronicznej wersja DWG 2000 pod adres p.mazanek@zdw.krakow.pl.

Należy opracować projekt organizacji ruchu oznakowania i zabezpieczenia robót na czas ich prowadzenia w pasie drogowym drogi wojewódzkiej, które należy zatwierdzić w ZDW w Krakowie, ul. Głowackiego 56.

Przed przystąpieniem do budowy należy uzyskać rozstrzygnięcie właściwego organu architektoniczno-budowlanego, zgodnie z obowiązującym Prawem Budowlanym, umożliwiające przystąpienie do realizacji przedmiotowej inwestycji.

Z-ca Dyrektora
ds. Inwestycji

mgr inż. Robert Górecki

Otrzymują:
1. Adresat
2. Rejon Dróg Wojewódzkich w Tarnowie, ul. Ostrogskich 5a, 33-100 Tarnów
3. A/a

e - mail

Wpłynęło dn. 20.07.2020
L. dz. 186b

GZGK 2902.2.24.2020

Sękowa 20.07.2020

TTS Projekt Spółka Z o.o.

Ul. Kolejowa 19

39-200 Dębica

W odpowiedzi na Państwa wniosek, w sprawie wydania warunków technicznych na prowadzenie robót w obrębie skrzyżowań i zbliżeń sieci kanalizacji sanitarnej na zadaniu pod nazwą „Przebudowa drogi nr 977 obejmująca „Budowę chodnika w miejscowości Małastów w ciągu drogi wojewódzkiej 977 odc. Ref 270km 0+686-0+994; 1+212- 1+442" podczas wykonywanych prac prosimy o zwrócenie szczególnej uwagi i ewentualnie w razie potrzeby o zabezpieczenie odcinka sieci kanalizacji rurą osłonową.

Z poważaniem

DYREKTOR
Gminnego Zakładu Gospodarki Komunalnej w Sękowej
mgr Grzegorz Nosal

orange

TTS PROJEKT sp. z o.o.
Wpłynęło dn. 16.09.2020
L. dz. 270

Orange Polska S.A.
Domena Hurt
Zarządzanie Zasobami Sieci i IT
Dział Zarządzania Zasobami Infrastruktury
i Obsługi Klienta w Krakowie
ul. Dauna 66, 30-629 Kraków
tel.: 12 255 47 68 www.hurt-orange.pl

TTS PROJEKT sp. z o.o.
ul. Kolejowa 19
39-200 Dębica

Kraków, 09 września 2020r.

Numer pisma: TTISIKU-31649/20/JP
Temat: uzgodnienie branżowe

Szanowni Państwo,

informujemy, że uzgadniamy realizację prac w sąsiedztwie infrastruktury teletechnicznej w ramach projektowanego zadania „Budowa chodnika w miejscowości Małastów w ciągu DW nr 977 odc. ref 270 km 0+686 - 0+994; 1+212 - 1+442"– zgodnie z załącznikiem mapowym. Przy realizacji procesu budowy wymagane jest spełnienie następujących warunków, które są integralną częścią uzgodnienia:

1. Wykonawca jest zobowiązany zgłosić do ORANGE POLSKA S.A. prace w strefie sieci telekomunikacyjnej min. na 14 dni przed przystąpieniem do robót, powołując się na numer przedmiotowego pisma. Tryb i zasady zgłoszenia prac oraz wystąpienia o nadzór właścicielski dostępne są na stronie: www.orange.pl/wniosekonadzor. Wykonywanie prac na sieci ORANGE POLSKA S.A. bez zgłoszenia i nadzoru właścicielskiego jest naruszeniem własności ORANGE POLSKA S.A. i będzie zgłaszane organom ścigania. Zgłoszenie/Wniosek o nadzór właścicielski można przesłać ze strony www.orange.pl/wniosekonadzor lub kierować na adres:

   Orange Polska S.A.
   Obsługa Techniczna Klienta w Krakowie
   ul. Jagiellońska 52A
   33-300 Nowy Sącz
   e-mail: DiSU.REWUUiiTarn@orange.com

   Powiadomienie powinno zawierać nazwę i adres wykonawcy prac oraz telefon kontaktowy.
2. **Roboty budowlano – montażowe w obrębie sieci telekomunikacyjnej wykonywać zgodnie z normami i przepisami obowiązującymi w budownictwie łączności ręcznie i pod nadzorem upoważnionego przedstawiciela ORANGE POLSKA S.A. Dostarczanie i Serwis Usług Obsługi Technicznej Klienta w Krakowie;**
3. Informujemy, że w obszarze działań inwestycyjnych mogą znajdować się elementy infrastruktury telekomunikacyjnej (kable szafy, puszki) będące pod **napięciem niebezpiecznym**. Elementy te oznaczone są przywieszkami koloru czerwonego, zawierającymi informację o występowaniu napięcia niebezpiecznego. W dokumentacji projektowej należy umieścić Informację o możliwości występowania na trasie/w relacji projektowanego zasobu, elementów infrastruktury z napięciami niebezpiecznymi i konieczności zachowania szczególnych środków ostrożności podczas pracy na/w zbliżeniu z nimi.

   Osoby przystępujące do wykonywania prac na tak oznakowanych elementach infrastruktury w których występują napięcia niebezpieczne, powinny posiadać aktualne uprawnienia SEP (E) oraz zobowiązane są do przestrzegania Instrukcji BHP.

Orange Polska Spółka Akcyjna z siedzibą i adresem w Warszawie (02-326) przy ulicy Al. Jerozolimskie 160, wpisana do Rejestru Przedsiębiorców prowadzonego przez Sąd Rejonowy dla m. st. Warszawy
XII Wydział Gospodarczy Krajowego Rejestru Sądowego pod numerem 0000010681, REGON 012100784, NIP 526-02-50-995, z pokrytym w całości kapitałem zakładowym wynoszącym 3 937 072 437 złotych.

4. **Lokalizację podziemnych urządzeń telekomunikacyjnych w terenie należy potwierdzić za pomocą przekopów kontrolnych, a w przypadku odkrycia w trakcie robót ziemnych urządzeń nienaniesionych na planie należy je zabezpieczyć na koszt inwestora i powiadomić przedstawiciela ORANGE POLSKA S.A. Dostarczanie i Serwis Usług Obsługi Technicznej Klienta w Krakowie oraz inspektora nadzoru.**
5. Informujemy, że w celu zabezpieczenia sieci telekomunikacyjnej eksploatowanej przez ORANGE POLSKA S.A. (zwana dalej „OPL") należy:
   - W miejscu zbliżenia napowietrznej sieci teletechnicznej do modernizowanej drogi, wjazdu zachować odległość min 1 m od skrajnej części warstwy utwardzanej.
   - W przypadku zmian rzędnych terenu należy uwzględnić regulację poziomu istniejącej infrastruktury telekomunikacyjnej napowietrznej, z zachowaniem normatywnej wysokości w stosunku do projektowanej niwelety.
   - Zabezpieczenie wszystkich elementów infrastruktury telekomunikacyjnej musi być realizowane zgodnie z wymaganiami Rozporządzenia Ministra Infrastruktury z dnia 26 października 2005r. w sprawie warunków technicznych jakim powinny odpowiadać telekomunikacyjne obiekty budowlane i ich usytuowanie (Dz. U. z 2005r., nr 219, poz. 1864 ze zm.).
   - Koszty zabezpieczenia ponosi naruszający stan istniejący;
6. **W przypadku braku możliwości zabezpieczenia, należy złożyć wniosek o wydanie warunków technicznych na przebudowę.**
7. Miejsca zbliżeń i skrzyżowań oraz elementy zanikowe sieci telekomunikacyjnej przed ich zasypaniem podlegają obowiązkowi zgłoszenia pracownikowi sprawującemu w imieniu Orange Polska nadzór nad realizowanymi pracami.
8. Po zakończeniu prac inwestor jest zobowiązany do pisemnego zgłoszenia z 14-dniowym wyprzedzeniem na adres podany w punkcie 1 niniejszego pisma – wykonane zadanie do odbioru technicznego w zakresie miejsc kolizyjnych z sieciami teletechnicznymi oraz otrzymania pisemnej akceptacji w formie protokołu odbioru lub notatki służbowej.
9. **W przypadku uszkodzenia lub kradzieży infrastruktury teletechnicznej, w szczególności w wyniku niedotrzymania wymagań i warunków określonych w niniejszym dokumencie, ORANGE POLSKA S.A., obciąży sprawcę pełnymi kosztami naprawy oraz odszkodowaniem za straty związane między innymi z wypłaconymi bonifikatami i karami wynikającymi z zawartych przez ORANGE POLSKA S.A umów z klientami, a także innymi karami administracyjnymi.**
   Łączna wysokość roszczeń ORANGE POLSKA S.A w stosunku do sprawcy uszkodzenia może sięgać nawet kwoty kilkuset tysięcy złotych polskich;
10. Niniejsze uzgodnienie ważne jest jeden rok od daty jego wydania.
    Za powyższe uzgodnienie zostanie pobrana opłata wg aktualnego cennika. Należność należy uregulować w terminie określonym na fakturze VAT, która zostanie przesłana odrębną korespondencją.
    ORANGE POLSKA S.A. Wydział Zarządzania Zasobami Infrastruktury i Obsługi Klienta Krakowie otrzymał do celów służbowych 1 kpl. planów z przedmiotowego uzgodnienia.

Z poważaniem

Jerzy Prokop
Starszy specjalista ds. zasobów infrastruktury
Załączniki: 1egz. projektu zagospod. Terenu
Do wiadomości: adresat,

PLAN SYTUACYJNY–ODCINEK I

SKALA 1:500

LEGENDA:

I. Rodzaje linii
- granice działek ewid.
- linie podkładu mapowego
- linie konstrukcyjne
- oś drogi/zjazdu
- projektowana krawędź opaski gruntowej
- projektowana krawędź jezdni/zjazdu
- projektowane obrzeże betonowe
- projektowany krawężnik betonowy
- projektowany krawężnik betonowy obniżony
- projektowany krawężnik betonowy "na płasko"
- projektowana krawędź pobocza
- projektowana balustrada U-11a
- projektowany ściek drogowy korytkowy 60x50 cm
- projektowany ściek drogowy korytkowy 30x30 cm
- projektowany ściek liniowy z betonowej kostki brukowej
- projektowany rów kryty
- projektowana ściana oporowa
- projektowany drun
- projektowane umocnienie skarp, dno rowu płyta chodnikowa 50x50x7cm
- projektowane umocnienie skarp rowu płyta ażurowa typu "kratu"

II. Istniejące uzbrojenie terenu
- istniejąca sieć kanalizacyjna
- istniejąca sieć wodociągowa

III. Rodzaje nawierzchni
- projektowana nawierzchnia chodnika z betonowej kostki brukowej
- projektowana nawierzchnia zjazdu z betonowej kostki brukowej
- projektowana nawierzchnia z betonu asfaltowego – zatoka autobusowa
- projektowany zieleniec (trawnik)
- projektowane umocnienie rowu płytami chodnikowymi

IV. Symbole i oznaczenia
- proj. studzienka ściekowa #500
- proj. studnia kanalizacyjna #1000, #1200
- proj. brukowany wlot/wylot przepustu
- proj. ściek podchodnikowy
- proj. osadnik betonowy na włazie studni

Przedsiębiorstwo projektowe: TTS PROJEKT			Zamawiający: Gmina Sękowa, Sękowa 252, 38-307 Sękowa		
Rodzaj projektu: PROJEKT KONCEPCYJNY			Temat: Przebudowa drogi nr 977 obejmująca "Budowę chodnika w miejscowości Mistrzów w ciągu drogi wojewódzkiej 977 odc. nr 270 km 0+000 – 0+904, 1+212 – 1+442"		
Tytuł rysunku: PLAN SYTUACYJNY – ODCINEK I					
Sprawdził: mgr inż. Jacek Selder			Podpis:		
Projektował: mgr inż. Tomasz Passon, upr. nr PDG/0010/PWOD/14			Podpis:		
Prawa autorskie zastrzeżone. © TTS PROJEKT spółka z o.o.	Data: 08.2020	Skala: 1:500	Rewizja: 1.1	Nr rys.: 2	Nr arch.: 1

Nieodpowiedzialne kopiowanie, modyfikowanie, rozpowszechnianie oraz udostępnianie do innych zgodnie z prawem zabronione.

TAURON Dystrybucja S.A.
Oddział w Krakowie
Wydział Eksploatacji
uzgadnia się projektowaną trasę
jako zgodną z warunkami przebudowy
WP/ IDI.KO/OMIE/KI/WT/DZ/783/2020
Stacja transf. - nr ekspl. KO581024
Przyłącz - napowietrzny*, kablowy*
Linia SN* nN* - napowietrzna*, kablowa*
Zestaw - ZPP*, ZZP*
*niepotrzebne skreślić
Nowy Sącz, dnia 21/10/2020
podpis osoby uzgadniającej
Nie zachodzi kolizja

TAURON Dystrybucja S.A.
Oddział w Krakowie
Wydział Eksploatacji
Starszy Specjalista
Dział Rozwoju Sieci
Wydział Eksploatacji
Krzysztof Kowalczyk

TAURON Dystrybucja S.A.
Oddział w Krakowie
Wydział Eksploatacji
uzgadnia się projektowaną trasę
jako zgodną z warunkami przebudowy
WP/ TD/OKR/OME/K/WT/D2/783/2020
Stacja transf. - nr ekspl. KRS 81024
Przyłącz - napowietrzny*, kablowy*
Linia SN* nN* - napowietrzna*, kablowa*
Zestaw - ZPP*, ZZP*
*niepotrzebne skreślić
Nowy Sącz, dnia 21/10/2020
Nie zachodzi kolizja
podpis osoby uzgadniającej
TAURON Dystrybucja S.A. Oddział w Krakowie Wydział Eksploatacji
Starszy Specjalista
Ryszard Laskiewicz

PLAN SYTUACYJNY–ODCINEK II

SKALA 1:500

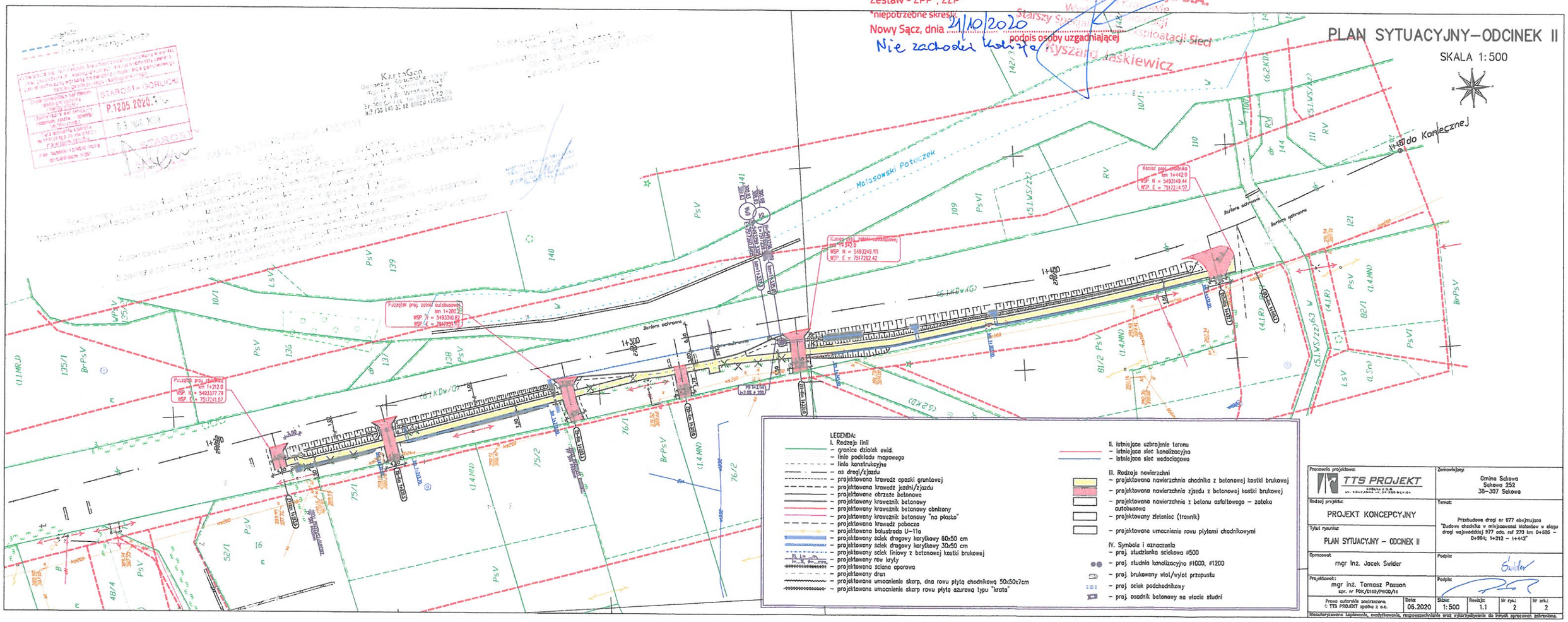
Małasowski Potoczek
do Koniecznej
Punktek proj. zatoki autobusowej km 1+292.0 WSP. N = 5493377.79 WSP. E = 7517241.67
Punktek proj. zatoki autobusowej km 1+280.0 WSP. N = 5493310.82 WSP. E = 7517254.99
Punktek proj. studzienki km 1+542.0 WSP. N = 5493249.93 WSP. E = 7517262.42
Punktek proj. studzienki km 344+42.0 WSP. N = 5493149.44 WSP. E = 7517214.02
Barjera ochronna
1+280
1+300
1+400
(6.1KDw/G)
(6.2KD)
(5.1WS/Z2)
(1.4MN)
(4.1R)
(1.1MR/J)
PsV
BrPsV
LsV
RV
W
V
LEGENDA:
I. Rodzaje linii
– granice działek ewid.
– linie podkładu mapowego
– linia konstrukcyjna
– oś drogi/zjazdu
– projektowana krawędź opaski gruntowej
– projektowana krawędź jezdni/zjazdu
– projektowane obrzeże betonowe
– projektowany krawężnik betonowy
– projektowany krawężnik betonowy obniżony
– projektowany krawężnik betonowy "na płasko"
– projektowana krawędź pobocza
– projektowana balustrada U-11a
– projektowany ściek drogowy korytkowy 60x50 cm
– projektowany ściek drogowy korytkowy 30x50 cm
– projektowany ściek liniowy z betonowej kostki brukowej
– projektowany rów kryty
– projektowana ściana oporowa
– projektowany drenaż
– projektowane umocnienie skarp, dna rowu płytą chodnikową 50x50x7cm
– projektowane umocnienie skarp rowu płytą ażurową typu "krata"
II. Istniejące uzbrojenie terenu
– istniejąca sieć kanalizacyjna
– istniejąca sieć wodociągowa
III. Rodzaje nawierzchni
– projektowana nawierzchnia chodnika z betonowej kostki brukowej
– projektowana nawierzchnia zjazdu z betonowej kostki brukowej
– projektowana nawierzchnia z betonu asfaltowego – zatoka autobusowa
– projektowany zieleniec (trawnik)
– projektowane umocnienie rowu płytami chodnikowymi
IV. Symbole i oznaczenia
– proj. studzienka ściekowa #500
– proj. studnia kanalizacyjna #1000, #1200
– proj. brukowany wlot/wylot przepustu
– proj. ściek podchodnikowy
– proj. osadnik betonowy na wlocie studni

Pracownia projektowa: TTS PROJEKT SPÓŁKA Z O.O. ul. Kościuszki 14, 37-500 Jarosław	Zamawiający: Gmina Sękowa, Sękowa 252, 38-307 Sękowa
Rodzaj projektu: PROJEKT KONCEPCYJNY	Temat: Przebudowa drogi nr 977 obejmująca "Budowę chodnika w miejscowości Małastów w ciągu drogi wojewódzkiej 977 odc. rsf 270 km 0+886 – 0+994; 1+212 – 1+442"
Tytuł rysunku: PLAN SYTUACYJNY – ODCINEK II	
Opracował: mgr inż. Jacek Świder	Podpis:
Projektował: mgr inż. Tomasz Passon, upr. nr PDK/0188/PWOD/14	Podpis:
Prawa autorskie zastrzeżone © TTS PROJEKT spółka z o.o.	Data: 06.2020 · Skala: 1:500 · Rewizja: 1.1 · Nr rys.: 2 · Nr ark.: 2

Niezatwierdzone kopiowanie, modyfikowanie, rozpowszechnianie oraz wykorzystywanie do innych opracowań zabronione.

PLAN SYTUACYJNY–ODCINEK I

SKALA 1:500

LEGENDA:

I. Rodzaje linii
- granice działek ewid.
- linie podziału mapowego
- linia konstrukcyjna
- oś drogi/zjazdu
- projektowana krawędź opaski gruntowej
- projektowana krawędź jezdni/zjazdu
- projektowane obrzeże betonowe
- projektowany krawężnik betonowy
- projektowany krawężnik betonowy obniżony
- projektowany krawężnik betonowy "na płasko"
- projektowana krawędź pobocza
- projektowana balustrada U-11a
- projektowany ściek drogowy korytkowy 60x50 cm
- projektowany ściek drogowy korytkowy 30x50 cm
- projektowany ściek liniowy z betonowej kostki brukowej
- projektowany rów kryty
- projektowana ściana oporowa
- projektowany drań
- projektowane umocnienie skarp, dna rowu płyta chodnikowa 50x50x7cm
- projektowane umocnienie skarp rowu płyta ażurowa typu "krata"

II. Istniejące uzbrojenie terenu
- istniejąca sieć kanalizacyjna
- istniejąca sieć wodociągowa

III. Rodzaje nawierzchni
- projektowana nawierzchnia chodnika z betonowej kostki brukowej
- projektowana nawierzchnia zjazdu z betonowej kostki brukowej
- projektowana nawierzchnia z betonu asfaltowego – zatoka autobusowa
- projektowany zieleniec (trawnik)
- projektowane umocnienie rowu płytami chodnikowymi

IV. Symbole i oznaczenia
- proj. studzienka ściekowa #500
- proj. studnia kanalizacyjna #1000, #1200
- proj. brukowany wlot/wylot przepustu
- proj. ściek podchodnikowy
- proj. osadnik betonowy na wlocie studni

Pracownia projektowa: TTS PROJEKT spółka z o.o.			Zamawiający: Gmina Sękowa, Sękowa 252, 38-307 Sękowa	
Rodzaj projektu: PROJEKT KONCEPCYJNY			Temat: Przebudowa drogi nr 877 obejmująca "Budowę chodnika w miejscowości Bartkowa w ciągu drogi wojewódzkiej 977 odc. nr 270 km 0+586 – 0+994, 1+212 – 1+442"	
Tytuł rysunku: PLAN SYTUACYJNY – ODCINEK I				
Opracował: mgr inż. Jacek Świder			Podpis:	
Projektował: mgr inż. Tomasz Passon, upr. nr PDK/2005/PROD/14			Podpis:	
Prawa autorskie zastrzeżone: © TTS PROJEKT spółka z o.o.	Data: 08.2020	Skala: 1:500	Rewizja: 1.1	Nr rys.: 2 / Nr arch.: 1

Wszelkie dalsze kopiowanie, modyfikowanie, rozpowszechnianie oraz wykorzystywanie do innych opracowań zabronione.

TAURON Dystrybucja S.A.
Oddział w Krakowie
Wydział Eksploatacji
uzgadnia się projektowaną trasę
jako zgodną z warunkami
WP/TD/2020/KR/EW/1052/9881/2020
Stacja transf. - nr ekspl. KRS 81024
Przyłącz - napowietrzny*, kablowy*
Linia SN* nN* - napowietrzna*, kablowa*
Zestaw - ZPP*, ZZP*
*niepotrzebne skreślić
Nowy Sącz, dnia 21/10/2020
podpis osoby uzgadniającej
Nie zachodzi kolizja

Specjalista ds. Eksploatacji Sieci
Ryszard Jaśkiewicz

TAURON Dystrybucja S.A.
Oddział w Krakowie
Wydział Eksploatacji
uzgadnia się projektowaną trasę
jako zgodną z warunkami przebudowy
WP/ M/OKR/ONE/K/WT/D2/763/2020
Stacja transf. - nr eksp. KRS 81024
Przyłącz - napowietrzny*, kablowy*
Linia SN* nN* - napowietrzna*, kablowa*
Zestaw - ZPP*, ZZP*
*niepotrzebne skreślić
Nowy Sącz, dnia 21/10/2020
podpis osoby uzgadniającej
Nie zachodzi kolizja

PLAN SYTUACYJNY–ODCINEK II

SKALA 1:500

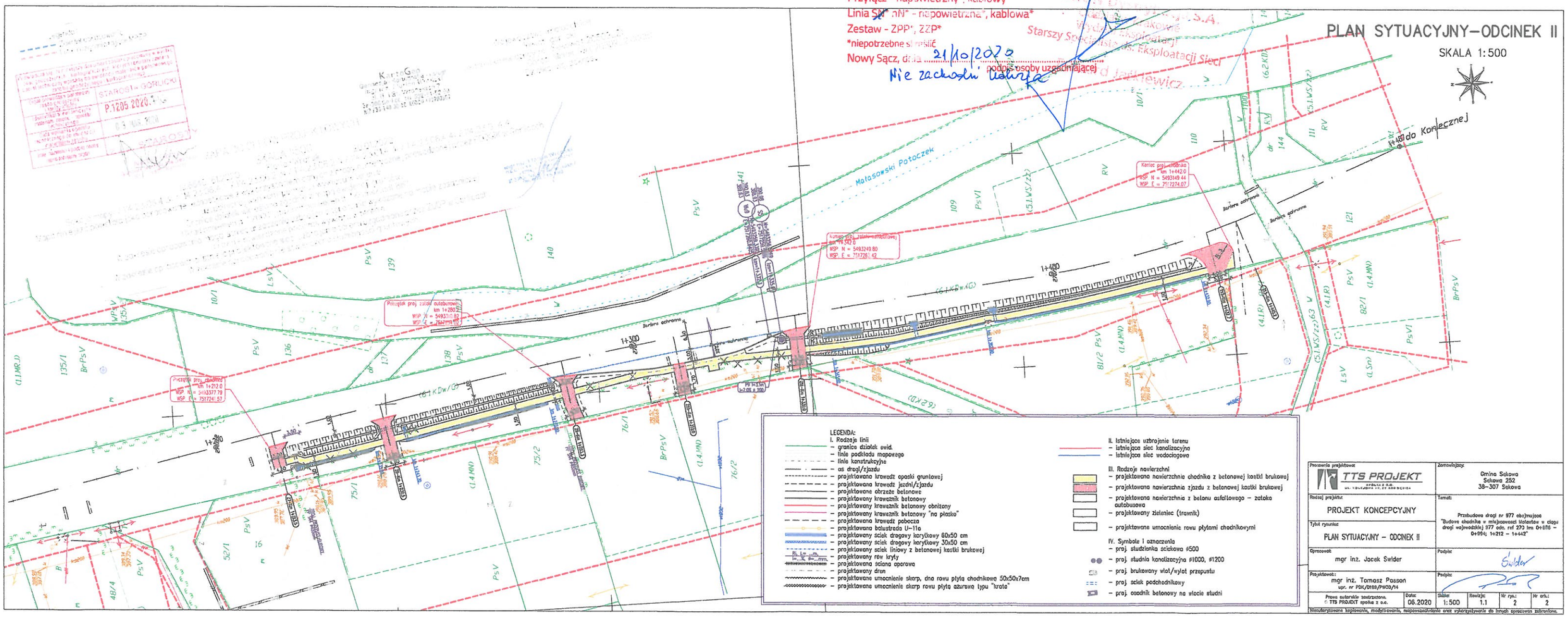

LEGENDA:

I. Rodzaje linii
- granice działek ewid.
- linie podkładu mapowego
- linie konstrukcyjne
- oś drogi/zjazdu
- projektowana krawędź opaski gruntowej
- projektowana krawędź jezdni/zjazdu
- projektowane obrzeże betonowe
- projektowany krawężnik betonowy
- projektowany krawężnik betonowy obniżony
- projektowany krawężnik betonowy "na płasko"
- projektowana krawędź pobocza
- projektowana balustrada U-11a
- projektowany ściek drogowy korytkowy 60x50 cm
- projektowany ściek drogowy korytkowy 30x50 cm
- projektowany ściek liniowy z betonowej kostki brukowej
- projektowany rów kryty
- projektowana ściana oporowa
- projektowany drenż
- projektowane umocnienie skarp, dna rowu płyta chodnikowa 50x50x7cm
- projektowane umocnienie skarp rowu płyta ażurowa typu "krata"

II. Istniejące uzbrojenie terenu
- istniejąca sieć kanalizacyjna
- istniejąca sieć wodociągowa

III. Rodzaje nawierzchni
- projektowana nawierzchnia chodnika z betonowej kostki brukowej
- projektowana nawierzchnia zjazdu z betonowej kostki brukowej
- projektowana nawierzchnia z betonu asfaltowego – zatoka autobusowa
- projektowany zieleniec (trawnik)
- projektowane umocnienie rowu płytami chodnikowymi

IV. Symbole i oznaczenia
- proj. studzienka ściekowa #500
- proj. studnia kanalizacyjna #1000, #1200
- proj. brukowany wlat/wylat przepustu
- proj. ściek podchodnikowy
- proj. osadnik betonowy na wlocie studni

Pracownia projektowa: TTS PROJEKT SPÓŁKA Z O.O. ul. Kołłątaja 17, 33-300 Nowosądecka	Zamawiający: Gmina Sękowa, Sękowa 252, 38-307 Sękowa
Rodzaj projektu: PROJEKT KONCEPCYJNY	Temat: Przebudowa drogi nr 977 obejmująca "Budowę chodnika w miejscowości Małastów w ciągu drogi wojewódzkiej 977 odc. rzf 273 km 0+878 – 0+994; 1+212 – 1+442"
Tytuł rysunku: PLAN SYTUACYJNY – ODCINEK II	
Opracował: mgr inż. Jacek Swider	Podpis: Swider
Projektował: mgr inż. Tomasz Passon, upr. nr PDK/0199/PWOD/14	Podpis:
Prawa autorskie zastrzeżone. © TTS PROJEKT spółka z o.o.	Data: 06.2020 · Skala: 1:500 · Rewizja: 1.1 · Nr rys.: 2 · Nr ark.: 2

Niezatwierdzone kopiowanie, modyfikowanie, rozpowszechnianie oraz wykorzystywanie do innych opracowań zabronione.

ZARZĄD DRÓG WOJEWÓDZKICH w KRAKOWIE
REJON DRÓG WOJEWÓDZKICH w TARNOWIE
33-100 Tarnów, ul. Ostrogskich 5a
tel./fax (014) 621-17-54, 621-98-46
NIP 677-20-85-382 Regon 000588890

TTS PROJEKT sp. z o.o.
Wpłynęło dn. 24. 08. 2020r.
L. dz. 225

Tarnów dn. 20.08.2020r.

RDWT/PW/2020/ 726 /PZ
RDWT – 530 – 6 / 20

TTS PROJEKT Spółka z o.o.

Ul. Kolejowa 19,

39-200 Dębica

W związku z pismem z dnia 10.08.2020 r. dotyczącym zadania pn. Przebudowa drogi nr 977 obejmująca "Budowę chodnika w miejscowości Małastów w ciągu drogi wojewódzkiej 977 odc. ref. 270 km 0 + 686 – 0+ 994, 1+212 – 1 + 442 " strona prawa, po zapoznaniu się z projektem przesyłamy następujące uwagi:

1. Konstrukcja nawierzchni chodnika: do tej pory przyjmowano nawierzchnię chodnika z kostki 6 cm, a tylko na zjazdach z kostki 8 cm.- sugeruję zamianę kostki 8 cm na 6 cm.,
2. Opis dotyczący zatoki : w pkt 5.1 zatoka jest opisana jako bez obramowania natomiast w pkt 5.4 opisane jest obramowanie zatoki krawężnikiem i obrzeżem na ławie betonowej, - wyjaśnić który opis jest właściwy .
3. W pkt.5.10 rowy - umocnienie skarp kratą ażurową: proponuje przyjąć umocnienie kratą ażurową na kołkach tylko w miejscach gdzie pochylenie skarp jest większe od 1 do 1,5.
4. W opisie krawężnik i obrzeże są posadowione na ławie betonowej a na rysunkach pokazane jest posadowienie na ławie betonowej z podsypką cementowo – piaskową. W praktycznym wykonawstwie od lat krawężniki i obrzeża posadawia się bezpośrednio na ławie betonowej – proponuję też posadowienie bez podsypki .

Po naniesieniu zmian w przedmiotowym projekcie należy go ponownie przedłożyć do tutejszego Rejonu w celu uzyskania opinii.

KIEROWNIK REJONU
mgr inż. Marek Wieczorek

Otrzymują:
1 x adresat
1 x a/a

ZARZĄD DRÓG WOJEWÓDZKICH w KRAKOWIE
REJON DRÓG WOJEWÓDZKICH w TARNOWIE
33-100 Tarnów, ul. Ostrogskich 5a
tel./fax (014) 621-17-54, 621-98-46
NIP 677-20-85-382 Regon 000588890

Tarnów dn. 09.10.2020r.

TTS PROJEKT sp. z o.o.
Wpłynęło dn. 13.10.2020r.
L. dz. 299

RDWT/PW/2020/ 887 /PZ
Znak pisma:RDWT – 530 – 6b / 20

TTS PROJEKT Spółka z o.o.

Ul. Kolejowa 19,

39-200 Dębica

W odpowiedzi na pismo znak: TTS-2020 -56-U-JS uprzejmie informuję, że opiniuje pozytywnie bez uwag przedłożony projekt koncepcyjny z naniesionymi poprawkami i wyjaśnieniami dla zadania pn. Budowa chodnika w miejscowości Małastów w ciągu drogi wojewódzkiej nr 977 odc.ref. 270 km 0+686 – 0+994, 1+212 – 1+442 strona prawa".

KIEROWNIK REJONU
mgr inż. Marek Wieczorek

Otrzymują:
1 x adresat
1 x a/a

GMINA SĘKOWA

38 – 307 Sękowa 252

tel.(018) 3518017 fax. (018) 3540310

GMINA SĘKOWA
38-307 Sękowa
woj. małopolskie
NIP 7381013686

BK.7013.7.2019

Sękowa,17.07.2020

TTS PROJEKT Spółka z o.o.
Ul. Kolejowa 19
39-200 Dębica

Dotyczy : uzgodnienia koncepcyjnego

Zgodnie z umową nr 117/2019 z dnia 30.12.2019 Gmina Sękowa uzgadnia projekt koncepcyjny budowy chodnika w miejscowości Małastów dla zadania „Przebudowa drogi nr 977 obejmująca Budowę chodnika w miejscowości Małastów w ciągu drogi wojewódzkiej 977 odc. ref 270 km 0+686 - 0+994; 1+212 - 1+442" realizowanego zgodnie z zawartym porozumienie z dnia 31.03.2020 pomiędzy Zarządem Województwa Małopolskiego a Gminą Sękowa bez uwag.

KIEROWNIK
Referatu Budownictwa, Gospodarki Komunalnej, Zamówień Publicznych i Ochrony Środowiska
inż. Urszula Przybyłowicz

Otrzymuje:

1. Adresat
2. a/a

Państwowe
Gospodarstwo Wodne
Wody Polskie

RZ. 2.2.420.10m.2020.TR

Gorlice, dn. 28 października 2020r.

ZAŚWIADCZENIE

Na podstawie art. 217 ustawy z dnia 14 czerwca 1960 r. - Kodeks postępowania administracyjnego (Dz. U. z 2018 r., poz. 2096 z późn. zm.) w związku z art. 394 p. 11 oraz art. 423 ust. 9 ustawy z dnia 20 lipca 2017 r. Prawo wodne (Dz. U. z 2018 r., poz. 2268 z późn. zm.) Państwowe Gospodarstwo Wodne Wody Polskie, Nadzór Wodny w Gorlicach 38-300 Gorlice, ul. Kościuszki 30 zaświadcza że nie wnosi sprzeciwu do złożonego w dniu 22.10.2020 r. przez Inwestora: Gmina Sękowa zgłoszenia wodnoprawnego na przebudowę lub odbudowę urządzeń odwadniających zlokalizowanych w pasie drogowym dróg publicznych obszarze kolejowym na lotniskach lub lądowiskach w ramach inwestycji pn.: Budowa Chodnika w miejscowości Małastów w ciągu drogi wojewódzkiej 977 odc. ref. 270 km 0+686-0+994; 1+212-1+442 str. prawa".
Inwestor zadania: **Gmina Sękowa**

Zadanie polegać będzie na wykonaniu następujących robót:

- przebudowa urządzeń odwadniających (rowu przydrożnego i rowów bocznych) polegająca na:
  - zmianie parametrów technicznych (zmianie nachylenia skarp 1:1,5 wykonanie umocnienia dna i skarp z płyt betonowych 50 x 50 x 7 cm,
  - wykonanie odcinkowego przykrycia rowu
  - wykonanie przebudowy rowu na sączek podłużny
  - przebudowa istniejącego przykrycia rowu
- budowa urządzenia odwadniającego:
  - sączków podłużnych
  - ścieków terenowych
  - ścieków podchodnikowych
  - ścieków skarpowych
  - ujścia przykanalików

Inwestycja zlokalizowana będzie na działkach na dz. o nr ew. 8 i 79 będących w jednostce ewidencyjnej: 120509_2 Sękowa, obręb 0005 Małastów stanowiących własność Województwa Małopolskiego w zarządzie Zarządu Dróg Wojewódzkich w Krakowie.

Dokumenty dotyczące przedmiotowej sprawy znajdują się w PGW Wody Polskie Nadzór Wodny w Gorlicach 38-300 Gorlice ul. Kościuszki 30.

Zaświadczenie wydaje się na wniosek inwestora zadania: **Gmina Sękowa, Sękowa 252 38-307 Sękowa**

Kierownik
Nadzoru Wodnego
Wiesław Górecki

Rozdzielnik:
1. Gmina Sękowa, Sękowa 252 38-307 Sękowa
2. a/a.

Państwowe Gospodarstwo Wodne Wody Polskie
Nadzór Wodny w Gorlicach, ul. Kościuszki 30, 38-300 Gorlice
tel.: +48 603 269 261| e-mail:nw-gorlice@wodypolskie.gov.pl

Warszawa, dnia 31 lipca 2020 r.

TTS PROJEKT sp. z o.o.
Wpłynęło dn. 2020-09-07
L. dz. 247

RZECZPOSPOLITA POLSKA
MINISTERSTWO CYFRYZACJI

Departament Telekomunikacji

DT-WIT.420.74.2020

Pan
Jacek Świder

Decyzja zwalniająca zarządcę drogi z obowiązku budowy kanału technologicznego

Na podstawie art. 39 ust. 6c ustawy z dnia 21 marca 1985 r. o drogach publicznych (Dz.U. z 2020 r. poz. 470), zwanej dalej „ustawą o drogach publicznych" oraz art. 104 i art. 107 ustawy z dnia 14 czerwca 1960 r. Kodeks postępowania administracyjnego (Dz. U. z 2020 r. poz. 256 z późn. zm.), zwanej dalej „k.p.a.", po rozpatrzeniu wniosku z dnia 6 lipca 2020 r. (znak: FPP-2020-27-P-JŚ), dotyczącego zwolnienia zarządcy drogi z obowiązku budowy kanału technologicznego w ramach inwestycji: „Przebudowa drogi nr 977 obejmująca „Budowę chodnika w miejscowości Małastów w ciągu drogi wojewódzkiej 977 odc. ref 270 km 0+686 - 0+994; 1+212 -1+442".

ZWALNIAM

Wójta Gminy Sękowa – zarządcę drogi, z obowiązku budowy kanału technologicznego w ramach realizacji przedmiotowej inwestycji.

Na podstawie art. 107 § 4 k.p.a. odstąpiono od uzasadnienia decyzji, ponieważ uwzględniono w całości żądanie strony.

POUCZENIE

Strona niezadowolona z niniejszego rozstrzygnięcia może na podstawie art. 127 § 3 i art. 129 § 2 k.p.a. w terminie 14 dni od daty otrzymania decyzji zwrócić się do Ministra Cyfryzacji z wnioskiem o ponowne rozpatrzenie sprawy.

W trakcie biegu tego terminu strona na podstawie art. 127a § 1 k.p.a., w związku z art. 127 § 3 k.p.a. może zrzec się prawa do wniesienia wniosku o ponowne rozpatrzenie sprawy. Zgodnie z art. 127a § 1 i art. 130 § 4 z dniem doręczenia Ministrowi Cyfryzacji oświadczenia o zrzeczeniu się prawa do wniesienia wniosku o ponowne rozpatrzenie sprawy przez ostatnią ze stron postępowania, decyzja staje się ostateczna i prawomocna, a także podlegać będzie wykonaniu przed upływem terminu do wniesienia wniosku o ponowne rozpatrzenie sprawy. Zgodnie z art. 16 § 1 k.p.a., decyzją ostateczną, jest decyzja, od której nie służy wniosek o ponowne rozpatrzenie sprawy, a jej uchylenie lub zmiana, stwierdzenie nieważności oraz wznowienie postępowania może nastąpić tylko w przypadkach przewidzianych w k.p.a. lub ustawach szczególnych. Z kolei zgodnie z art. 16 § 3 k.p.a., decyzją prawomocną jest decyzja ostateczna, której nie można zaskarżyć do sądu administracyjnego.

Na podstawie art. 52 § 3 ustawy z dnia 30 sierpnia 2002 r. - Prawo o postępowaniu przed sądami administracyjnymi (Dz. U. z 2019 r. poz. 2325 z późn. zm.), jeżeli strona nie chce skorzystać z prawa zwrócenia się z wnioskiem o ponowne rozpatrzenie sprawy, może wnieść na niniejszą decyzję skargę do Wojewódzkiego Sądu Administracyjnego w Warszawie. Skargę wnosi się, za pośrednictwem Ministra Cyfryzacji, w terminie 30 dni od dnia doręczenia decyzji stronie.

Wpis sądowy od skargi na niniejszą decyzję wynosi 200 zł (rozporządzenie Rady Ministrów z dnia 16 grudnia 2003 r. w sprawie wysokości oraz szczegółowych zasad pobierania wpisu w postępowaniu przed sądami administracyjnymi, Dz. U. z 2003 r. Nr 221, poz. 2193, z późn. zm.).

Klauzula informacyjna dotycząca przetwarzania danych osobowych:

Administratorem danych osobowych jest Minister Cyfryzacji, 00-060 Warszawa, ul. Królewska 27. Kontakt poprzez adres email mc@mc.gov.pl. Kontakt do inspektora ochrony danych email: iod@mc.gov.pl we wszystkich sprawach związanych z przetwarzaniem danych osobowych przez Ministerstwo Cyfryzacji.

Podstawą prawną przetwarzania danych osobowych jest art. 6 ust. 1 lit. c ogólnego rozporządzenia o ochronie danych osobowych nr 2016/679, tj. wypełnienie obowiązków prawnych ciążących na administratorze danych osobowych wynikających z: ustawy z dnia 14 czerwca 1960 r. Kodeks postępowania administracyjnego oraz ustawy z dnia 14 lipca 1983 r. o narodowym zasobie archiwalnym i archiwach.

Dane osobowe mogą być przekazywane podmiotom przetwarzającym dane osobowe na zlecenie administratora tj. dostawcom usług IT, a także innym podmiotom na podstawie przepisów prawa powszechnie obowiązującego (przykład: na wniosek sądu, Policji). Dane

będą przetwarzane przez okres ustalony zgodnie z przepisami dotyczącymi narodowego zasobu archiwalnego. Osobie, której dane dotyczą przysługuje prawo dostępu do danych, prawo żądania ich sprostowania, ich usunięcia po upływie wskazanych okresów lub ograniczenia ich przetwarzania, a także prawo wniesienia skargi do Prezesa Urzędu Ochrony Danych Osobowych, ul. Stawki 2, 00-193 Warszawa. Podanie danych osobowych jest dobrowolne, jednakże ich podanie jest warunkiem rozpatrzenia sprawy administracyjnej.

Z upoważnienia

Ministra Cyfryzacji

Dominik Kopera

p.o. Zastępcy Dyrektora
Departamentu Telekomunikacji
/-podpisano elektronicznie/

Pismo jest zgodne z wymaganiami WCAG 2.0 dla systemów teleinformatycznych w zakresie dostępności dla osób niepełnosprawnych, określonymi w załączniku nr 4 do Rozporządzenia Rady Ministrów z dnia 12 kwietnia 2012 r. w sprawie Krajowych Ram Interoperacyjności, minimalnych wymagań dla rejestrów publicznych i wymiany informacji w postaci elektronicznej oraz minimalnych wymagań dla systemów teleinformatycznych (Dz. U. z 2017 poz. 2247)

Potwierdzam zgodność kopii wydruku z dokumentem elektronicznym:

Identyfikator dokumentu	1291317.4356856.4575896
Nazwa dokumentu	Pismo Decyzja zwalniająca zarządcę drogi z budowy KT.pdf
Tytuł dokumentu	Pismo Decyzja zwalniająca zarządcę drogi z budowy KT
Sygnatura dokumentu	DT-WIT.420.74.2020
Data dokumentu	2020-08-31
Skrót dokumentu	27B333CDCDACDAD49DBE574DF33B8EB2F04B6582
Wersja dokumentu	1.3
Data podpisu	2020-08-31 17:35:15
Podpisane przez	Dominik Kopera p. o. zastępcy dyrektora, Naczelnik
Rodzaj certyfikatu	Certyfikat kwalifikowany podpisu elektronicznego

EZD 3.100.1.1.3403

Data wydruku: 2020-09-03

Autor wydruku: Mokrogulski Andrzej (Specjalista)

PRO GEO
A.G.STĄPOREK

www.progeo.pl
www.geolog.com.pl
www.geologia.biz.pl
www.badaniagruntu.pl

ul. Głowackiego 34A
33-300 Nowy Sącz
tel/fax: (18) 441 33 45
kom: +48 604 45 87 33
e-mail: progeo@progeo.pl

NIP: 734-192-43-87

nr konta:
50102055581111133255900065

- geologia inżynierska
- geotechnika
- hydrogeologia
- ochrona środowiska

- dokumentacje geologiczno-inżynierskie i geotechniczne pod budynki
- oceny geotechnicznych warunków posadowienia obiektu
- projekty i dokumentacje studni
- dokumentacje hydrogeologiczne dla obiektów mogących niekorzystnie wpływać na środowisko (stacje paliw, składowiska odpadów)
- dokumentacje i projekty stabilizacji osuwisk
- projekty i monitoring środowiska gruntowo-wodnego i sporządzanie sprawozdań
- opracowania hydrogeologiczne do rozsączania ścieków i wód opadowych
- określanie zasięgu terenów zalewowych i wykonywanie operatów hydrologicznych
- opracowania ekofizjograficzne
- oceny, prognozy i raporty oddziaływania inwestycji na środowisko
- badania stopnia skażenia środowiska gruntowo-wodnego

DOKUMENTACJA BADAŃ PODŁOŻA GRUNTOWEGO Z OPINIĄ GEOTECHNICZNĄ I PROJEKTEM GEOTECHNICZNYM

dla ustalenia geotechnicznych warunków posadowienia obiektu, określenia grup nośności podłoża gruntowego i poziomu wód gruntowych

obiekt: budowa chodnika wraz z dwoma zatokami autobusowymi
miejscowość: Małastów
gmina: Sękowa
powiat: gorlicki
województwo: małopolskie

Inwestor: Gmina Sękowa
Sękowa 252
38-307 Sękowa

data wykonania: marzec 2020

autor: dipl. inż. Grzegorz Stąporek
GEOLOG
upr. hydrogeol. IV-1415
upr. geol. inż. VII-1277
ul. Tarnowska 29C, 33-300 Nowy Sącz
tel. 18 441 33 94

zawartość opracowania:

spis treści:

	str
1. Informacje ogólne	1
1.1. Wykorzystane materiały	1
1.2. Literatura	1
1.3. Roboty ziemne	1
1.4. Wykonane badania	1
1.5. Prace kameralne	1
2. Charakterystyka inwestycji - założenia	1
3. Położenie terenu	1
4. Morfologia	1
5. Warunki gruntowe i kategoria geotechniczna	1
6. Budowa geologiczna	2
6.1. Charakterystyka negatywnych procesów geodynamicznych	2
6.2. Charakterystyka negatywnych procesów antropogenicznych	2
6.3. Charakterystyka wydzielonych zespołów gruntów	2
7. Warunki wodne	2
8. Zabezpieczenie wykopów	2
9. Wnioski	2

spis załączników:

	zał.
orientacja i mapa dokumentacyjna w skali 1:1000	1
profile sondowań badawczych i objaśnienia do załączników graficznych	2
legenda do profili	3
opinia geotechniczna	4
projekt geotechniczny	5

1. Informacje ogólne

- inwestor: Gmina Sękowa, Sękowa 252, 38-307 Sękowa
- typ opracowania: dokumentacja badań podłoża gruntowego z opinią geotechniczną i projektem geotechnicznym
- prace terenowe wykonano: marzec 2020

1.1. Wykorzystane materiały

- mapa topograficzna w skali 1:50000
- mapa geologiczna w skali 1:50000
- mapa sytuacyjna w skali 1:1000
- obowiązujące normy

1.2. Literatura

- Z.Wiłun, Zarys geotechniki, Wydawnictwa Komunikacji i Łączności, Warszawa 1987.
- W.Jaroszewski i in., Słownik geologii dynamicznej, Wydawnictwa Geologiczne, Warszawa 1985.
- E. Myślińska, Laboratoryjne badania gruntów i gleb, WUW, Warszawa 2019.

1.3. Roboty ziemne

rodzaj	szt.	głębokość (m)	wykonawca:
sondowanie	3	2,00	mgr inż. Grzegorz Stąporek, upr. hydrogeolog. V-1415, upr. geol.-inż. VII-1277

UWAGA: Ilość, głębokość i lokalizację otworów badawczych okreslił Projektant obiektu.

1.4. Wykonane badania

- wizja lokalna w terenie
- analiza geotechniczna terenu badań
- badania polowe próbek gruntu
- badania gruntu "in situ"
- laboratoryjne badania pobranych próbek gruntów

1.5. Prace kameralne

- zestawienie wyników badań
- opracowanie części tekstowej
- opracowanie załączników graficznych

2. Charakterystyka inwestycji - założenia

Projektowana jest budowa chodnika w miejscowości Małastów w ciągu drogi wojewódzkiej 977 odc. ref. 270 km 0+686 - 0+994 oraz 1+212 - 1+442 wraz z dwoma zatokami autobusowymi 0+627 lewa strona i 0+720 prawa strona oraz przebudowa rowów przydrożnych. Odwiert nr 1 pod konstrukcję zatoki, nr 2 i 3 pod chodnik.

UWAGA: W chwili obecnej Inwestor nie posiada ostatecznego projektu obiektu - zostanie on dostosowany do warunków scharakteryzowanych w niniejszym opracowaniu.

3. Położenie terenu

- miejscowość: Małastów
- gmina: Sękowa
- powiat: gorlicki
- województwo: małopolskie

Współrzędne geograficzne GPS (układ BL WGS 84) otworu 1:

	stopnie [°]	minuty [′]	sekundy [″]
N	49	34	56,16
E	21	14	16,46

4. Morfologia

- położenie: granica terasy i zbocza
- różnica wysokości w miejscu projektowanej inwestycji: ok. 15 m
- ekspozycja: zmienna

5. Warunki gruntowe i kategoria geotechniczna

- warunki gruntowe: proste
- kategoria geotechniczna: II

Ostateczna decyzja o zakwalifikowaniu inwestycji do kategorii geotechnicznej należy do Projektanta i powinna uwzględniać przedstawioną w opracowaniu charakterystykę terenu badań, parametry fizyczno-mechaniczne gruntów, założenia projektowe i rozwiązania konstrukcyjne.

6. Budowa geologiczna

W rejonie badań nad podłożem skalnym występuje warstwa czwartorzędowych zwietrzelin i zwietrzelin gliniastych rozwiniętych "in situ" na bazie podłoża skalnego. W zależności od rodzaju skały macierzystej zwietrzeliny te zawierają zmienną ilość okruchów skalnych o różnej wielkości. Zwietrzeliny mogą w całości składać się z okruchów, bez gliniasto-ilastego materiału wypełniającego, lub być w całości utworzone z materiału gliniastego, zachowując jedynie strukturę skały macierzystej. Niejednokrotnie przejście między podłożem skalnym a zwietrzeliną ma charakter płynny i nie występuje tu wyraźna granica.

Obszary wyniesień budują grunty o charakterze rumoszy i rumoszy gliniastych oraz grunty spoiste wykształcone jako gliny, gliny piaszczyste i pylaste, rzedziej gliny zwięzłe. W górnych partiach profilu gruntowego mogą występować również grunty o charakterze peryglacjalnym. Profil gruntowy formacji terasowych dolin cieków budują typowe grunty aluwialne, wykształcone najczęściej jako naprzemianległe warstwy gruntów spoistych i niespoistych, lokalnie z wkładkami słabonośnych namułów gliniastych i piaszczystych, osadzonych ze stagnujących wód powodziowych. Charakteryzują się one zmienną ilością materiału organicznego i niskimi parametrami wytrzymałościowymi. Na granicy terasy i zbocza często grunty te są przemieszane.

6.1. Charakterystyka negatywnych procesów geodynamicznych

Do negatywnych procesów geodynamicznych, które na ogół mogą negatywnie oddziaływać na projektowane inwestycje, zalicza się np. osuwiska i obrywy mas gruntu, spływy warstw przypowierzchniowych, czy erozyjną działalność cieków, tworzących skarpy w rejonie ich koryt.

W rejonie projektowanej inwestycji nie występują negatywne procesy geodynamiczne.

6.2. Charakterystyka negatywnych procesów antropogenicznych

Do negatywnych procesów antropogenicznych zaliczyć można wszelkie zjawiska wywołane działalnością człowieka, których istnienie może negatywnie oddziaływać na projektowane inwestycje, np. deponowanie nasypów niebudowlanych, czy przekształcanie powierzchni terenu - skarpowanie, podcinanie zbocza, odprowadzanie wód w grunt, itp.

W rejonie projektowanej inwestycji występują procesy antropogeniczne w postaci nasypów niebudowlanych.

6.3. Charakterystyka wydzielonych zespołów gruntów

Na podstawie przeprowadzonych badań pobranych próbek gruntu, w oparciu o obowiązujące normy, występujące w podłożu grunty zakwalifikowano do odrębnych warstw geotechnicznych w oparciu o ich właściwości, genezę i stratygrafię. Charakterystykę własności fizyczno-mechanicznych wydzielonych warstw geotechnicznych oraz głębokości ich występowania przedstawiono na załącznikach 2 i 3.

7. Warunki wodne

Warunki hydrogeologiczne terenu są ściśle związane z jego budową geologiczną. Na terenie opracowania występują dwa horyzonty wodonośne wód podziemnych, głęboki, związany z wodami występującymi w podłożu skalnym i płytki czwartorzędowy.

Woda gruntowa horyzontu czwartorzędowego w obrębie gruntów spoistych nie posiada swobodnego zwierciadła - występuje w postaci sączeń zasilanych głównie wodami infiltracyjnymi opadowymi oraz rzadziej, wodami wypływającymi z głębszego podłoża (tzw. wychodnie podczwartorzędowe). Sączenia te występują na zmiennej głębokości i posiadają zróżnicowane wydajności uzależnione głównie od pór roku. Sączenia wody gruntowej znajdujące się w obrębie warstwy gruntów spoistych często powodują wzrost ich wilgotności i pogorszenie parametrów geotechnicznych. W gruntach niespoistych woda gruntowa posiada zwierciadło swobodne lub napięte, a jego pionowy zasięg jest na ogół ograniczony spągiem nadległej warstwy gruntów spoistych.

Wykonane prace geotechnczne wykazały występowanie wód podziemnych w postaci zwierciadła swobodnego na głębokości od 1,80 m ppt do 2,00 m ppt w otworze 3.

8. Zabezpieczenie wykopów

Sposób zabezpieczenia wykopów należy dostosować do stwierdzonych warunków gruntowych.

9. Wnioski

1. Podłoże gruntowe terenu badań budują grunty, które zakwalifikowano do 6 warstw geotechnicznych zróżnicowanych pod względem właściwości geotechnicznych.
2. W trakcie prowadzenia prac rozpoznawczych w terenie, w jednym z wykonanych sondowań stwierdzono występowanie wody gruntowej.
3. Stwierdzono proste warunki gruntowe.
4. Inwestycję należy zaliczyć do II kategorii geotechnicznej.
5. Projekt należy dostosować do warunków stwierdzonych w niniejszym opracowaniu.
6. Nie należy prowadzić robót ziemnych w okresach mokrych - po roztopach lub po i w trakcie intensywnych i długotrwałych opadów, a wszystkie powstałe skarpy w wyniku robót ziemnych, zabezpieczyć niezwłocznie po ich wykonaniu.

ORIENTACJA
podziałka:

ZAŁ.1

0 km 2 km 4 km

położenie pkt 1
(współrzędne geograficzne)

	stopnie [°]	minuty [′]	sekundy [″]
N	49	34	56,16
E	21	14	16,46

mapa dokumentacyjna, skala 1:1000

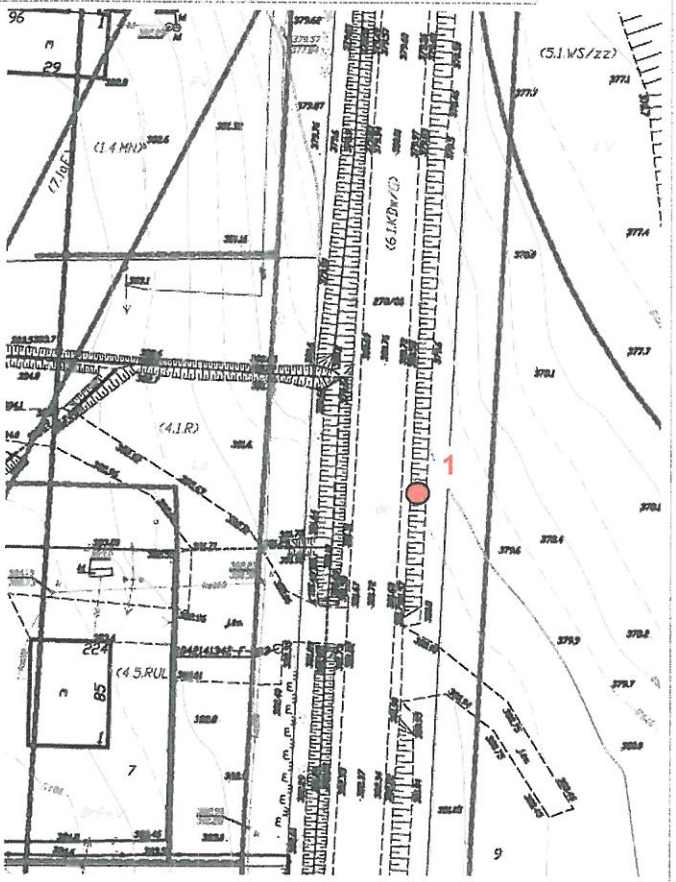

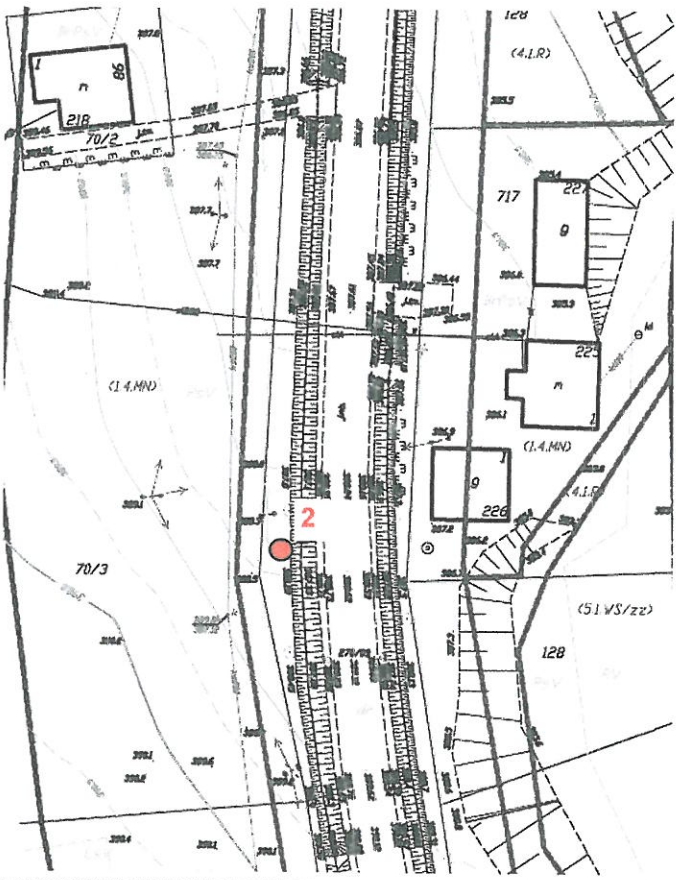

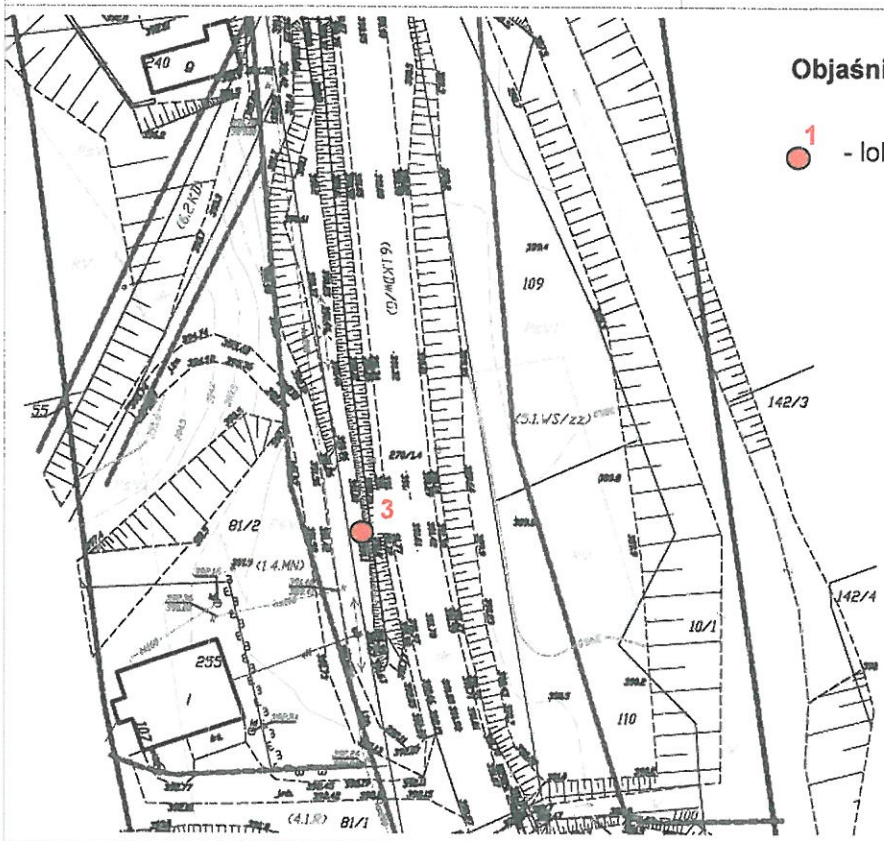

Objaśnienia:

1 - lokalizacja sondowania badawczego

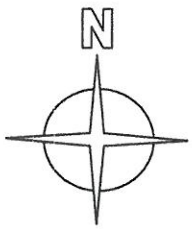

obiekt: budowa chodnika wraz z dwoma zatokami autobusowymi | **sposób wykonania: sondowanie rdzeniowane**

miejscowość: Małastów | **data wykonania: marzec 2020**

ZAŁ.2

podziałka	przelot (m) od	przelot (m) do	miąższość warstwy (m)	rodzaj gruntu	opis gruntu	barwa	nr warstwy geotechnicznej	stan gruntu I_D/I_L	wilgotność (%)	zw.wody (m ppt)	warunki wodne	grupa nośności	stratygrafia
0.00	otwór 1												
1.00	0,00	1,50	1,50	nN	Nasyp niebudowlany (glina piaszczysta, żwir)	brązowa	I	pl	w	suchy	dobre	G4	czwartorzęd
2.00	1,50	2,00	0,50	Gz	Glina zwięzła	brązowa	II	I_L<0; pzw	15,1			G2	
0.00	otwór 2												
	0,00	0,30	0,30	Gb	Gleba	czarna	-	-	w	suchy	dobre		czwartorzęd
	0,30	0,70	0,40	Gp	Glina piaszczysta	brązowa	IIIA	I_L=0,30; pl	w			G3	
1.00	0,70	1,60	0,90	Gp	Glina piaszczysta	brązowa	IIIB	I_L<0; pzw	mw			G3	
2.00	1,60	2,00	0,40	KRg	Rumosz gliniasty (ok. 50% okruchów piaskowca, materiał wypełniający glina zwięzła)	brązowa	V	I_L<0; pzw	mw			G2	
0.00	otwór 3												
	0,00	0,30	0,30	Gb	Gleba	czarna	-	-	w	1,80	przeciętne	-	czwartorzęd
1.00	0,30	1,40	1,10	Gp	Glina piaszczysta	brązowa	IIIA	I_L=0,35; pl	16,8			G3	
2.00	1,40	2,00	0,60	Ps	Piasek średni	brązowa	IV	I_D=0,30; ln	w/nw			G1	

OBJAŚNIENIA:

nB	nasyp budowlany	Żg	żwir gliniasty
nN	nasyp niebudowlany	KW	zwietrzelina
Gb	gleba	H	humus
Pd	piasek drobny	Nm	namuł
Ps	piasek średni	/	pogranicze innego gruntu (parametru)
Pr	piasek gruby	//	przewarstwienie
Pπ	piasek pylasty	Ł	łupek ilasty
Pg	piasek gliniasty	Łp	łupek pylasty
πp	pył piaszczysty	Łp	łupek piaszczysty
π	pył	Ł-k	łupek
Gp	glina piaszczysta	P-c	piaskowiec
Gpz	glina piaszczysta zwięzła	w	grunt wilgotny
Gz	glina zwięzła	m	grunt mokry
Gπz	glina pylasta zwięzła	szg	grunt średniozagęszczony
Ip	ił piaszczysty	zg	grunt zagęszczony
I	ił	bzg	grunt bardzo zagęszczony
Iπ	ił pylasty	+	domieszka
Po	pospółka	KWg	zwietrzelina gliniasta
Pog	pospółka gliniasta	KRg	rumosz gliniasty
Ż	żwir	T	torf
G	glina	KR	rumosz
Gπ	glina pylasta	KO	otoczaki

SM	grunt skalisty miękki		
ST	grunt skalisty twardy		
Li	skała lita		
m.sp.	skała mało spękana		
nw	grunt nawodniony		
ln	grunt luźny		
s.sp.	skała średnio spękana		
b.sp.	skała bardzo spękana		
mpl	stan gruntu miękkoplastyczny		
pl	stan gruntu plastyczny		
tpl	stan gruntu twardoplastyczny		
pzw	stan gruntu półzwarty		
zw	stan gruntu zwarty		
I_L	stopień plastyczności		
I_D	stopień zagęszczenia		
N - S	kierunek przekroju		
Q	utwory czwartorzędowe		
T	utwory trzeciorzędowe		
Cr	utwory kredowe		
Pg	utwory paleogeńskie		

I - - - linia i nr przekroju

1	otwór/sondowanie	7	nr wyrobiska
1	wykop	330,20	rzędna

▽ zwierciadło wody nawiercone

▼ zwierciadło wody ustabilizowane

∿∿ sączenie wody gruntowej

strefa nawodnienia

LEGENDA DO PROFILI

miejscowość: Małastów

data wykonania: marzec 2020

obiekt: budowa chodnika wraz z dwoma zatokami autobusowymi

OBJAŚNIENIA GEOLOGICZNE

stratygrafia	profil stratygraf.-litologiczny	opis litologiczno-genetyczny	
1	2	3	
czwartorzęd	Q	grunty antropogeniczne	nasypy niebudowlane
		grunty zwięzło spoiste	półzwarte
		grunty średnio spoiste	plastyczne
			półzwarte
		grunty niespoiste	luźne
		rumosze gliniaste	półzwarte (dane dla materiału wypełniającego)

PARAMETRY GEOTECHNICZNE

Nr warstwy geologicznej	Rodzaj gruntu	Symb. geolog. konsolidacji gruntu	Stan gruntu – stopień zagęszczenia I_D	Stan gruntu – stopień plastyczności I_L	Wilgotność naturalna W_n %	Gęstość objętościowa ρ t/m	Spójność C_u kPa	Kąt tarcia wewnętrznego Φ_u stopn.	Edometryczny moduł ściśliwości – pierwotnej M_0 kPa	Edometryczny moduł ściśliwości – wtórnej M kPa	Moduł pierwotnego odkształcenia E_0 kPa	Wytrzymałość na ściskanie R_c MN/m	Współczynnik filtracji k m/s
4	5	6	7	8	9	10	11	12	13	14	15	16	17
i	nN	-	-	pi	w	-	-	-	-	-	-	-	-
ii	Gz	c	-	<0	15,1	2,20	30	18	-	-	34000	-	-
IIIA	Gp	c	-	0,30-0,35	16,8	2,10	12-14	12-13	-	-	15000-17000	-	-
IIIB	Gp	c	-	<0	mw	2,25	30	18	-	-	34000	-	-
IV	Ps	-	0,30	-	w/nw	1,90	-	31	-	-	58000	-	-
V	KRg	c	-	<0	mw	2,20	30	18	-	-	34000	-	-

ZAŁ.3

data wykonania: marzec 2020
miejscowość: Nowy Sącz

ZAŁ.4

OPINIA GEOTECHNICZNA

inwestor: Gmina Sękowa, Sękowa 252, 38-307 Sękowa
obiekt: budowa chodnika wraz z dwoma zatokami autobusowymi
miejscowość: Małastów

1.Warunki gruntowe i kategoria geotechniczna:

- Stwierdzono proste warunki gruntowe.
- Kategoria geotechniczna obiektu: II.

2. Określenie przydatności gruntów na potrzeby budownictwa

Grunty występujące w podłożu projektowanego obiektu nadają się do jego posadowienia, z uwzględnieniem zaleceń zawartych w Dokumentacji badań podłoża gruntowego w punkcie 9.

data wykonania: marzec 2020
miejscowość: Nowy Sącz

ZAŁ.5

PROJEKT GEOTECHNICZNY

inwestor: Gmina Sękowa, Sękowa 252, 38-307 Sękowa
obiekt: budowa chodnika wraz z dwoma zatokami autobusowymi
miejscowość: Małastów

1. Prognoza zmian właściwości gruntów w czasie

Procesy zmiany właściwości gruntów w rejonie zakładanej inwestycji rozpoczną się praktycznie w chwili rozpoczęcia jej realizacji i będą trwały po zakończeniu budowy i w trakcie użytkowania obiektu. Procesy te obejmą przede wszystkim:

- konsolidację i osiadanie gruntu wywołane obciążeniem pochodzącym od ciężaru instalacji, co grozi naruszeniem konstrukcji. Konieczny jest dobór takich rozwiązań projektowych, które zapobiegną nierównomiernemu osiadaniu gruntu pod inwestycją;
- zmianę rozkładu sił działających na terenie, na którym projektuje się wykonanie inwestycji;
- zmianę parametrów stateczności ośrodka gruntowego w czasie wykonywanie robót ziemnych. Pozostawienie niezabezpieczonych wykopów na dłuższy okres czasu może spowodować obrywanie się mas gruntu. Dlatego też wykopy powinny zostać wypełnione jak najszybciej po ich wykonaniu.

2. Określenie obliczeniowych parametrów geotechnicznych.

Parametry geotechniczne dla warstwy, w której zaprojektowano posadowienie obiektu przedstawiono na załącznikach 2 i 3 Dokumentacji badań podłoża gruntowego.

3. Określenie częściowych współczynników bezpieczeństwa dla obliczeń.

Nie dotyczy.

4. Określenie oddziaływań od gruntu

Sposób posadowienia i typ inwestycji, a także typ podłoża gruntowego w jakim projektuje się posadowienie obiektu minimalizują oddziaływanie gruntu na konstrukcję projektowanej inwestycji.

5. Przyjęcie modelu obliczeniowego podłoża gruntowego.

Model obliczeniowy należy przyjąć na podstawie Dokumentacji badań podłoża gruntowego, przyjmując do obliczeń parametry warstw stwierdzonych w wykonanych otworach geotechnicznych.

6. Określenie nośności i osiadania podłoża gruntowego.

Określenia nośności i osiadań należy dokonać na podstawie obliczeń w oparciu o dane przedstawione w Dokumentacji badań podłoża gruntowego. Do obliczeń osiadań należy przyjąć parametry warstw stwierdzonych w wykonanych otworach geotechnicznych.

7. Ustalenie danych do zaprojektowania fundamentów.

Nie dotyczy.

8. Wykonawstwo robót ziemnych.

Roboty ziemne należy wykonać zgodnie z obowiązującymi normami z zachowaniem warunków bezpieczeństwa i uwzględnieniem warunków geotechnicznych przedstawionych w Dokumentacji badań podłoża gruntowego.

9. Określenie szkodliwości oddziaływań wód gruntowych na obiekt.

Nie przewiduje się negatywnego wpływu wód podziemnych na projektowany obiekt.

10. Monitoring projektowanego obiektu

Nie przewiduje się specjalnego monitorowania obiektu. W czasie budowy w przypadku wystąpienia jakichkolwiek niekorzystnych zjawisk o charakterze geodynamicznym lub innych, mogących spowodować zagrożenie dla konstrukcji inwestycji, kierownik budowy powinien niezwłocznie zawiadomić Projektanta obiektu w celu ustalenia dalszego postępowania. Po wykonaniu inwestycji nie przewiduje się wpływu realizacji na budynki sąsiednie, a tym samym prowadzenia specjalnego monitoringu tych budynków.

ORIENTACJA

SKALA 1:10000

lokalizacja inwestycji

Pracownia projektowa: TTS PROJEKT SPÓŁKA Z O.O. UL. KOLEJOWA 19, 39-200 DĘBICA	Inwestor: Gmina Sekowa, Sekowa 252, 38–307 Sekowa
Rodzaj projektu: PROJEKT WYKONAWCZY	Temat: Przebudowa drogi nr 977 obejmujaca "Budowe chodnika w miejscowosci Malastow w ciagu drogi wojewodzkiej 977 odc. ref 270 km 0+686 – 0+994; 1+212 – 1+442"
Tytuł rysunku: ORIENTACJA	
Opracował: mgr inż. Jacek Świder	Podpis: Świder
Projektował: mgr inż. Tomasz Passoń, upr. nr PDK/0199/PWOD/14	Podpis:

Prawa autorskie zastrzezone. © TTS PROJEKT społka z o.o.	Data:	Skala:	Rewizja:	Nr rys.:	Nr ark.:
	12.2020	1:10000	1.1	1	1

Nieautoryzowane kopiowanie, modyfikowanie, rozpowszechnianie oraz wykorzystywanie do innych opracowan zabronione.

PLAN SYTUACYJNY–ODCINEK I
SKALA 1:500
KartoGeo
Geodezja i Kartografia - usługi
mgr inż. Florian Wroński
ul. B. i St. Wrońskich 7
38-300 Gorlice, tel. 602-61-52-98
NIP 738-140-30-68 REGON 492702502
Województwo: małopolskie
Powiat: gorlicki
Jednostka ewidencyjna: Sękowa (120509_2)
Obręb: Małastów (120509_2.0005)
Działka: wg. zakresu
MAPA DO CELÓW PROJEKTOWYCH
SKALA 1:500
Id.6640.161.2020
Florian Wroński
20.01.2020
Sekcje mapy: 7.114.23.06.4.3; 7.114.23.06.4.1; 7.114.23.06.2.3; 7.114.23.06.2.1; 7.114.23.01.4.3; 7.114.23.06.4.4; 7.114.23.01.4.4
Mapa niniejsza powstała jako opracowanie jednostkowe z wykorzystaniem danych z mapy numerycznej prowadzonej przez PODGiK w Gorlicach uzupełnionej wynikami pomiaru i wywiadu w terenie.
Granice działek wkreślono zgodnie z mapą ewidencji gruntów.
Układ odniesienia - "2000", poziom odniesienia - "Kronsztadt 86".
W zakresie opracowania mogą istnieć urządzenia uzbrojenia terenu nie wykazane na mapie zasadniczej oraz nie stwierdzone podczas wywiadu w terenie.
W zakresie opracowania istnieją projektowane sieci uzbrojenia terenu uzgodnione przez ZUDP w Gorlicach.
W zakresie opracowania nie stwierdzano służebności gruntowych.
mgr inż. Florian Wroński
GEODETA UPRAWNIONY
Legenda:
Zakres opracowania
STAROSTA
P.1205.2020
03. MAR.
LEGENDA:
I. Rodzaje linii
– granice działek ewid.
– linie podkładu mapowego
– linie konstrukcyjne
– oś drogi/zjazdu
– projektowana krawędź opaski gruntowej
– projektowana krawędź jezdni
– projektowana krawędź zjazdu
– projektowane obrzeże betonowe
– projektowany krawężnik betonowy
– projektowany krawężnik betonowy obniżony
– projektowany krawężnik betonowy "na płasko"
– projektowana krawędź pobocza
– projektowana balustrada U–11a
– projektowany ściek drogowy korytkowy 60x50 cm
– projektowany ściek drogowy korytkowy 30x50 cm
– projektowany ściek liniowy z betonowej kostki brukowej
– projektowany rów kryty
– projektowana ściana oporowa
– projektowany dren
– projektowane umocnienie skarp, dna rowu płytą chodnikową 50x50x7cm
– projektowane umocnienie skarp rowu płytą ażurową typu "krata"
– granica robót budowlanych niewymagających pozwolenia na budowę lub zgłoszenia robót budowlanych
II. Istniejące uzbrojenie terenu
– istniejąca sieć kanalizacyjna
– istniejąca sieć wodociągowa
III. Rodzaje nawierzchni
– projektowana nawierzchnia chodnika z betonowej kostki brukowej
– projektowana nawierzchnia zjazdu z betonowej kostki brukowej
– projektowana nawierzchnia zatoki autobusowej z betonowej kostki brukowej
– projektowany zieleniec (trawnik)
– projektowana nawierzchnia z kruszywa łamanego
– projektowane umocnienie rowu płytami chodnikowymi
IV. Symbole i oznaczenia
– proj. studzienka ściekowa ø500
– proj. studnia kanalizacyjna ø1000, ø1200
– proj. brukowany wlot/wylot przepustu
– proj. ściek podchodnikowy
– proj. osadnik betonowy na wlocie studni
PROJEKTOWANY CHODNIK – ETAP II WG ODDZIELNEGO PROJEKTU
Pracownia projektowa:
TTS PROJEKT
SPÓŁKA Z O.O.
UL. KOLEJOWA 19, 39-200 DĘBICA
Inwestor:
Gmina Sękowa
Sękowa 252
38–307 Sękowa
Rodzaj projektu:
PROJEKT WYKONAWCZY
Temat:
Przebudowa drogi nr 977 obejmująca "Budowę chodnika w miejscowości Małastów w ciągu drogi wojewódzkiej 977 odc. ref 270 km 0+686 – 0+994; 1+212 – 1+442"
Tytuł rysunku:
PLAN SYTUACYJNY – ODCINEK I
Opracował:
mgr inż. Jacek Świder
Podpis:
Projektował::
mgr inż. Tomasz Passoń
upr. nr PDK/0199/PWOD/14
Podpis:
Prawa autorskie zastrzeżone.
© TTS PROJEKT spółka z o.o.
Data: 12.2020
Skala: 1:500
Rewizja: 1.1
Nr rys.: 2
Nr ark.: 1
Nieautoryzowane kopiowanie, modyfikowanie, rozpowszechnianie oraz wykorzystywanie do innych opracowań zabronione.

PLAN SYTUACYJNY–ODCINEK II

SKALA 1:500

LEGENDA:

I. Rodzaje linii
- granice działek ewid.
- linie podkładu mapowego
- linie konstrukcyjne
- oś drogi/zjazdu
- projektowana krawędź opaski gruntowej
- projektowana krawędź jezdni
- projektowana krawędź zjazdu
- projektowane obrzeże betonowe
- projektowany krawężnik betonowy
- projektowany krawężnik betonowy obniżony
- projektowany krawężnik betonowy "na płasko"
- projektowana krawędź pobocza
- projektowana balustrada U-11a
- projektowany ściek drogowy korytkowy 60x50 cm
- projektowany ściek drogowy korytkowy 30x50 cm
- projektowany ściek liniowy z betonowej kostki brukowej
- projektowany rów kryty
- projektowana ściana oporowa
- projektowany dren
- projektowane umocnienie skarp, dna rowu płytą chodnikową 50x50x7cm
- projektowane umocnienie skarp rowu płytą azurową typu "krata"

II. Istniejące uzbrojenie terenu
- istniejąca sieć kanalizacyjna
- istniejąca sieć wodociągowa

III. Rodzaje nawierzchni
- projektowana nawierzchnia chodnika z betonowej kostki brukowej
- projektowana nawierzchnia zjazdu z betonowej kostki brukowej
- projektowana nawierzchnia zatoki autobusowej z betonowej kostki brukowej
- projektowany zieleniec (trawnik)
- projektowana nawierzchnia z kruszywa tamanego
- projektowane umocnienie rowu płytami chodnikowymi

IV. Symbole i oznaczenia
- proj. studzienka ściekowa ø500
- proj. studnia kanalizacyjna ø1000, ø1200
- proj. brukowany wlot/wylot przepustu
- proj. ściek podchodnikowy
- proj. osadnik betonowy na wlocie studni

Sekcje mapy: 7.114.23.06.4.30.1 i 7.114.23.06.4.30.2 uzupełnione jednostkami ewidencyjnymi.
Mapa niniejsza powstała jako opracowanie jednostkowe.
Granice działek wykreślono zgodnie z mapą ewidencyjną.
Układ odniesienia "2000", poziom odniesienia terenu nie wzięto w terenie.
W zakresie opracowania istnieją urządzenia uzbrojenia terenu uzgodnione przez ZUDP w Sokołowie Podlaskim oraz nie stwierdzone podczas wywiadu w terenie.
W zakresie opracowania istnieją projektowane sieci uzbrojenia terenu uzgodnione z gestorami.
W zakresie opracowania nie stwierdzono służebności gruntowych.

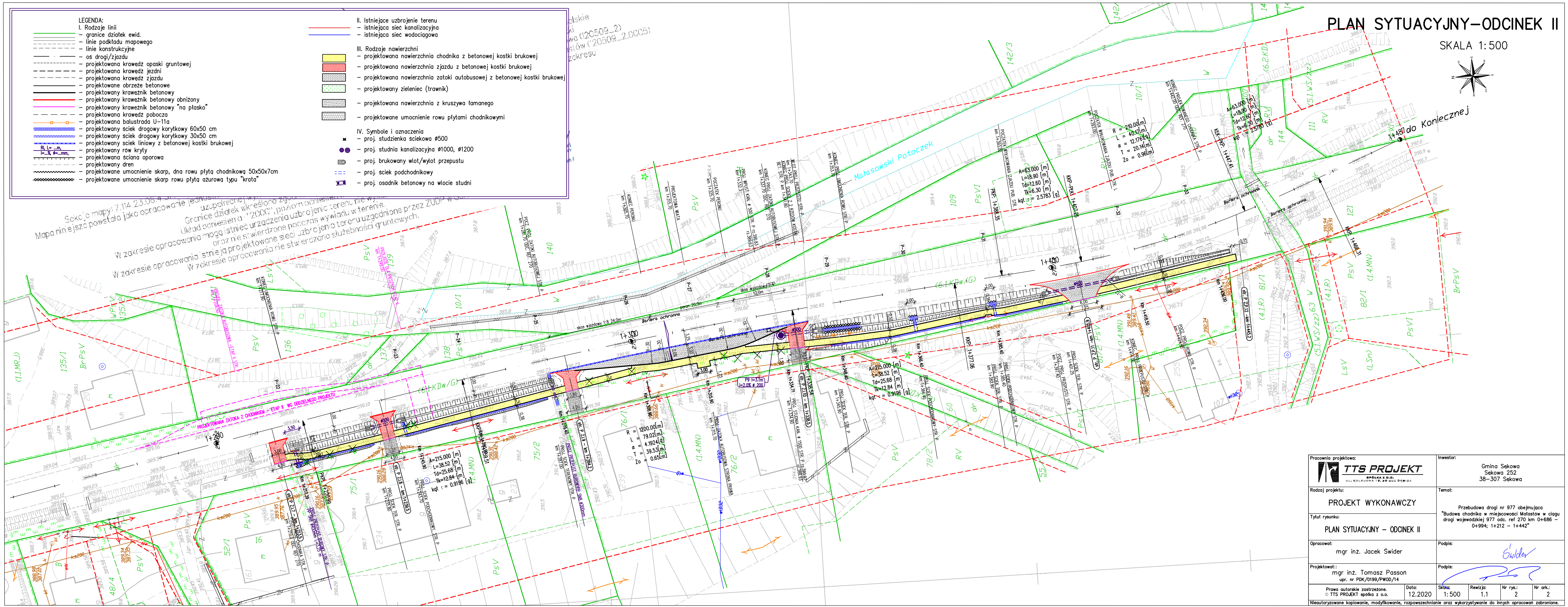

Pracownia projektowa: TTS PROJEKT SPÓŁKA Z O.O. ul. Kołłątaja 19, 21-500 Biała Podlaska			Inwestor: Gmina Sekowa, Sekowa 252, 38-307 Sekowa
Rodzaj projektu: PROJEKT WYKONAWCZY			Temat: Przebudowa drogi nr 977 obejmująca "Budowę chodnika w miejscowości Małastów w ciągu drogi wojewódzkiej 977 odc. ref 270 km 0+686 – 0+994; 1+212 – 1+442"
Tytuł rysunku: PLAN SYTUACYJNY – ODCINEK II			
Opracował: mgr inż. Jacek Swider			Podpis:
Projektował: mgr inż. Tomasz Passoń, upr. nr PDK/0199/PWOD/14			Podpis:
Prawo autorskie zastrzeżone. © TTS PROJEKT spółka z o.o.	Data: 12.2020	Skala: 1:500	Rewizja: 1.1 / Nr rys.: 2 / Nr ark.: 2

Nieautoryzowane kopiowanie, modyfikowanie, rozpowszechnianie oraz wykorzystywanie do innych opracowań zabronione.

PROFIL PODŁUŻNY – ODCINEK 1

SKALA 1:500/50

LEGENDA:

I. Rodzaje linii

- projektowana niweleta krawężnika przy zjazdach
- projektowana niweleta chodnika przez zjazdy
- projektowana niweleta krawężnika (zatoki autobusowe)
- projektowana niweleta obrzeża
- istniejaca niweleta krawędzi drogi wojewódzkiej
- istniejąca niweleta jezdni drogi wojewódzkiej w osi geometrycznej
- projektowana niweleta rowu prawostronnego
- projektowana niweleta umocnienia płytą ściekową korytkową
- projektowana niweleta ścieku z dwóch rzędów betonowej kostki brukowej

II. Symbole i oznaczenia

- skrzyżowanie strona prawa
- zjazd publiczny strona lewa
- zjazd publiczny strona prawa
- zjazd indywidualny strona lewa
- zjazd indywidualny strona prawa
- proj. studnia kanalizacyjna/projektowany wpust deszczowy
- rzędna wylotu przykanalika
- proj. rów kryty
- proj. przepust rurowy
- istn. przepust
- proj. osadnik wg K.P.E.D. karta 01.14
- proj. ściek pochodnikowy
- najniższy/najwyższy lokalny punkt niwelety

Pracownia projektowa: TTS PROJEKT spółka z o.o. ul. Kolejowa 19, 39-200 Dębica	Inwestor: Gmina Sękowa, Sękowa 252, 38–307 Sękowa
Rodzaj projektu: PROJEKT WYKONAWCZY	Temat: Przebudowa drogi nr 977 obejmująca "Budowę chodnika w miejscowości Małastów w ciągu drogi wojewódzkiej 977 odc. ref 270 km 0+686 – 0+994; 1+212 – 1+442"
Tytuł rysunku: PROFIL PODŁUŻNY – ODCINEK 1	
Opracował: mgr inż. Jacek Świder	Podpis:
Projektował:: mgr inż. Tomasz Passoń, upr. nr PDK/0199/PWOD/14	Podpis:

Prawa autorskie zastrzeżone. © TTS PROJEKT spółka z o.o.	Data: 12.2020	Skala: 1:500/50	Rewizja: 1.1	Nr rys.: 3	Nr ark.: 1

Nieautoryzowane kopiowanie, modyfikowanie, rozpowszechnianie oraz wykorzystywanie do innych opracowań zabronione.

PROFIL PODŁUŻNY – ODCINEK 2

SKALA 1:500/50

LEGENDA:

I. Rodzaje linii

- projektowana niweleta krawężnika przy zjazdach
- projektowana niweleta chodnika przez zjazdy
- projektowana niweleta krawężnika (zatoki autobusowe)
- projektowana niweleta obrzeża
- istniejąca niweleta krawędzi drogi wojewódzkiej
- istniejąca niweleta jezdni drogi wojewódzkiej w osi geometrycznej
- projektowana niweleta rowu prawostronnego
- projektowana niweleta umocnienia płytą ściekową korytkową
- projektowana niweleta ścieku z dwóch rzędów betonowej kostki brukowej

II. Symbole i oznaczenia

- skrzyżowanie strona prawa
- zjazd publiczny strona lewa
- zjazd publiczny strona prawa
- zjazd indywidualny strona lewa
- zjazd indywidualny strona prawa
- proj. studnia kanalizacyjna/projektowany wpust deszczowy
- rzędna wylotu przykanalika
- proj. rów kryty
- proj. przepust rurowy
- istn. przepust
- proj. osadnik wg K.P.E.D. karta 01.14
- proj. ściek pochodnikowy
- najniższy/najwyższy lokalny punkt niwelety

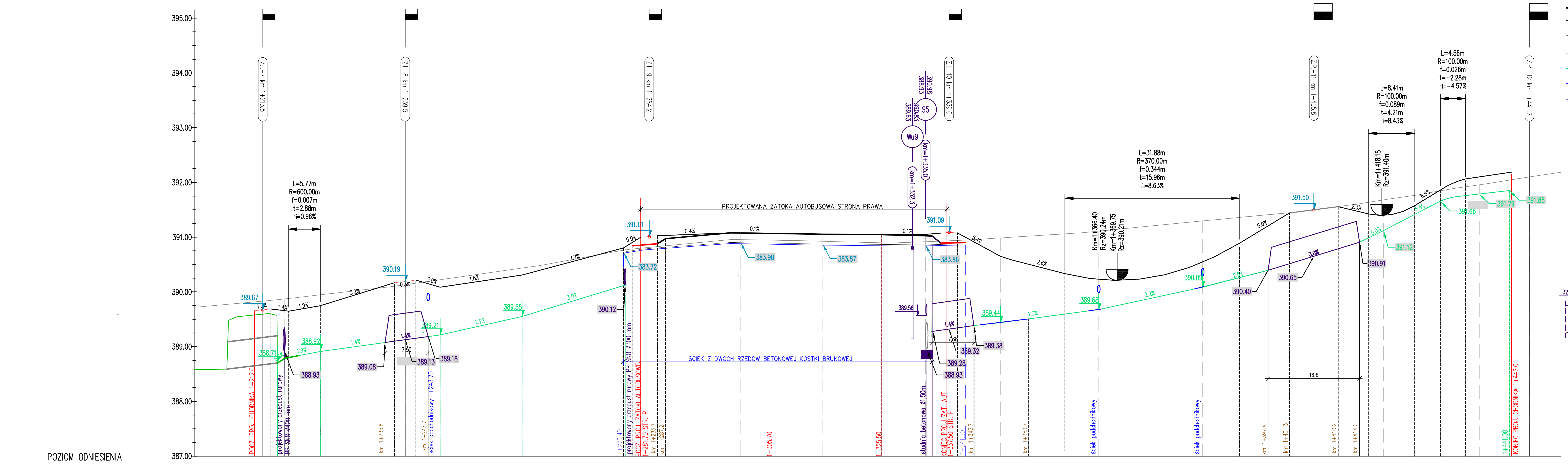

PRZEKROJE POPRZECZNE	P-22, P-23, P-24, P-25, P-26, P-27, P-28, P-29, P-30, P-31, P-32, P-33
RZĘDNE PROJEKTOWANE	389.66, 389.67, 389.66, 389.69, 389.75, 390.17, 390.21, 390.08, 390.17, 390.27, 390.31, 390.80, 391.00, 391.02, 391.08, 391.08, 391.06, 391.03, 391.05, 391.08, 391.08, 390.65, 390.33, 390.24, 390.31, 390.56, 390.67, 390.82, 391.45, 391.50, 391.56, 391.40, 391.58, 391.86, 392.03, 392.10, 392.16
RZĘDNE TERENU	389.87, 390.22, 390.43, 390.76, 390.95, 390.92, 390.92, 390.99, 391.11, 391.30, 391.50
PROSTE I ŁUKI POZIOME (W OSI DW 977)	KRZYWA PRZEJŚCIOWA A=216.00 L=38.9m; ŁUK POZIOMY R=1200.00m L=81.89m α=4.3445g T=40.96m Zo=0.70m; KRZYWA PRZEJŚCIOWA A=216.00 L=38.9m; PROSTA L=14.58m; KRZYWA PRZEJŚCIOWA A=63.00 L=18.9m; ŁUK POZIOMY R=210.00m L=39.95m α=12.1109g T=20.04m Zo=0.95m
ELEMENTY NIWELETY	ZJAZD; L=3.26m i=1.3%; R=600.0m L=5.8m; L=13.57m i=2.2%; ZJAZD; L=4.42m i=3.9%; L=15.00m i=1.8%; L=21.68m i=3.7%; ZJAZD; L=13.60m i=0.4%; L=16.54m i=-0.1%; L=13.85m i=-0.2%; L=11.12m i=-0.3%; ZJAZD; L=7.89m i=-5.1%; L=11.82m i=-2.6%; R=370.0m L=31.88m; L=9.17m i=6.0%; ZJAD PUB.; L=5.64m i=2.3%; R=100.0m L=8.41m; L=4.68m i=6.0%; R=100.0m L=4.6m; L=8.56m i=1.5%
ODLEGŁOŚCI	12.00, 15.00, 17.39, 18.26, 21.10, 23.98, 37.55, 41.48, 45.90, 53.11, 60.90, 79.45, 82.76, 85.76, 99.36, 00.90, 15.90, 26.40, 34.71, 34.11, 40.51, 48.40, 61.25, 66.40, 73.89, 85.40, 88.46, 92.17, 1.26, 07.36, 10.16, 18.50, 24.20, 29.78, 31.44, 36.00, 42.00, 46.41
KILOMETRAŻ	1+200.0, 1+300.0, 1+400.0

Pracownia projektowa: TTS PROJEKT SPÓŁKA Z O.O. UL. KOLEJOWA 19, 39-200 DĘBICA	Inwestor: Gmina Sękowa, Sękowa 252, 38–307 Sękowa
Rodzaj projektu: PROJEKT WYKONAWCZY	Temat: Przebudowa drogi nr 977 obejmująca "Budowę chodnika w miejscowości Małastów w ciągu drogi wojewódzkiej 977 odc. ref 270 km 0+686 – 0+994; 1+212 – 1+442"
Tytuł rysunku: PROFIL PODŁUŻNY – ODCINEK 1	
Opracował: mgr inż. Jacek Świder	Podpis: Świder
Projektował:: mgr inż. Tomasz Passon upr. nr PDK/0199/PWOD/14	Podpis:

Prawa autorskie zastrzeżone. © TTS PROJEKT spółka z o.o.	Data: 12.2020	Skala: 1:500/50	Rewizja: 1.1	Nr rys.: 3	Nr ark.: 2

Nieautoryzowane kopiowanie, modyfikowanie, rozpowszechnianie oraz wykorzystywanie do innych opracowań zabronione.

PRZEKROJE TYPOWE

SKALA 1:50

DROGA WOJEWÓDZKA NR 977

odc. ref. 270 km 0+686.00 – 0+994.00
odc. ref. 270 km 1+212.00 – 1+442.00

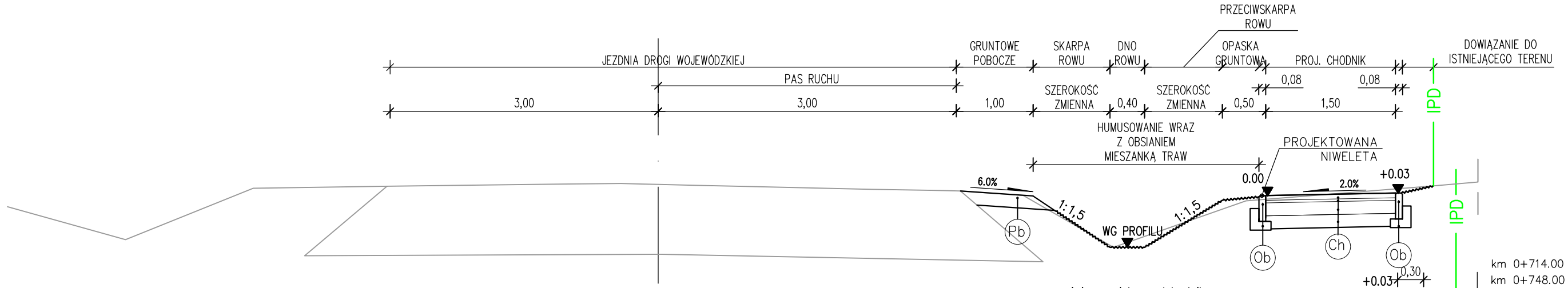

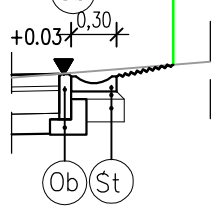

km 0+714.00 – 0+730.00
km 0+748.00 – 0+823.50
km 0+831.50 – 0+879.00
km 0+884.50 – 0+912.00
km 0+915.00 – 0+993.50
km 1+217.40 – 1+235.80
km 1+243.70 – 1+278.00
km 1+345.90 – 1+382.90
km 1+385.40 – 1+401.25

w miejscu scieku podchodnikowego
km 0+884.20
km 0+915.30
km 1+366.40
km 1+385.40

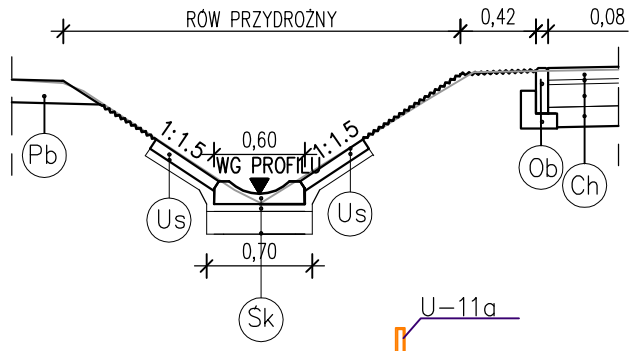

SKRZYŻOWANIE z
D.G. 270791K km 0+996.5

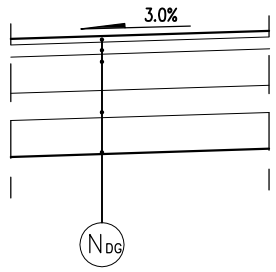

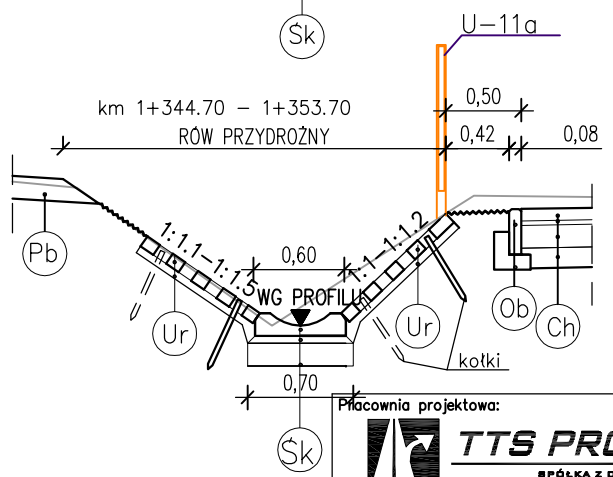

8cm Płyta ażurowa 60x40cm z wypełnieniem otworów ziemią
5cm Podsypka piaskowa
(Ur)

15cm Korytko sciekowe betonowe 60x50cm
5cm Podsypka cementowo–piaskowa 1:4
15cm Pospółka
(Śk)

7cm Płyta chodnikowa 50x50cm
5cm podsypka cementowo–piaskowa 1:4
(Us)

10cm Korytko sciekowe betonowe
5cm Podsypka cementowo–piaskowa 1:4
15cm Pospółka
(St)

15cm Kruszywo łamane 0/31.5 stabilizowane mech.
(Pb)

8cm Wibroprasowana betonowa kostka brukowa
3cm Podsypka cementowo–piaskowa 1:4
15cm Podbudowa zasadnicza z mieszanki niezwiązanej kruszywem $C_{90/3}$
15cm Warstwa gruntu stabilizowana spoiwem hydraulicznym o Rm = 1,5MPa
(Ch)

30cm Obrzeże betonowe 8x30cm
3cm Podsypka cementowo–piaskowa 1:4
10cm Ława betonowa C12/15 24x10 cm z oporem 10x15 cm
(Ob)

Warstwy górne konstrukcji nawierzchni:
4cm Warstwa ścieralna z AC11S
8cm Warstwa wiążąca z AC16W
20cm Warstwa dolna podbudowy zasadniczej z mieszanki niezwiązanej z kruszywem $C_{90/3}$

Warstwy dolne konstrukcji nawierzchni:
22cm Warstwa mrozoochronna z mieszanki niezwiązanej o CBR≥35% i k_{10}≥8m/d

Warstwa ulepszonego podłoża:
24cm Warstwa ulepszonego podłoża z gruntu stabilizowanego spoiwem hydraulicznym
Grunt rodzimy
(N_{DG})

Pracownia projektowa: TTS PROJEKT SPÓŁKA Z O.O. UL. KOLEJOWA 19, 39-200 DĘBICA	Inwestor: Gmina Sekowa, Sekowa 252, 38–307 Sekowa
Rodzaj projektu: PROJEKT WYKONAWCZY	Temat: Przebudowa drogi nr 977 obejmująca "Budowę chodnika w miejscowości Małastów w ciągu drogi wojewódzkiej 977 odc. ref 270 km 0+686 – 0+994; 1+212 – 1+442"
Tytuł rysunku: PRZEKROJE TYPOWE	
Opracował: mgr inż. Jacek Świder	Podpis: Świder
Projektował: mgr inż. Tomasz Passoń, upr. nr PDK/0199/PWOD/14	Podpis:

Prawa autorskie zastrzeżone. © TTS PROJEKT spółka z o.o.	Data:	Skala:	Rewizja:	Nr rys.:	Nr ark.:
	12.2020	1:50	1.1	4	1

Nieautoryzowane kopiowanie, modyfikowanie, rozpowszechnianie oraz wykorzystywanie do innych opracowań zabronione.

PRZEKROJE TYPOWE

SKALA 1:50

DROGA WOJEWÓDZKA NR 977

odc. ref. 270 km 0+578.70 – 0+624.70

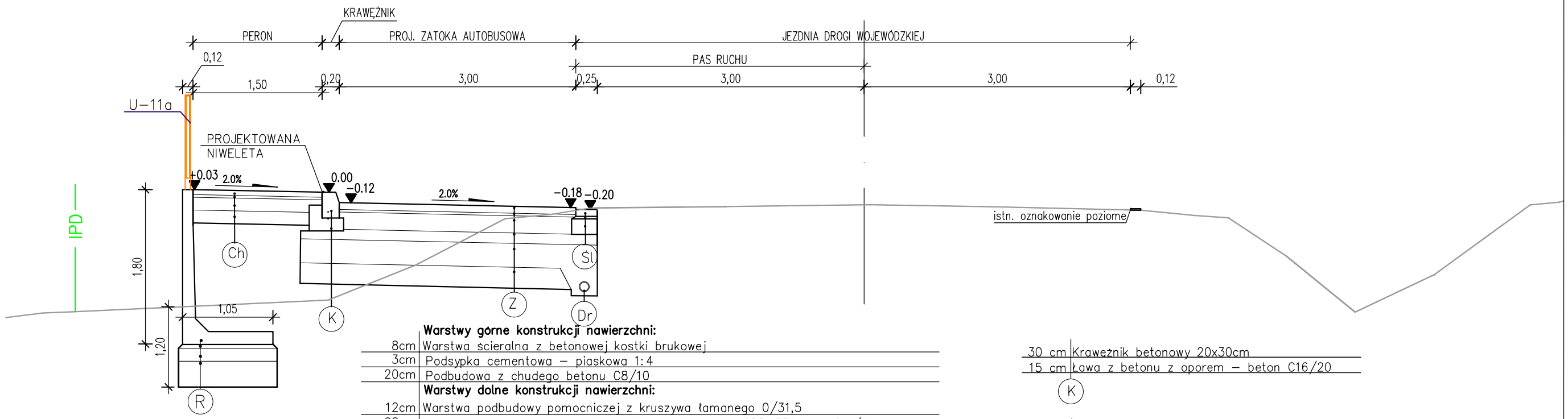

prefabrykowana scianka oporowa typu "L"	180cm
zaprawa jastrychowa (gr.III)	5cm
podkład z betonu C12/15	15cm
warstwa mrozoodporna	65cm
do głębokości przemarzania (pospółka)	

R

Warstwy górne konstrukcji nawierzchni:

8cm	Warstwa ścieralna z betonowej kostki brukowej
3cm	Podsypka cementowa – piaskowa 1:4
20cm	Podbudowa z chudego betonu C8/10
	Warstwy dolne konstrukcji nawierzchni:
12cm	Warstwa podbudowy pomocniczej z kruszywa łamanego 0/31,5
28cm	Warstwa mrozoochronna z mieszanki niezwiązanej o CBR≥35% i k_{10}≥8m/d
	Warstwa ulepszonego podłoża:
25cm	Warstwa ulepszonego podłoża z gruntu stabilizowanego spoiwem hydraulicznym
	Grunt rodzimy

Z

8cm	Wibroprasowana betonowa kostka brukowa
3cm	Podsypka cementowo–piaskowa 1:4
15cm	Podbudowa zasadnicza z mieszanki niezwiązanej kruszywem $C_{90/3}$
15cm	Warstwa gruntu stabilizowana spoiwem hydraulicznym o Rm = 1,5MPa

Ch

30 cm	Krawężnik betonowy 20x30cm
15 cm	Ława z betonu z oporem – beton C16/20

K

ø100 mm	rurka drenarska z PCV w otulinie filtracyjnej z włókna kokosowego

Dr

8 cm	Ściek liniowy z dwóch rzędów betonowej kostki brukowej
3 cm	Podsypka cementowo–piaskowa 1:4
18 cm	Ława betonowa – beton C16/20

Śl

Pracownia projektowa: TTS PROJEKT SPÓŁKA Z O.O. UL. KOLEJOWA 19, 39-200 DĘBICA	Inwestor: Gmina Sekowa, Sekowa 252, 38–307 Sekowa
Rodzaj projektu: PROJEKT WYKONAWCZY	Temat: Przebudowa drogi nr 977 obejmująca "Budowę chodnika w miejscowości Małastów w ciągu drogi wojewódzkiej 977 odc. ref 270 km 0+686 – 0+994; 1+212 – 1+442"
Tytuł rysunku: PRZEKROJE TYPOWE	
Opracował: mgr inż. Jacek Świder	Podpis: Świder
Projektował: mgr inż. Tomasz Passoń, upr. nr PDK/0199/PWOD/14	Podpis:

Prawa autorskie zastrzeżone. © TTS PROJEKT spółka z o.o.	Data: 12.2020	Skala: 1:50	Rewizja: 1.1	Nr rys.: 4	Nr ark.: 2

Nieautoryzowane kopiowanie, modyfikowanie, rozpowszechnianie oraz wykorzystywanie do innych opracowań zabronione.

PRZEKROJE TYPOWE

SKALA 1:50

DROGA WOJEWÓDZKA NR 977

odc. ref. 270 km 0+693.50 – 0+749.50
odc. ref. 270 km 1+281.70 – 1+337.70

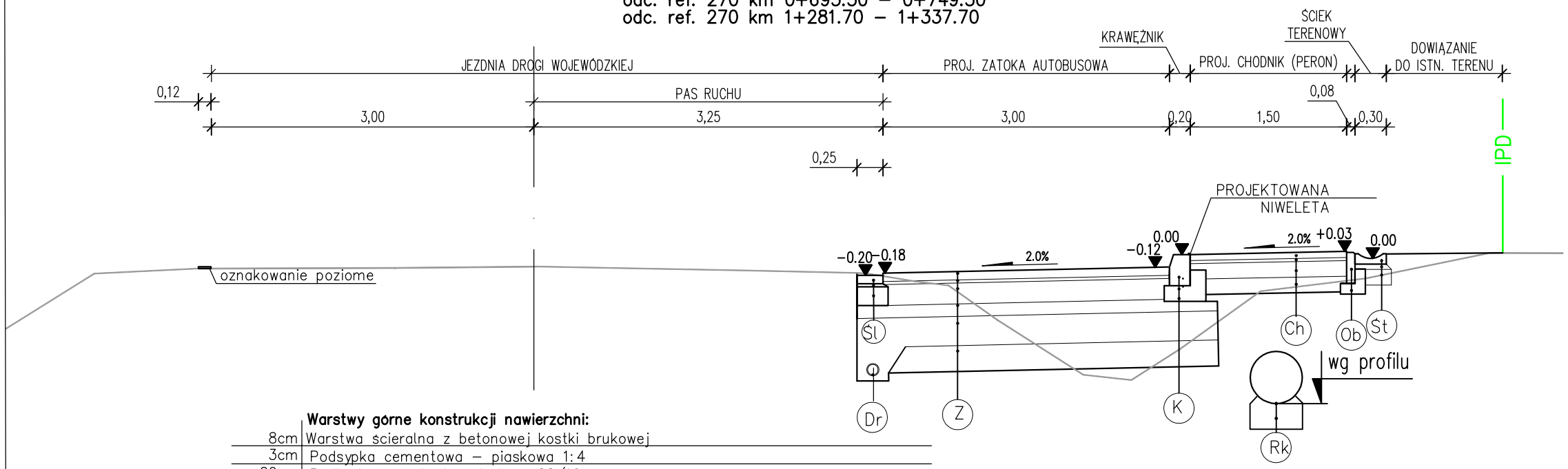

	Warstwy górne konstrukcji nawierzchni:
8cm	Warstwa ścieralna z betonowej kostki brukowej
3cm	Podsypka cementowa – piaskowa 1:4
20cm	Podbudowa z chudego betonu C8/10
	Warstwy dolne konstrukcji nawierzchni:
12cm	Warstwa podbudowy pomocniczej z kruszywa łamanego 0/31,5
28cm	Warstwa mrozoochronna z mieszanki niezwiązanej o CBR≥35% i k_{10}≥8m/d
	Warstwa ulepszonego podłoża:
25cm	Warstwa ulepszonego podłoża z gruntu stabilizowanego spoiwem hydraulicznym
	Grunt rodzimy

Z

	Rów kryty ø 500mm PP SN8 SDR 34
20 cm	ława żwirowa

Rk

8 cm	Ściek liniowy z dwóch rzędów betonowej kostki brukowej
3 cm	Podsypka cementowo–piaskowa 1:4
18 cm	Ława betonowa – beton C16/20

Śl

30 cm	Krawężnik betonowy 20x30cm
15 cm	Ława z betonu z oporem – beton C16/20

K

8cm	Wibroprasowana betonowa kostka brukowa
3cm	Podsypka cementowo–piaskowa 1:4
15cm	Podbudowa zasadnicza z mieszanki niezwiązanej kruszywem $C_{90/3}$
15cm	Warstwa gruntu stabilizowana spoiwem hydraulicznym o Rm = 1,5MPa

Ch

30cm	Obrzeże betonowe 8x30cm
10cm	Ława betonowa C12/15 24x10 cm z oporem 10x15 cm

Ob

ø100 mm	rurka drenarska z PCV
	w otulinie filtracyjnej z włókna kokosowego

Dr

10cm	Korytko ściekowe betonowe 30x50cm
5cm	Podsypka cementowo–piaskowa 1:4
15cm	Pospółka

St

Pracownia projektowa: TTS PROJEKT SPÓŁKA Z O.O. UL. KOLEJOWA 19, 39-200 DĘBICA	Inwestor: Gmina Sekowa, Sekowa 252, 38–307 Sekowa
Rodzaj projektu: PROJEKT WYKONAWCZY	Temat: Przebudowa drogi nr 977 obejmująca "Budowę chodnika w miejscowości Małastów w ciągu drogi wojewódzkiej 977 odc. ref 270 km 0+686 – 0+994; 1+212 – 1+442"
Tytuł rysunku: PRZEKROJE TYPOWE	
Opracował: mgr inż. Jacek Świder	Podpis: Świder
Projektował:: mgr inż. Tomasz Passoń, upr. nr PDK/0199/PWOD/14	Podpis:

Prawa autorskie zastrzeżone. © TTS PROJEKT spółka z o.o.	Data:	Skala:	Rewizja:	Nr rys.:	Nr ark.:
	12.2020	1:50	1.1	4	3

Nieautoryzowane kopiowanie, modyfikowanie, rozpowszechnianie oraz wykorzystywanie do innych opracowań zabronione.

PRZEKROJE POPRZECZNE

SKALA 1:100

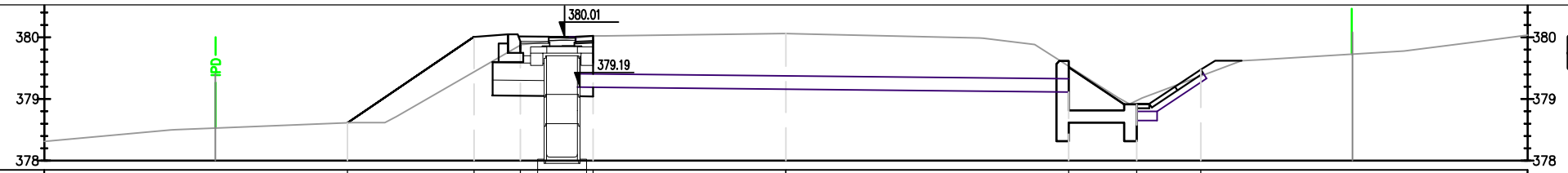

Odsunięcia od osi	-7.09	-5.04	-4.29	-3.12	0.00	379.11	378.91	379.47	
Projektowane rzędne	378.61	379.98	380.04 380.02	380.02		379.51	378.91	379.40	
Rzędne terenu	378.61	379.44	379.87	380.02	380.06	-4.58	-6.45	-6.72	

P-2
0+600.00

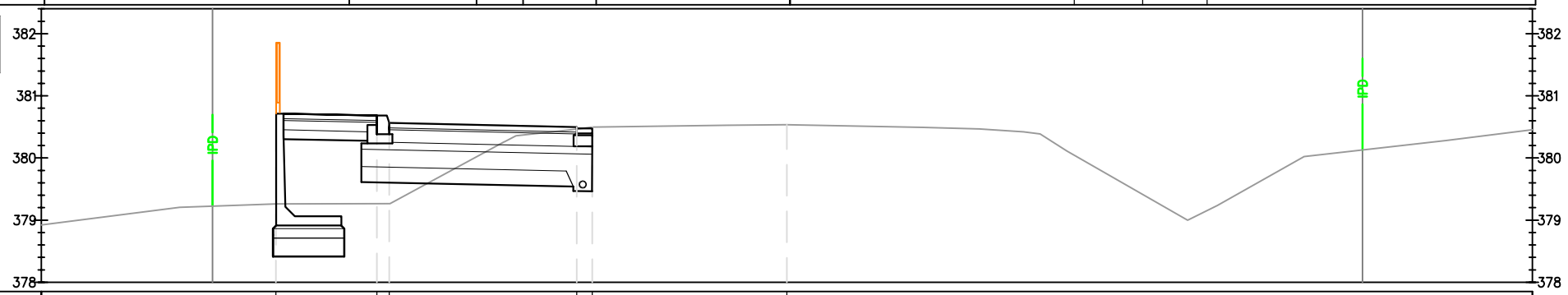

Odsunięcia od osi	-8.22	-6.58 -6.38	-3.38 -3.13	0.00	
Projektowane rzędne	380.71	380.68 380.56	380.50 380.48		
Rzędne terenu	379.26	379.26 379.27	380.50 380.50	380.54	

P-3
0+617.50

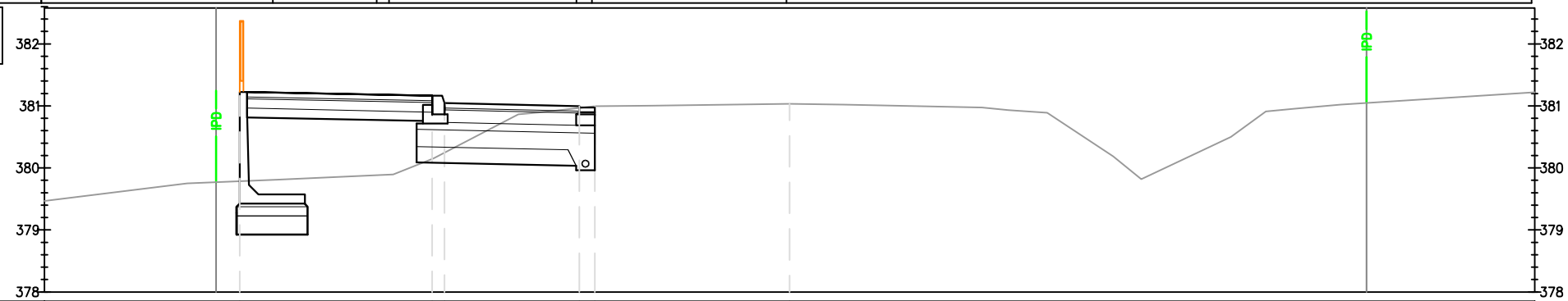

Odsunięcia od osi	-8.85	-6.75 -5.55	-3.38 -3.13	0.00	
Projektowane rzędne	381.22	381.17 381.05	381.00 380.98		
Rzędne terenu	379.78	380.15 380.25	381.00 381.00	381.03	

P-4
0+635.50

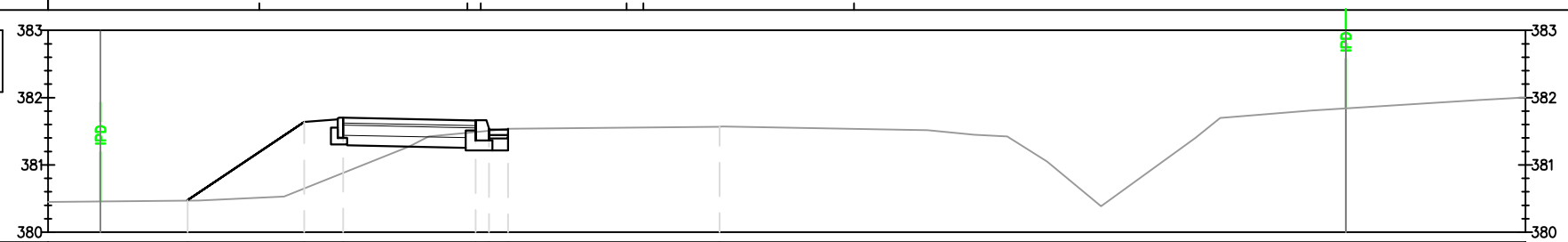

Odsunięcia od osi	-7.92	-6.21	-5.63	-3.63 -3.43	-3.15	0.00	
Projektowane rzędne	380.47	381.64	381.70	381.66 381.54	381.52		
Rzędne terenu	380.47	380.65	380.88	381.49 381.51	381.54	381.57	

Pracownia projektowa:
TTS PROJEKT
SPÓŁKA Z O.O.
UL. KOLEJOWA 19, 89-200 DĘBICA

Inwestor:
Gmina Sekowa
Sekowa 252
38-307 Sekowa

Rodzaj projektu:
PROJEKT WYKONAWCZY

Temat:
Przebudowa drogi nr 977 obejmująca "Budowę chodnika w miejscowości Małastów w ciągu drogi wojewódzkiej 977 odc. ref 270 km 0+686 – 0+994; 1+212 – 1+442"

Tytuł rysunku:
PRZEKROJE POPRZECZNE

Opracował:
mgr inż. Jacek Świder

Podpis:
Świder

Projektował::
mgr inż. Tomasz Passoń
upr. nr PDK/0199/PWOD/14

Podpis:

Prawa autorskie zastrzeżone.
© TTS PROJEKT spółka z o.o.

Data:	Skala:	Rewizja:	Nr rys.:	Nr ark.:
12.2020	1:100	1.1	5	1

Nieautoryzowane kopiowanie, modyfikowanie, rozpowszechnianie oraz wykorzystywanie do innych opracowań zabronione.

PRZEKROJE POPRZECZNE

SKALA 1:100

P-5 0+688.00

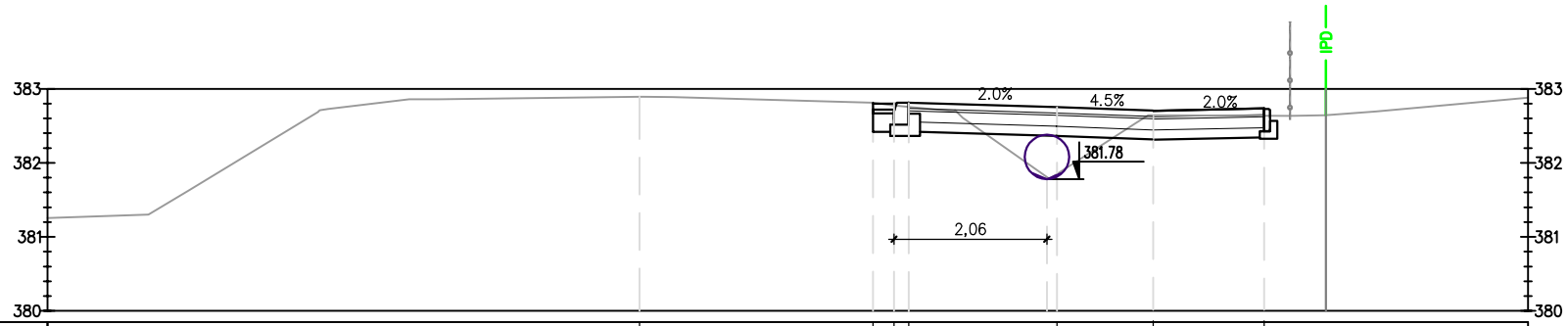

Projektowane rzędne		382.79	382.79	381.75	382.70	382.73
Rzędne terenu	382.89	382.81	382.78	381.79	382.63	382.60
Odsunięcia od osi	0.00	3.15	3.40	4.60	5.90	8.40

P-6 0+700.00

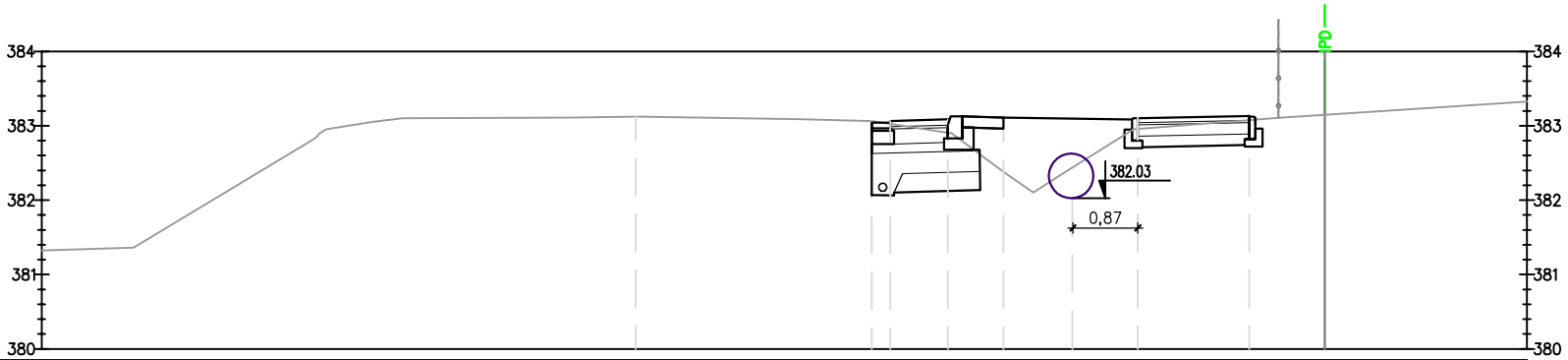

Projektowane rzędne		383.04	383.06	383.20	383.24	383.11	383.10	383.13
Rzędne terenu	383.12	383.06	383.03	382.91	382.38	382.94	383.10
Odsunięcia od osi	0.00	3.18	3.43	4.20	4.95	6.76	8.26

P-7 0+720.00

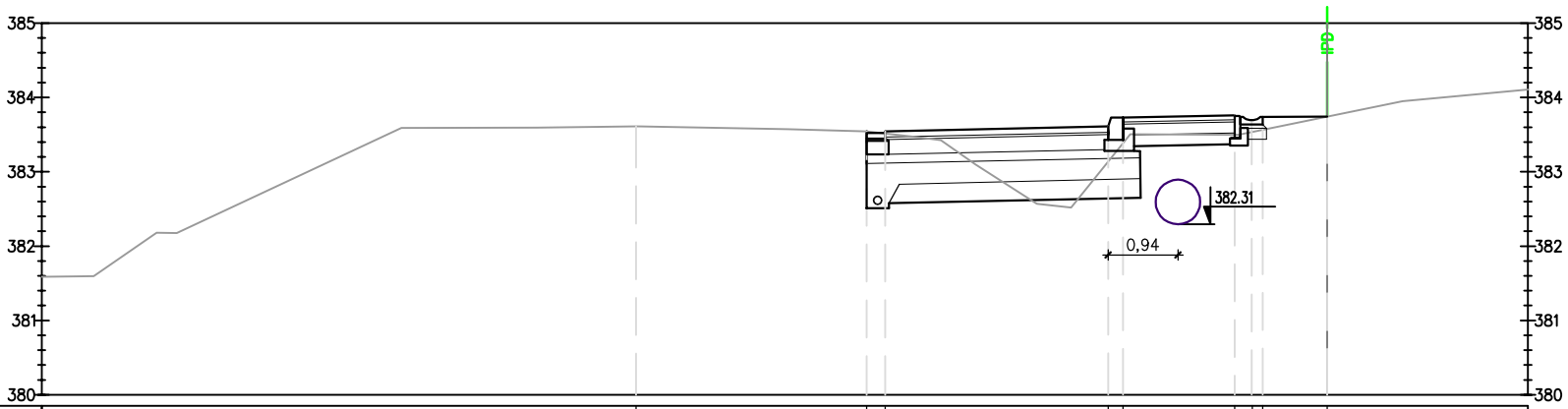

Projektowane rzędne		383.52	383.54	383.60	383.72	383.75	383.69	383.73	383.74
Rzędne terenu	383.61	383.54	383.54	382.68	382.80	383.46	383.49	383.51	383.74
Odsunięcia od osi	0.00	3.12	3.37	6.37	6.57	8.07	8.30	8.45	9.30

Pracownia projektowa: TTS PROJEKT SPÓŁKA Z O.O. UL. KOLEJOWA 19, 39-200 DĘBICA	Inwestor: Gmina Sękowa, Sękowa 252, 38-307 Sękowa
Rodzaj projektu: PROJEKT WYKONAWCZY	Temat: Przebudowa drogi nr 977 obejmująca "Budowę chodnika w miejscowości Małastów w ciągu drogi wojewódzkiej 977 odc. ref 270 km 0+686 – 0+994; 1+212 – 1+442"
Tytuł rysunku: PRZEKROJE POPRZECZNE	
Opracował: mgr inż. Jacek Świder	Podpis: Świder
Projektował:: mgr inż. Tomasz Passoń, upr. nr PDK/0199/PWOD/14	Podpis:

Prawa autorskie zastrzeżone. © TTS PROJEKT spółka z o.o.	Data:	Skala:	Rewizja:	Nr rys.:	Nr ark.:
	12.2020	1:100	1.1	5	2

Nieautoryzowane kopiowanie, modyfikowanie, rozpowszechnianie oraz wykorzystywanie do innych opracowań zabronione.

PRZEKROJE POPRZECZNE

SKALA 1:100

P–8
0+735.00

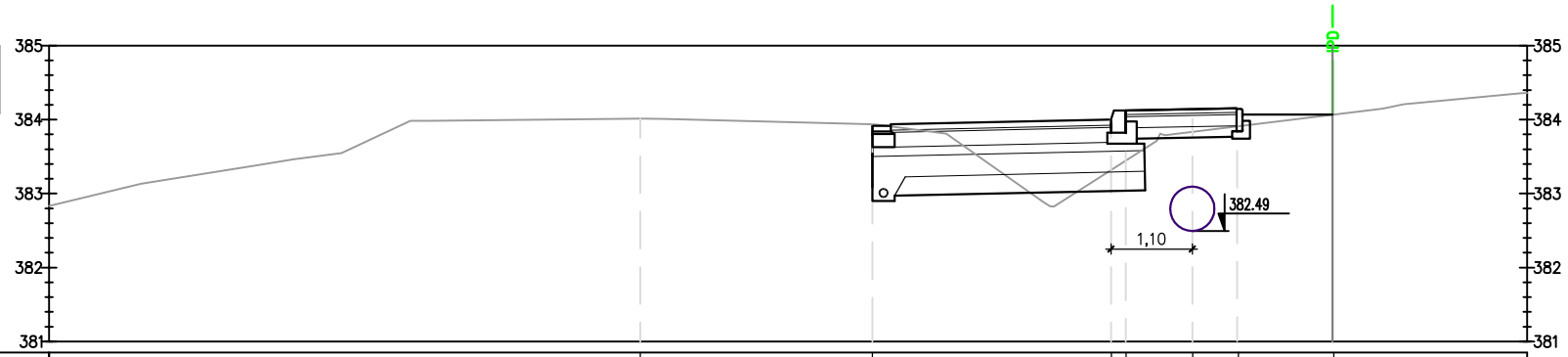

Projektowane rzędne					383.94			384.00	384.12	383.00		384.15		384.14				
Rzędne terenu		384.01			383.94			383.16	383.29			383.88		384.07				
Odsunięcia od osi		0.00			3.14			6.37	6.67	7.47		8.09		9.39				

P–9
0+760.00

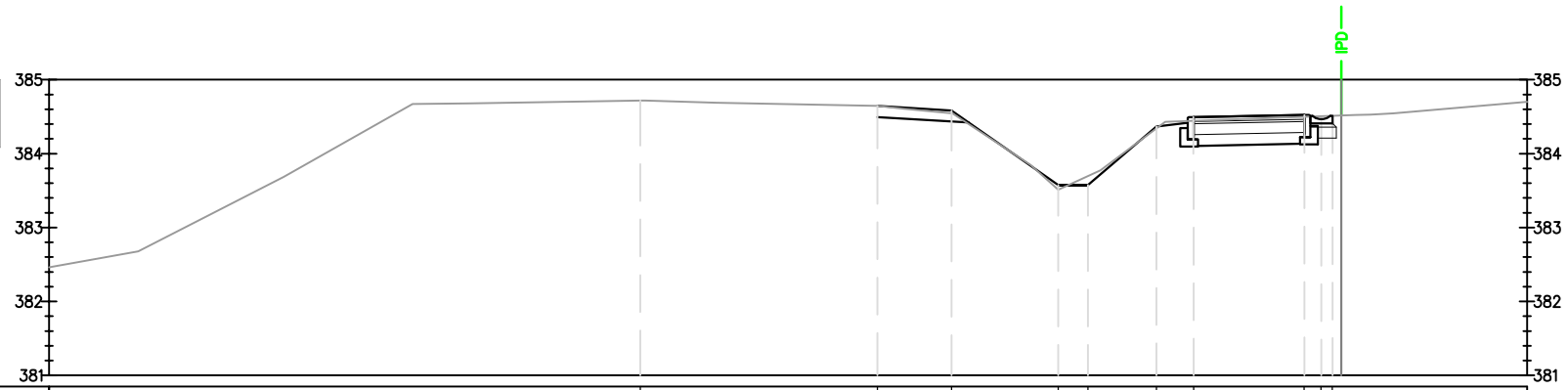

Projektowane rzędne				384.64	384.58		383.57	383.57		384.37	384.50			384.53	384.47	384.51		
Rzędne terenu		384.72		384.64	384.55		383.51	383.69		384.34	384.44			384.50	384.50	384.51		
Odsunięcia od osi		0.00		3.21	4.21		5.66	6.06		6.99	7.49			8.98	9.21	9.36		

P–10
0+780.00

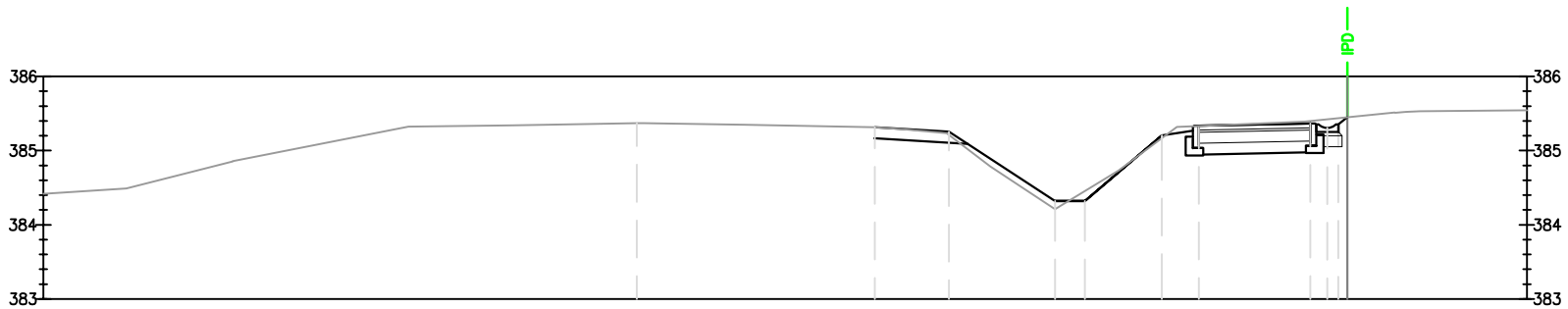

Projektowane rzędne				385.31	385.25		384.32	384.32		385.21	385.34			385.37	385.37	385.35	385.45	
Rzędne terenu		385.37		385.31	385.21		384.21	384.45		385.17	385.33			385.40	385.40	385.31	385.45	
Odsunięcia od osi		0.00		3.21	4.21		5.64	6.04		7.08	7.58			9.08	9.31	9.46	9.61	

Pracownia projektowa: TTS PROJEKT SPÓŁKA Z O.O. UL. KOLEJOWA 19, 59-200 DZIEDZICA		Inwestor: Gmina Sekowa, Sekowa 252, 38–307 Sekowa			
Rodzaj projektu: PROJEKT WYKONAWCZY		Temat: Przebudowa drogi nr 977 obejmująca "Budowę chodnika w miejscowości Małastów w ciągu drogi wojewódzkiej 977 odc. ref 270 km 0+686 – 0+994; 1+212 – 1+442"			
Tytuł rysunku: PRZEKROJE POPRZECZNE					
Opracował: mgr inż. Jacek Świder		Podpis: Świder			
Projektował:: mgr inż. Tomasz Passoń, upr. nr PDK/0199/PWOD/14		Podpis:			
Prawa autorskie zastrzeżone. © TTS PROJEKT spółka z o.o.	Data: 12.2020	Skala: 1:100	Rewizja: 1.1	Nr rys.: 5	Nr ark.: 3

Nieautoryzowane kopiowanie, modyfikowanie, rozpowszechnianie oraz wykorzystywanie do innych opracowań zabronione.

PRZEKROJE POPRZECZNE

SKALA 1:100

P–11
0+800.00

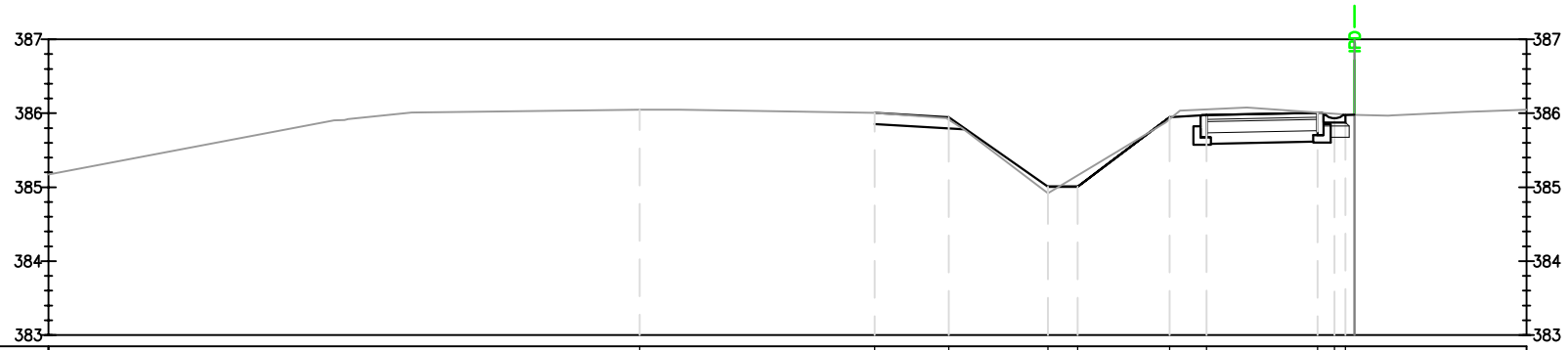

Projektowane rzędne			386.01	385.95	385.01	385.01	385.95	385.98	386.01	386.05	385.99					
Rzędne terenu	386.05		386.01	385.91	384.92	385.16	385.92	386.05	386.01	386.00	385.98					
Odsunięcia od osi	0.00		3.18	4.18	5.52	5.92	7.17	7.67	9.17	9.25	9.40					

P–12
0+820.00

Projektowane rzędne			386.61	386.55	385.61	385.61	386.53	386.68	386.71	386.65	386.78					
Rzędne terenu	386.63		386.61	386.52	385.57	385.86	386.57	386.59	386.73	386.00	386.78					
Odsunięcia od osi	0.00		3.21	4.21	5.74	6.14	7.26	7.76	9.26	9.40	9.98					

P–13
0+840.00

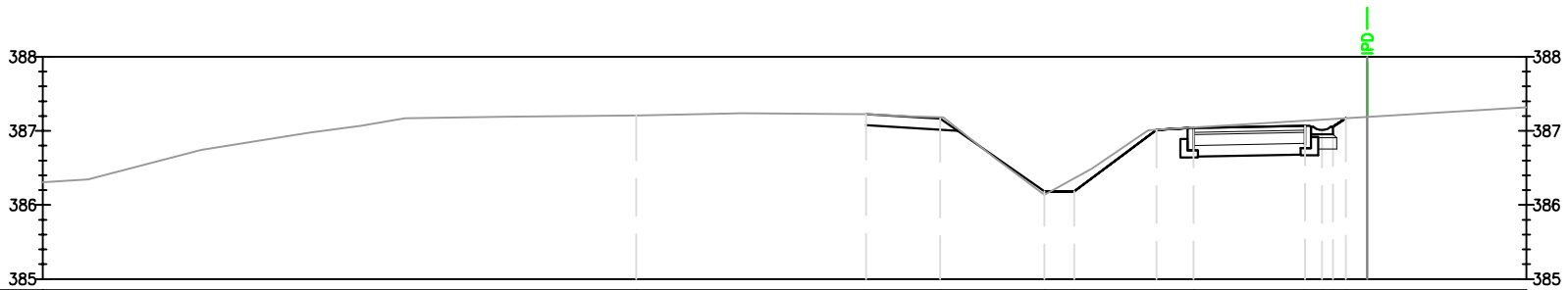

Projektowane rzędne			387.23	387.17	386.18	386.18	387.02	387.04	387.07	387.02	387.19					
Rzędne terenu	387.21		387.23	387.18	386.14	386.36	387.02	387.05	387.14	387.15	387.17					
Odsunięcia od osi	0.00		3.10	4.10	5.50	5.90	7.01	7.51	9.01	9.24	9.59					

Pracownia projektowa: TTS PROJEKT SPÓŁKA Z O.O. UL. KOLEJOWA 19, 39-200 DĘBICA	Inwestor: Gmina Sekowa, Sekowa 252, 38–307 Sekowa
Rodzaj projektu: PROJEKT WYKONAWCZY	Temat: Przebudowa drogi nr 977 obejmujaca "Budowę chodnika w miejscowości Małastów w ciągu drogi wojewódzkiej 977 odc. ref 270 km 0+686 – 0+994; 1+212 – 1+442"
Tytuł rysunku: PRZEKROJE POPRZECZNE	
Opracował: mgr inż. Jacek Świder	Podpis: Świder
Projektował:: mgr inż. Tomasz Passoń, upr. nr PDK/0199/PWOD/14	Podpis:

Prawa autorskie zastrzeżone. © TTS PROJEKT spółka z o.o.	Data:	Skala:	Rewizja:	Nr rys.:	Nr ark.:
	12.2020	1:100	1.1	5	4

Nieautoryzowane kopiowanie, modyfikowanie, rozpowszechnianie oraz wykorzystywanie do innych opracowań zabronione.

PRZEKROJE POPRZECZNE

SKALA 1:100

P–14
0+864.00

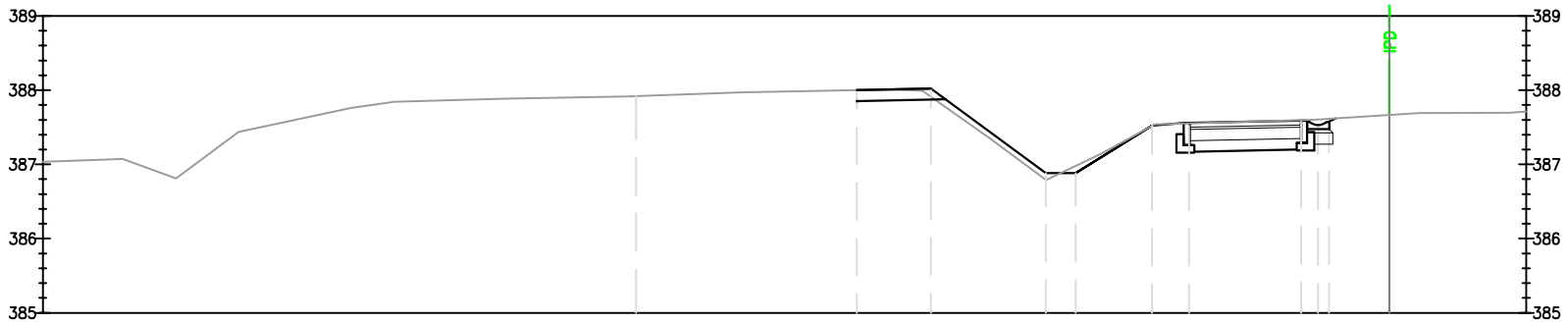

Projektowane rzędne	388.00	387.94	386.88	386.88	387.52	387.55	387.58	387.56	387.56		
Rzędne terenu	387.92	388.00	387.91	386.79	386.98	387.52	387.55	387.60	387.62	387.62	
Odsunięcia od osi	0.00	2.97	3.97	5.52	5.92	6.95	7.46	8.96	9.19	9.34	

P–15
0+884.21

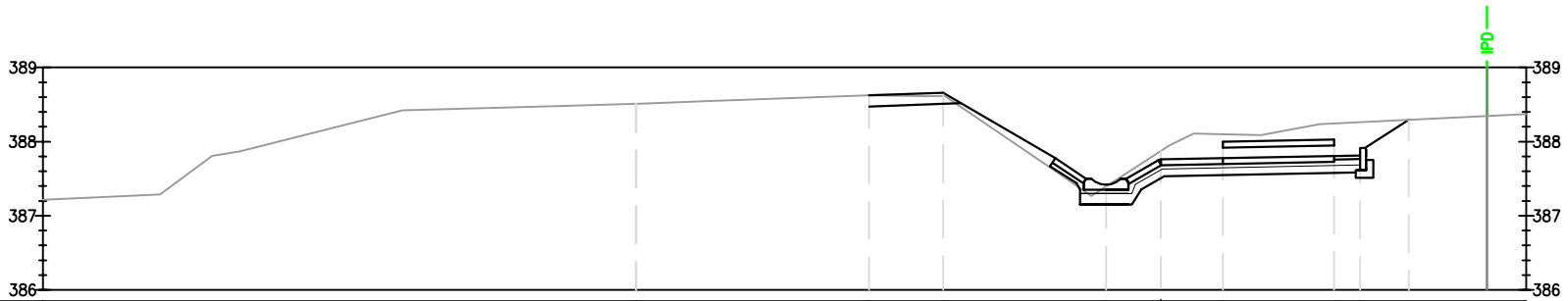

Projektowane rzędne	388.62	388.56	387.42	387.76	388.00	388.03	387.81	387.91	388.28		
Rzędne terenu	388.51	388.62	388.61	387.39	388.06	388.10	388.25	388.26	388.28		
Odsunięcia od osi	0.00	3.14	4.14	6.33	7.07	7.91	9.41	9.76	10.42		

P–16
0+900.00

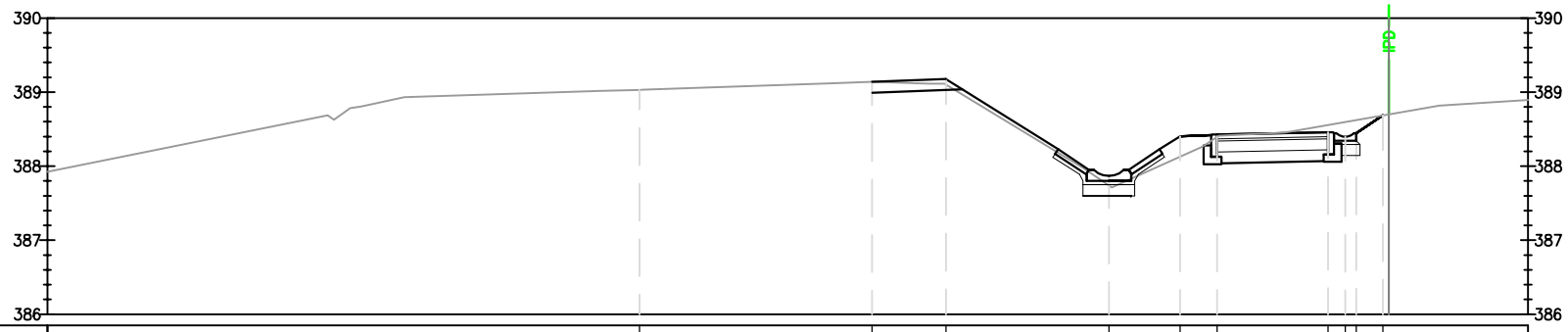

Projektowane rzędne	389.14	389.08	387.87	388.40	388.43	388.46	388.43	388.44	388.69		
Rzędne terenu	389.03	389.14	389.10	387.71	388.13	388.39	388.56	388.60	388.62	388.69	
Odsunięcia od osi	0.00	3.14	4.14	6.34	7.30	7.80	9.30	9.53	9.68	10.04	

Pracownia projektowa: TTS PROJEKT spółka z o.o. ul. Kolejowa 19, 39-200 Dębica		Inwestor: Gmina Sekowa, Sekowa 252, 38–307 Sekowa			
Rodzaj projektu: PROJEKT WYKONAWCZY		Temat: Przebudowa drogi nr 977 obejmujaca "Budowe chodnika w miejscowosci Matastów w ciagu drogi wojewodzkiej 977 odc. ref 270 km 0+686 – 0+994; 1+212 – 1+442"			
Tytuł rysunku: PRZEKROJE POPRZECZNE					
Opracował: mgr inż. Jacek Świder		Podpis: Świder			
Projektował: : mgr inż. Tomasz Passoń, upr. nr PDK/0199/PWOD/14		Podpis:			
Prawa autorskie zastrzezone. © TTS PROJEKT spółka z o.o.	Data: 12.2020	Skala: 1:100	Rewizja: 1.1	Nr rys.: 5	Nr ark.: 5

Nieautoryzowane kopiowanie, modyfikowanie, rozpowszechnianie oraz wykorzystywanie do innych opracowan zabronione.

PRZEKROJE POPRZECZNE

SKALA 1:100

P–17
0+915.28

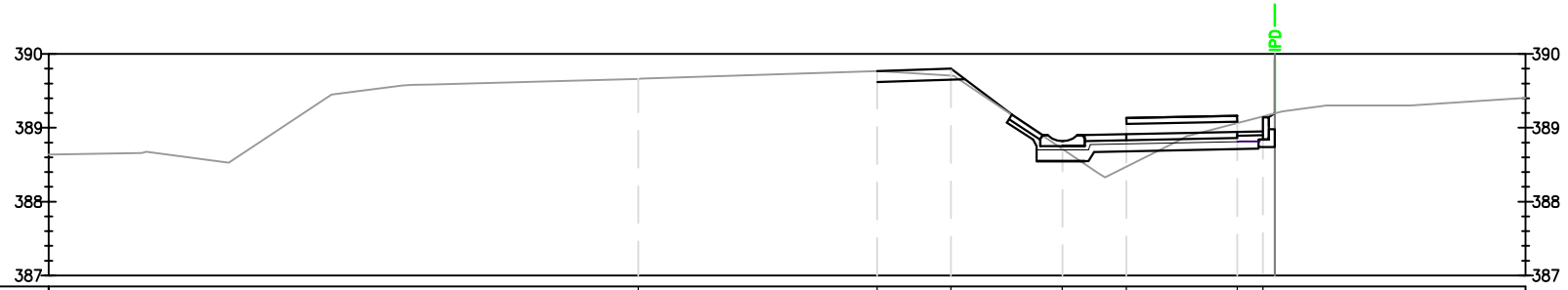

Projektowane rzędne		389.77	389.71	388.82	389.13	389.16	388.95	389.14
Rzędne terenu	389.66	389.77	389.71	388.37	388.47	388.47	388.47	
Odsunięcia od osi	0.00	3.22	4.22	5.75	6.61	8.11	8.46	

P–18
0+933.00

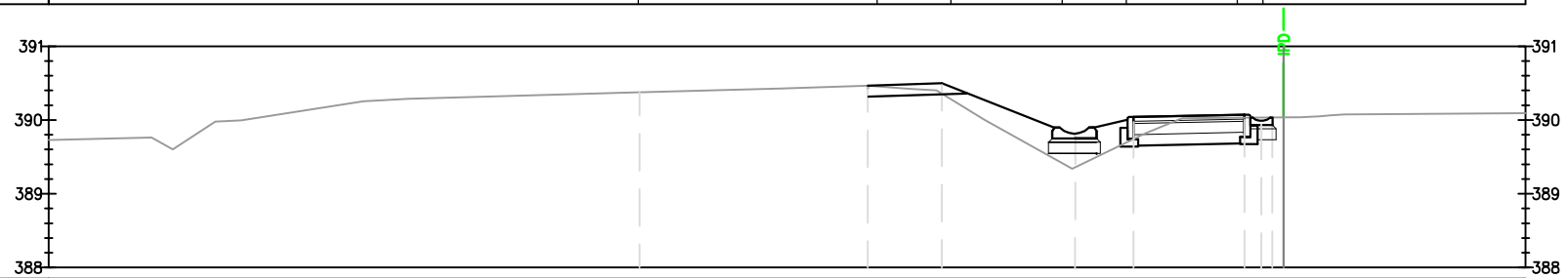

Projektowane rzędne		390.47	390.41	389.81	390.04	390.07	389.99	390.03
Rzędne terenu	390.38	390.47	390.36	389.34	389.74	390.03	390.03	390.03
Odsunięcia od osi	0.00	3.09	4.09	5.78	6.69	8.19	8.42	8.57

P–19
0+951.00

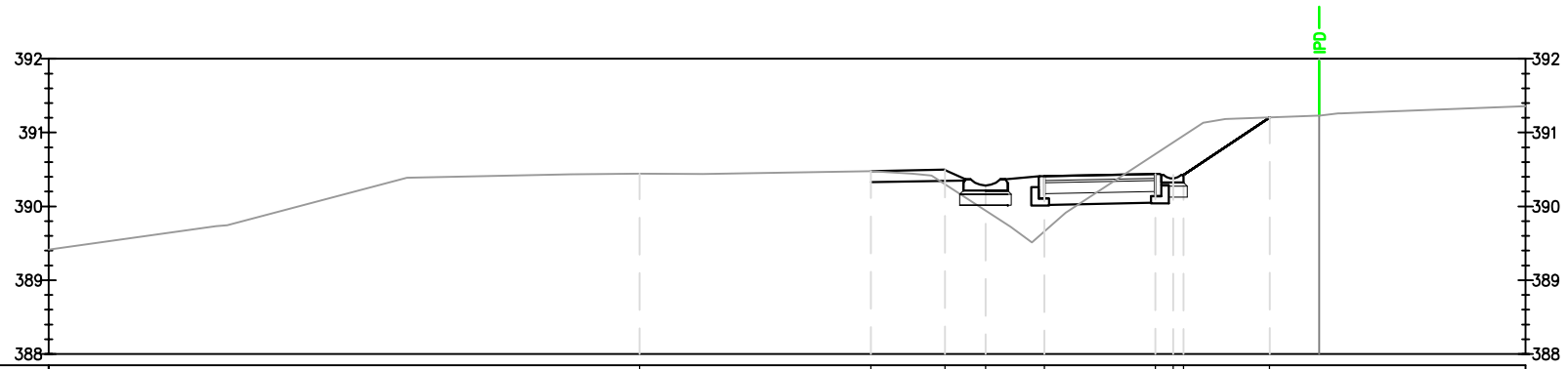

Projektowane rzędne		390.48	390.42	390.28	390.42	390.45	390.39	390.43	391.20
Rzędne terenu	390.44	390.48	390.30	389.95	389.66	390.71	390.86	390.96	391.20
Odsunięcia od osi	0.00	3.14	4.14	4.79	5.49	6.99	7.22	7.37	8.53

Pracownia projektowa: TTS PROJEKT SPÓŁKA Z O.O. UL. KOLEJOWA 19, 39-200 DĘBICA	Inwestor: Gmina Sekowa, Sekowa 252, 38–307 Sekowa
Rodzaj projektu: PROJEKT WYKONAWCZY	Temat: Przebudowa drogi nr 977 obejmująca "Budowę chodnika w miejscowości Małastów w ciągu drogi wojewódzkiej 977 odc. ref 270 km 0+686 – 0+994; 1+212 – 1+442"
Tytuł rysunku: PRZEKROJE POPRZECZNE	
Opracował: mgr inż. Jacek Świder	Podpis: Świder
Projektował:: mgr inż. Tomasz Passoń, upr. nr PDK/0199/PWOD/14	Podpis:

Prawa autorskie zastrzeżone. © TTS PROJEKT spółka z o.o.	Data: 12.2020	Skala: 1:100	Rewizja: 1.1	Nr rys.: 5	Nr ark.: 6

Nieautoryzowane kopiowanie, modyfikowanie, rozpowszechnianie oraz wykorzystywanie do innych opracowań zabronione.

PRZEKROJE POPRZECZNE

SKALA 1:100

P–20
0+972.00

Projektowane rzędne			389.76	389.70	389.55	389.70	389.73	389.67	389.71	390.78
Rzędne terenu	389.82	389.76	389.57	389.36	389.00	390.11	390.29	390.39	390.78
Odsunięcia od osi	0.00	3.03	4.03	4.38	5.38	6.88	7.11	7.26	8.86

P–21
0+990.00

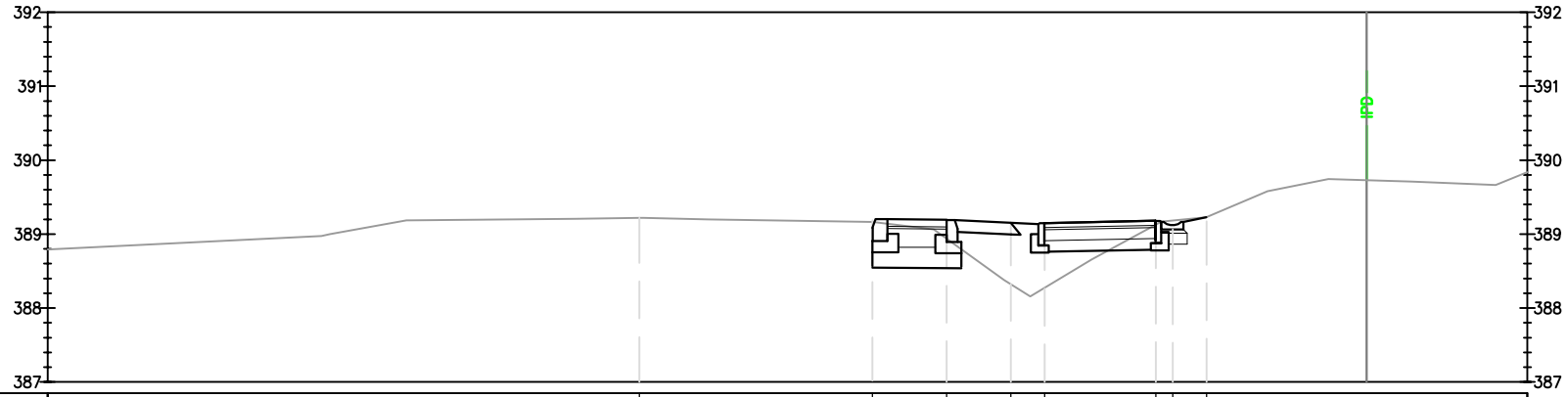

Odsunięcia od osi	0.00	3.15	4.15	4.70	5.48	6.98	7.36	7.66
Projektowane rzędne		389.16	389.20	389.19	388.14	389.15	389.18	389.12	389.23
Rzędne terenu	389.22	389.16	388.94	388.54	388.28	389.13	389.20	389.20

Pracownia projektowa:
TTS PROJEKT
SPÓŁKA Z O.O.
UL. KOLEJOWA 19, 39-200 DĘBICA

Inwestor:
Gmina Sekowa
Sekowa 252
38–307 Sekowa

Rodzaj projektu:
PROJEKT WYKONAWCZY

Temat:
Przebudowa drogi nr 977 obejmująca "Budowę chodnika w miejscowości Małastów w ciągu drogi wojewódzkiej 977 odc. ref 270 km 0+686 – 0+994; 1+212 – 1+442"

Tytuł rysunku:
PRZEKROJE POPRZECZNE

Opracował:
mgr inż. Jacek Świder

Podpis:
Świder

Projektował::
mgr inż. Tomasz Passoń
upr. nr PDK/0199/PWOD/14

Podpis:

Prawa autorskie zastrzeżone.
© TTS PROJEKT spółka z o.o.

Data:	Skala:	Rewizja:	Nr rys.:	Nr ark.:
12.2020	1:100	1.1	5	7

Nieautoryzowane kopiowanie, modyfikowanie, rozpowszechnianie oraz wykorzystywanie do innych opracowań zabronione.

PRZEKROJE POPRZECZNE

SKALA 1:100

P–22
1+217.39

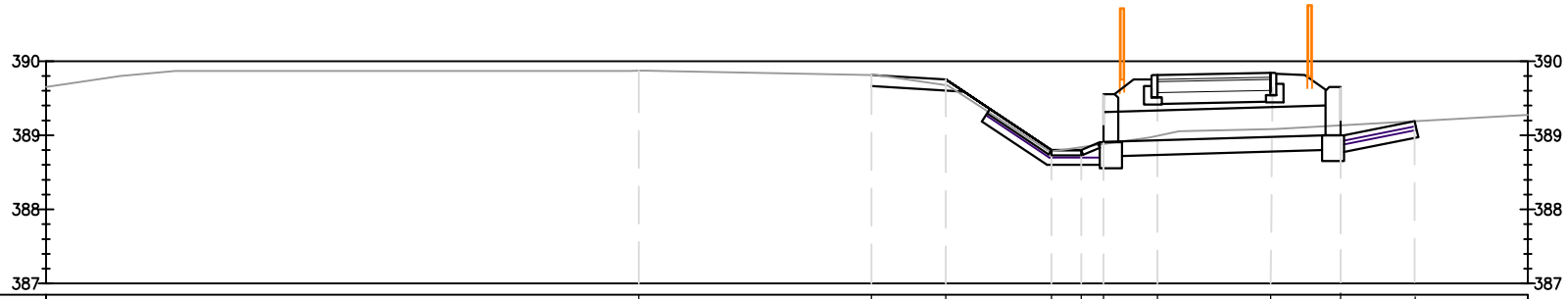

Projektowane rzędne		389.81	389.75	388.80	388.80	388.91	389.54	389.81	389.84	389.63	389.00	389.15
Rzędne terenu	389.87	389.81	389.68	388.80	388.92	388.94	388.96	388.08	389.12	389.15	
Odsunięcia od osi	0.00	3.14	4.14	5.57	5.97	6.27	7.00	8.53	9.47	10.30	

P–23
1+245.90

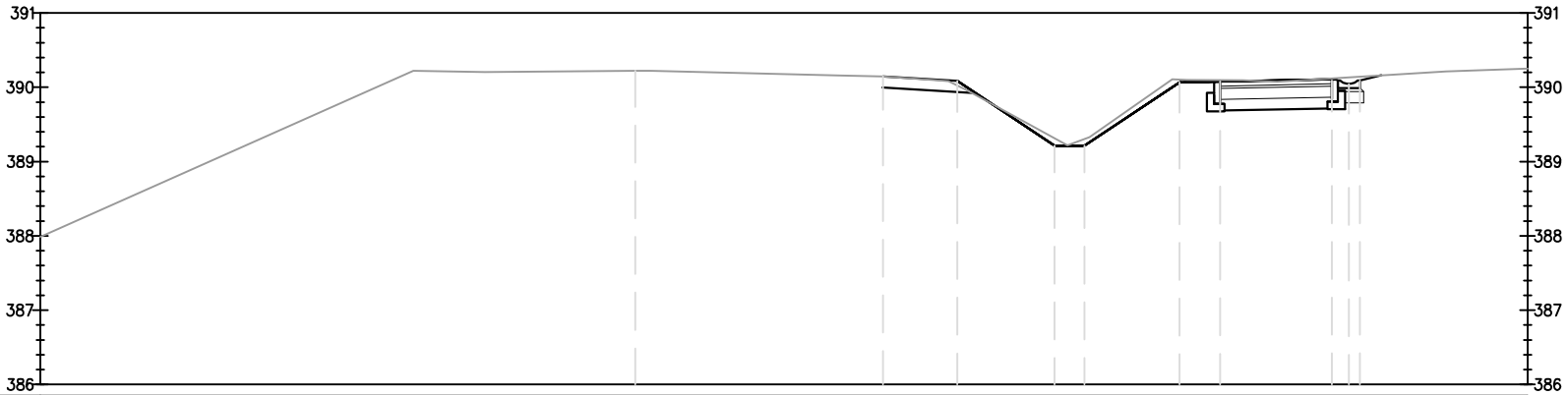

Projektowane rzędne		390.15	390.09	389.21	389.21	390.06	390.08	390.11	390.05	390.09	
Rzędne terenu	390.22	390.15	390.02	389.31	389.30	390.10	390.10	390.12	390.12	390.12	
Odsunięcia od osi	0.00	3.33	4.33	5.64	6.04	7.32	7.87	9.37	9.60	9.75	

P–24
1+260.90

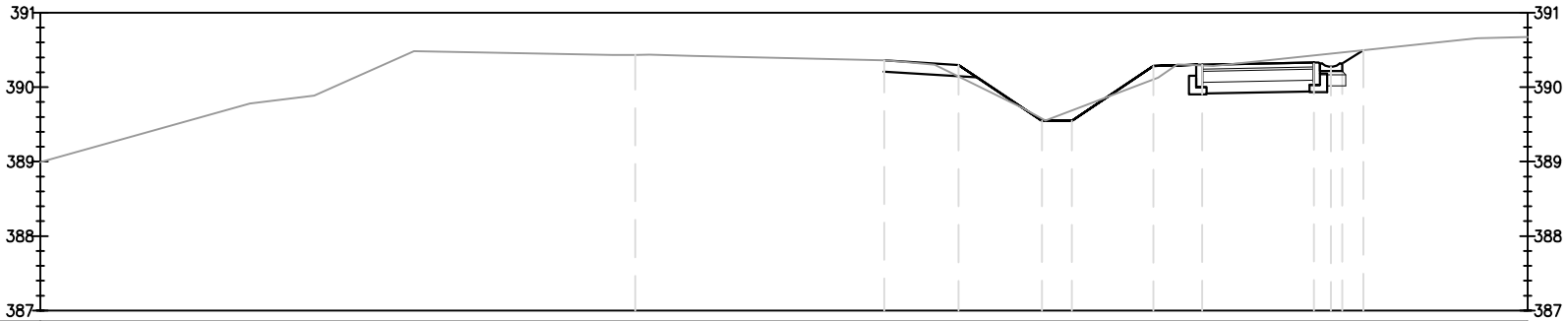

Projektowane rzędne		390.36	390.30	389.55	389.55	390.28	390.31	390.34	390.27	390.31	390.51
Rzędne terenu	390.43	390.36	390.14	389.58	389.69	390.10	390.29	390.43	390.48	390.48	390.51
Odsunięcia od osi	0.00	3.35	4.35	5.47	5.87	6.97	7.63	9.13	9.36	9.51	9.79

Pracownia projektowa: TTS PROJEKT SPÓŁKA Z O.O. UL. KOLEJOWA 19, 39-200 DĘBICA	Inwestor: Gmina Sękowa, Sękowa 252, 38–307 Sękowa
Rodzaj projektu: PROJEKT WYKONAWCZY	Temat: Przebudowa drogi nr 977 obejmujaca "Budowe chodnika w miejscowosci Małastów w ciagu drogi wojewódzkiej 977 odc. ref 270 km 0+686 – 0+994; 1+212 – 1+442"
Tytuł rysunku: PRZEKROJE POPRZECZNE	
Opracował: mgr inż. Jacek Świder	Podpis: Świder
Projektował:: mgr inż. Tomasz Passoń, upr. nr PDK/0199/PWOD/14	Podpis:

Prawa autorskie zastrzeżone. © TTS PROJEKT spółka z o.o.	Data: 12.2020	Skala: 1:100	Rewizja: 1.1	Nr rys.: 5	Nr ark.: 8

Nieautoryzowane kopiowanie, modyfikowanie, rozpowszechnianie oraz wykorzystywanie do innych opracowań zabronione.

PRZEKROJE POPRZECZNE

SKALA 1:100

P–25
1+279.40

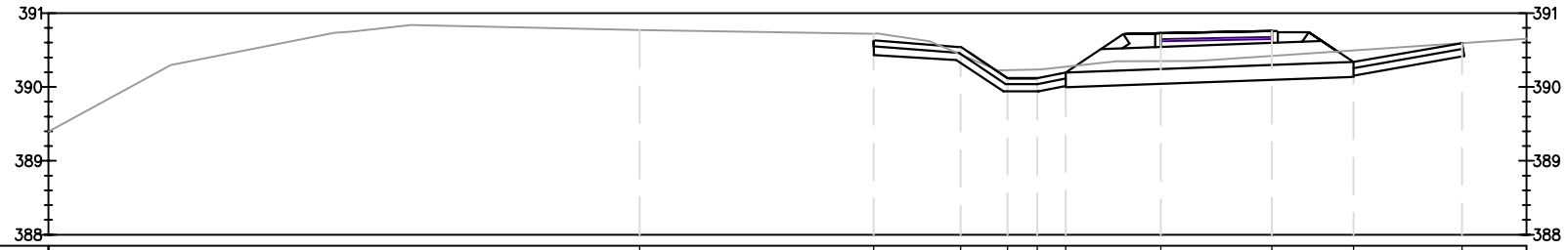

Projektowane rzędne		390.63	390.54	390.12	390.12	390.20	390.71	390.74	390.34	390.60
Rzędne terenu	390.77	390.72	390.51	390.23	390.24	390.27	390.35	390.42	390.50	390.60
Odsunięcia od osi	0.00	3.17	4.34	4.98	5.38	5.77	7.05	8.55	9.66	11.13

P–26
1+300.90

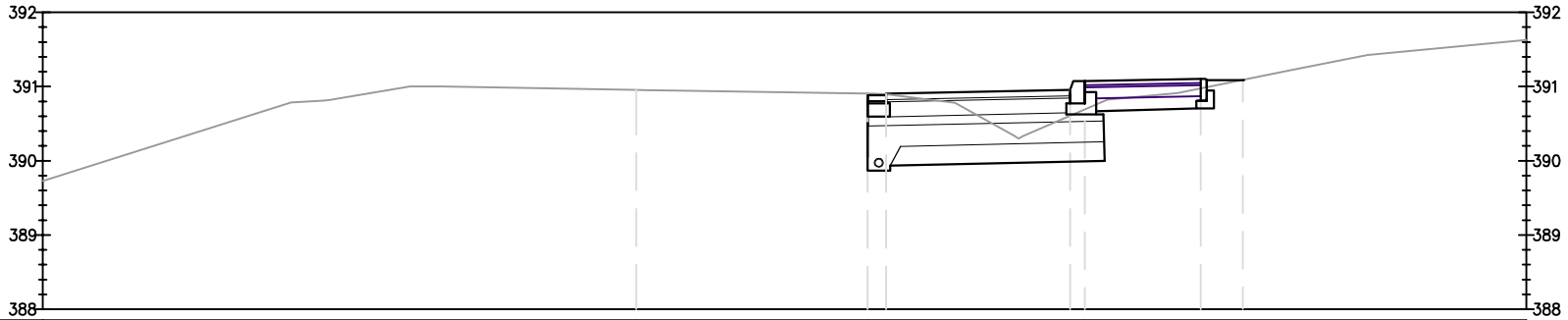

Projektowane rzędne		390.88 390.90	390.96 391.08	391.11	391.09
Rzędne terenu	390.95	390.90 390.90	390.60 390.68	391.00	391.09
Odsunięcia od osi	0.00	3.12 3.37	5.85 6.05	7.61	8.18

P–27
1+315.90

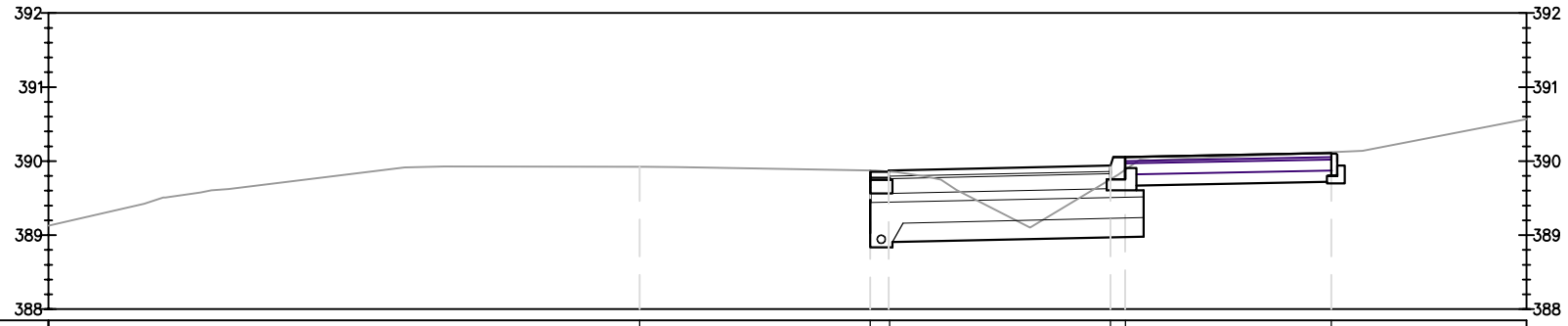

Projektowane rzędne		390.85 390.87	390.94 391.06	391.12
Rzędne terenu	390.92	390.87 390.87	390.67 390.79	391.12
Odsunięcia od osi	0.00	3.12 3.37	6.37 6.57	9.37

Pracownia projektowa: TTS PROJEKT SPÓŁKA Z O.O. UL. KOLEJOWA 19, 39-200 DĘBICA	Inwestor: Gmina Sekowa Sekowa 252 38–307 Sekowa
Rodzaj projektu: PROJEKT WYKONAWCZY Tytuł rysunku: PRZEKROJE POPRZECZNE	Temat: Przebudowa drogi nr 977 obejmująca "Budowę chodnika w miejscowości Małastów w ciągu drogi wojewódzkiej 977 odc. ref 270 km 0+686 – 0+994; 1+212 – 1+442"
Opracował: mgr inż. Jacek Świder	Podpis: Świder
Projektował:: mgr inż. Tomasz Passoń upr. nr PDK/0199/PWOD/14	Podpis:

Prawa autorskie zastrzeżone. © TTS PROJEKT spółka z o.o.	Data:	Skala:	Rewizja:	Nr rys.:	Nr ark.:
	12.2020	1:100	1.1	5	9

Nieautoryzowane kopiowanie, modyfikowanie, rozpowszechnianie oraz wykorzystywanie do innych opracowań zabronione.

PRZEKROJE POPRZECZNE

SKALA 1:100

P–28
1+334.71

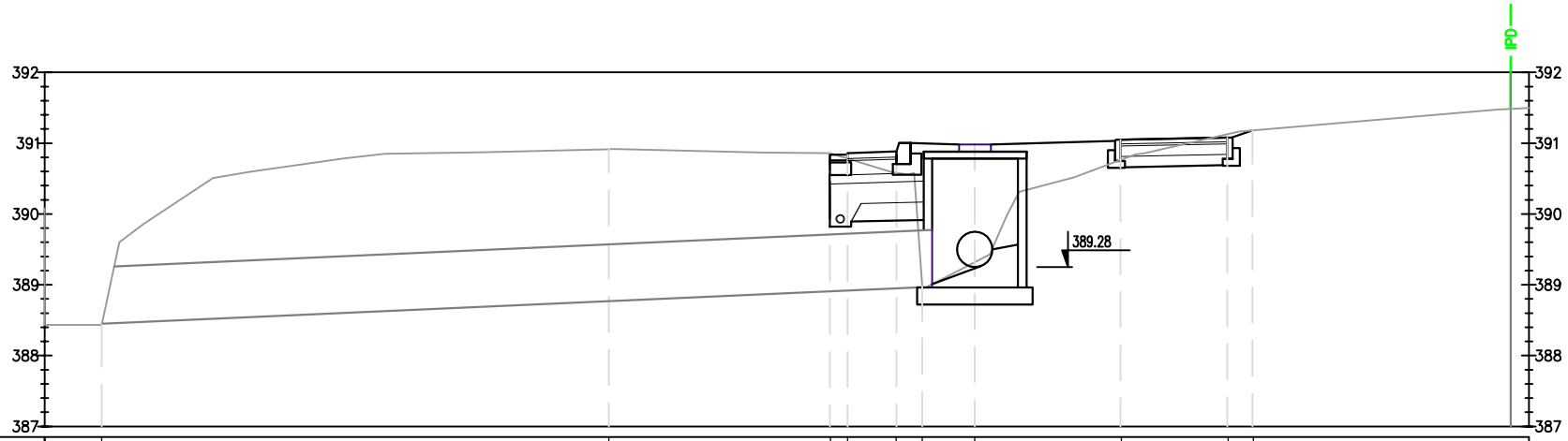

Projektowane rzędne				390.84	390.86	390.88	391.00	390.99	391.05	391.08	391.18
Rzędne terenu	388.43	390.92		390.86	390.82	390.65		389.32	390.85	391.18	391.18
Odsunięcia od osi	–7.16	0.00		3.12	3.37	4.06	4.42	5.18	7.21	8.73	9.10

P–29
1+348.40

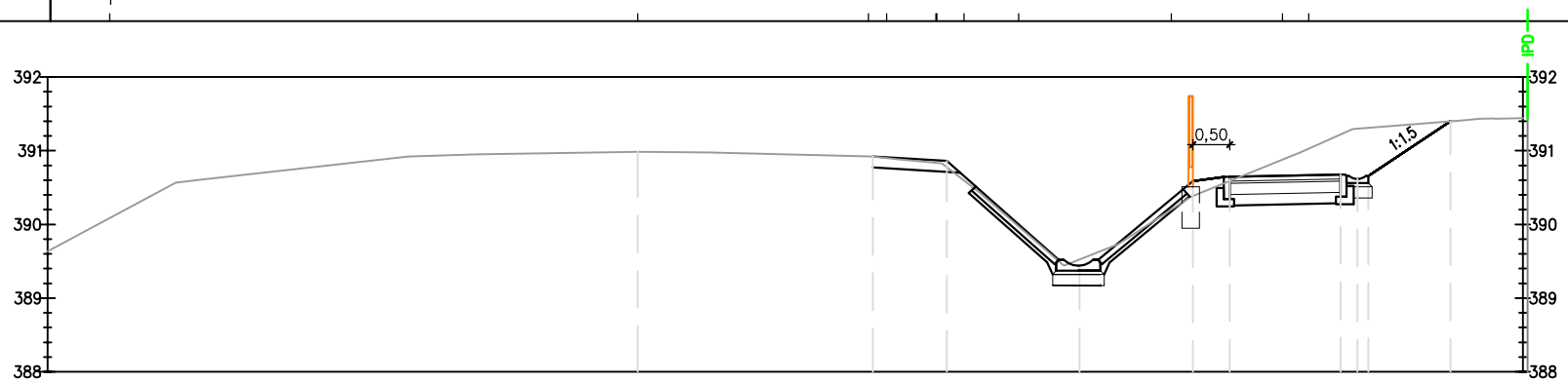

Projektowane rzędne			390.92	390.86	389.44	390.62	390.65	390.68	390.62	390.66	391.40
Rzędne terenu	390.99		390.92	390.78	389.44	390.39	390.59	391.22	391.27	391.31	391.40
Odsunięcia od osi	0.00		3.19	4.19	6.09	7.53	8.03	9.53	9.76	9.91	11.02

P–30
1+366.40

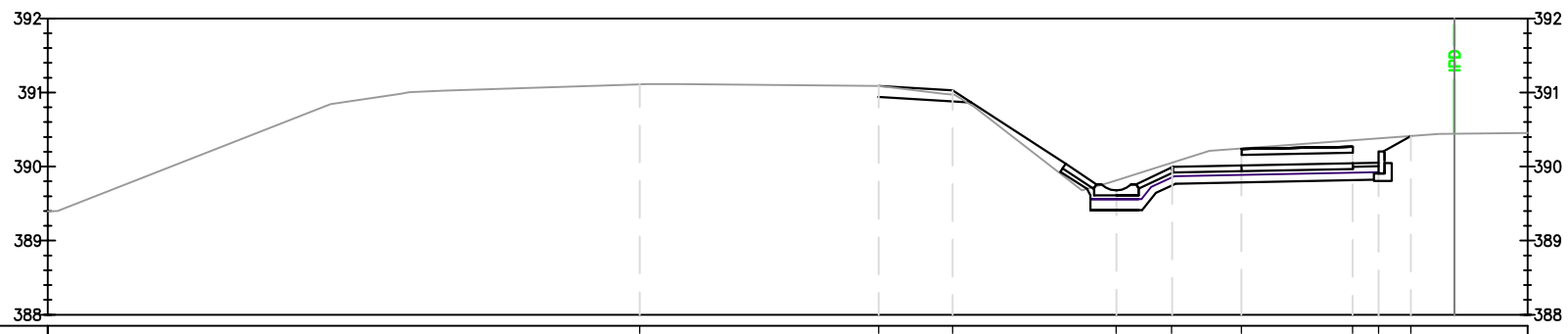

Projektowane rzędne			391.09	391.03	389.68	390.00	390.24	390.27	391.06	391.30	390.42
Rzędne terenu	391.11		391.09	390.97	389.81	390.05	390.25	390.35	390.44	390.42
Odsunięcia od osi	0.00		3.23	4.23	6.44	7.20	8.13	9.63	9.98	10.42

Pracownia projektowa: TTS PROJEKT SPÓŁKA Z O.O. UL. KOLEJOWA 19, 39-200 DĘBICA		Inwestor: Gmina Sekowa, Sekowa 252, 38–307 Sekowa		
Rodzaj projektu: PROJEKT WYKONAWCZY		Temat: Przebudowa drogi nr 977 obejmująca "Budowę chodnika w miejscowości Małastów w ciągu drogi wojewódzkiej 977 odc. ref 270 km 0+686 – 0+994; 1+212 – 1+442"		
Tytuł rysunku: PRZEKROJE POPRZECZNE				
Opracował: mgr inż. Jacek Świder		Podpis: Świder		
Projektował:: mgr inż. Tomasz Passoń, upr. nr PDK/0199/PWOD/14		Podpis:		
Prawa autorskie zastrzeżone. © TTS PROJEKT spółka z o.o.	Data: 12.2020	Skala: 1:100	Rewizja: 1.1	Nr rys.: 5 / Nr ark.: 10

Nieautoryzowane kopiowanie, modyfikowanie, rozpowszechnianie oraz wykorzystywanie do innych opracowań zabronione.

PRZEKROJE POPRZECZNE

SKALA 1:100

P–31
1+385.40

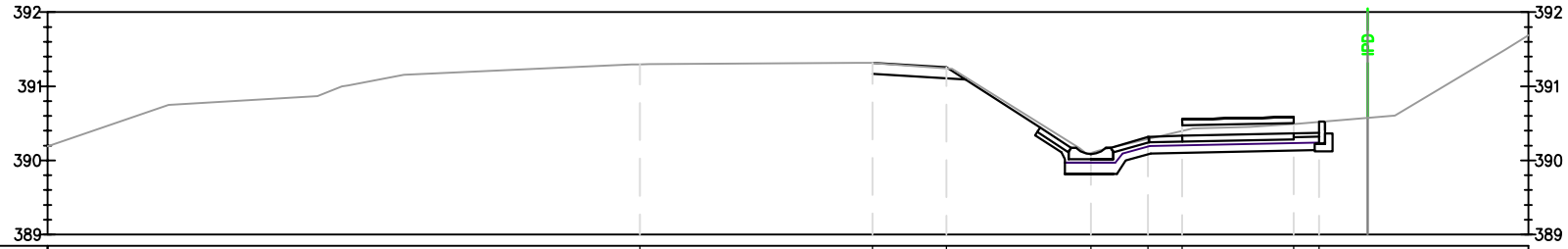

Projektowane rzędne			391.32	391.26	390.09	390.32	390.55	390.58	390.37 390.52
Rzędne terenu	391.30		391.32	391.24	390.10	390.28	390.40	390.45	390.52
Odsunięcia od osi	0.00		3.14	4.14	6.09	6.86	7.33	8.83	9.18

P–32
1+418.50

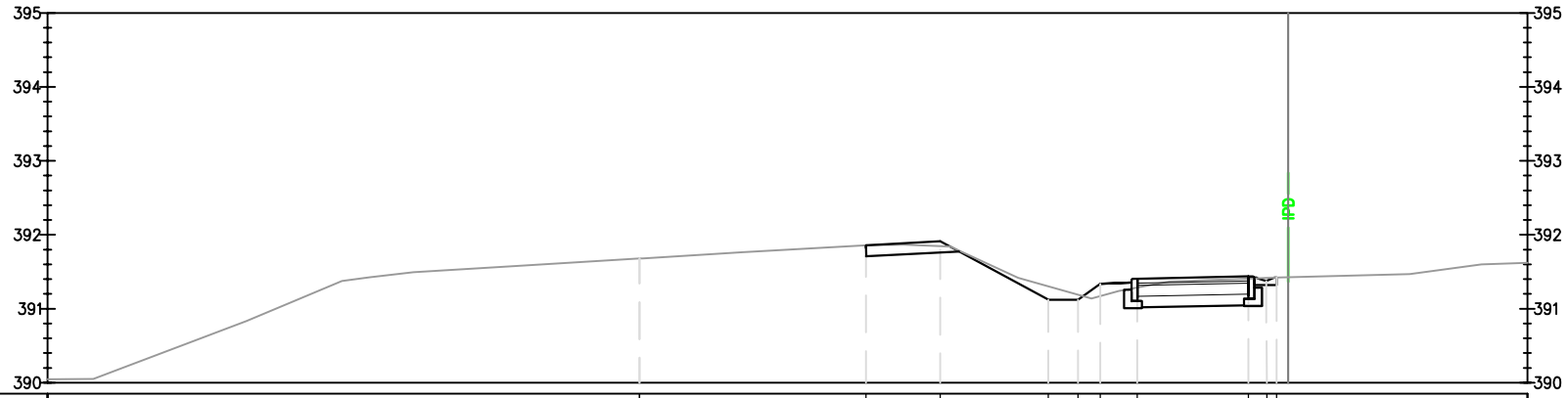

Projektowane rzędne	391.68		391.86	391.91	391.12	391.12	391.34	391.40	391.43 391.37 391.42
Rzędne terenu	391.68		391.86	391.85	391.30	391.19	391.17	391.29	391.41 391.42 391.42
Odsunięcia od osi	0.00		3.06	4.06	5.53	5.93	6.23	6.73	8.23 8.48 8.61

P–33
1+436.00

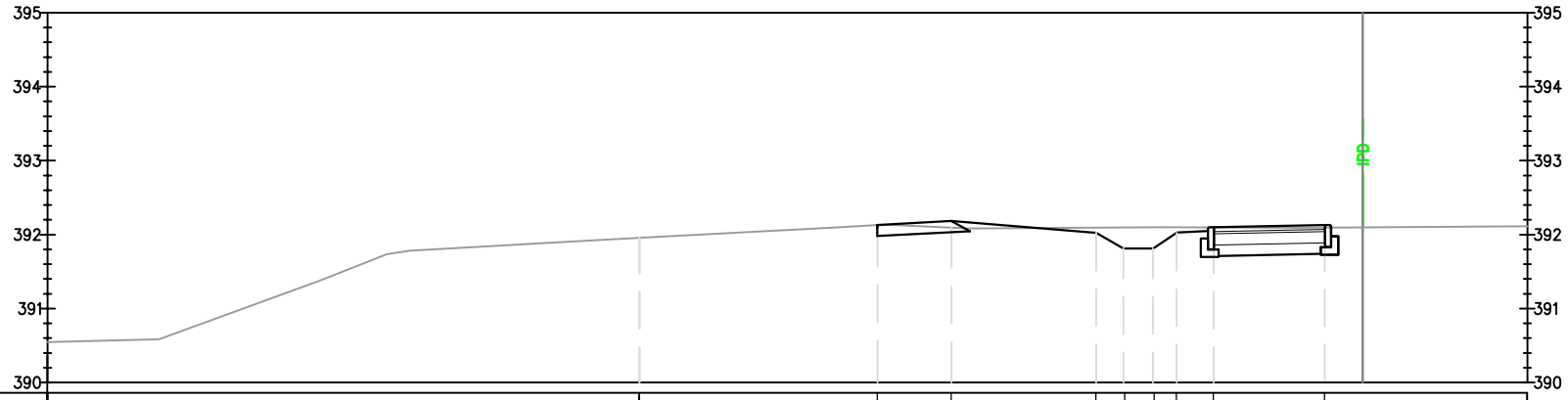

Projektowane rzędne			392.13	392.18	392.03	391.79	391.79 392.03	392.10	392.13
Rzędne terenu	391.96		392.13	392.10	392.10	392.10	392.10 392.10	392.10	392.10
Odsunięcia od osi	0.00		3.22	4.22	6.31	6.54	6.94 7.26	7.76	9.26

Pracownia projektowa: TTS PROJEKT SPÓŁKA Z O.O. UL. KOLEJOWA 19, 39-200 DĘBICA	Inwestor: Gmina Sekowa Sekowa 252 38–307 Sekowa
Rodzaj projektu: PROJEKT WYKONAWCZY	Temat: Przebudowa drogi nr 977 obejmująca "Budowę chodnika w miejscowości Małastów w ciągu drogi wojewódzkiej 977 odc. ref 270 km 0+686 – 0+994; 1+212 – 1+442"
Tytuł rysunku: PRZEKROJE POPRZECZNE	
Opracował: mgr inż. Jacek Świder	Podpis: Świder
Projektował:: mgr inż. Tomasz Passoń upr. nr PDK/0199/PWOD/14	Podpis:

Prawa autorskie zastrzeżone. © TTS PROJEKT spółka z o.o.	Data:	Skala:	Rewizja:	Nr rys.:	Nr ark.:
	12.2020	1:100	1.1	5	11

Nieautoryzowane kopiowanie, modyfikowanie, rozpowszechnianie oraz wykorzystywanie do innych opracowań zabronione.

TYPOWY ZJAZD

SKALA 1:50

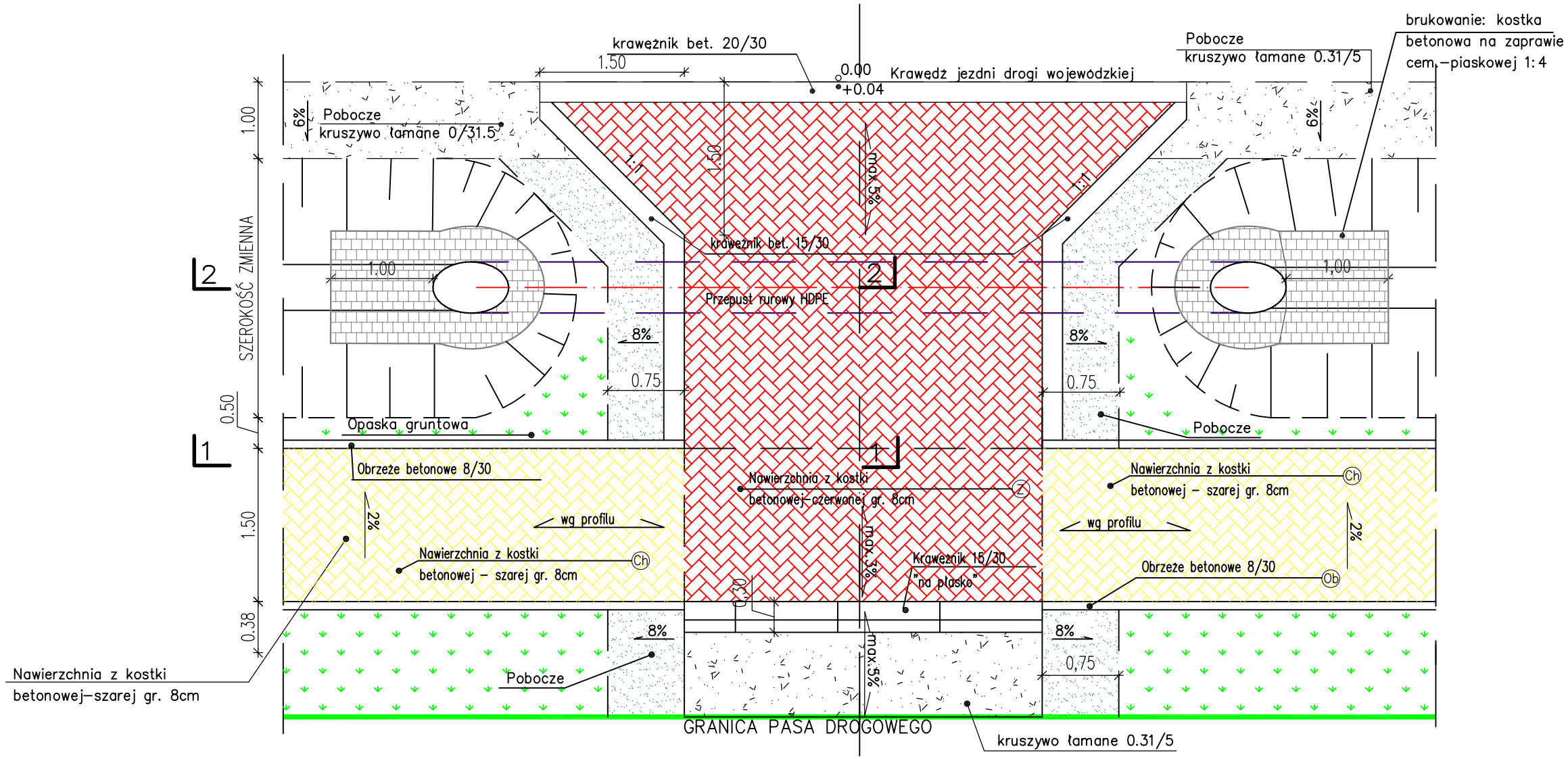

JEZDNIA ZJAZDU
szerokość wg. planu sytuacyjnego

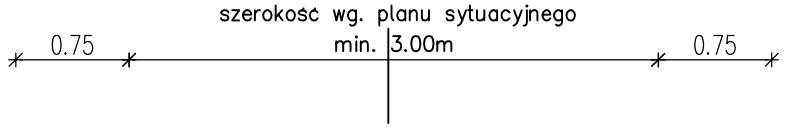

PRZEKRÓJ 1–1

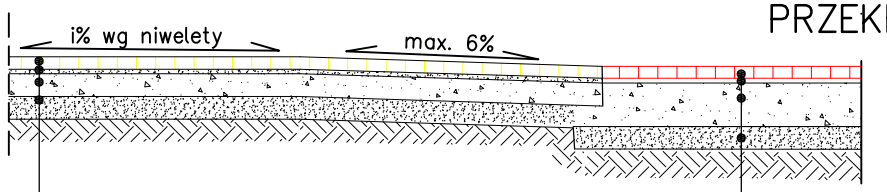

8cm	W–wa ścieralna–wibroprasowana kostka brukowa
3cm	Podsypka cementowo–piaskowa 1:4
15cm	Podbudowa zasadnicza z mieszanki niezwiązanej kruszywem $C_{90/3}$
15cm	W–wa gruntu stab. spoiwem hydraulicznym o Rm=1,5MPa

Ch

8cm	W–wa ścieralna–wibroprasowana kostka brukowa
3cm	Podsypka cementowo–piaskowa 1:4
25cm	Podbudowa zasadnicza z mieszanki niezwiązanej kruszywem $C_{90/3}$
15cm	W–wa gruntu stablizowanego spoiwem hydraulicznym o Rm=2,5MPa
	SUMA: 51cm

Z

PRZEKRÓJ 2–2

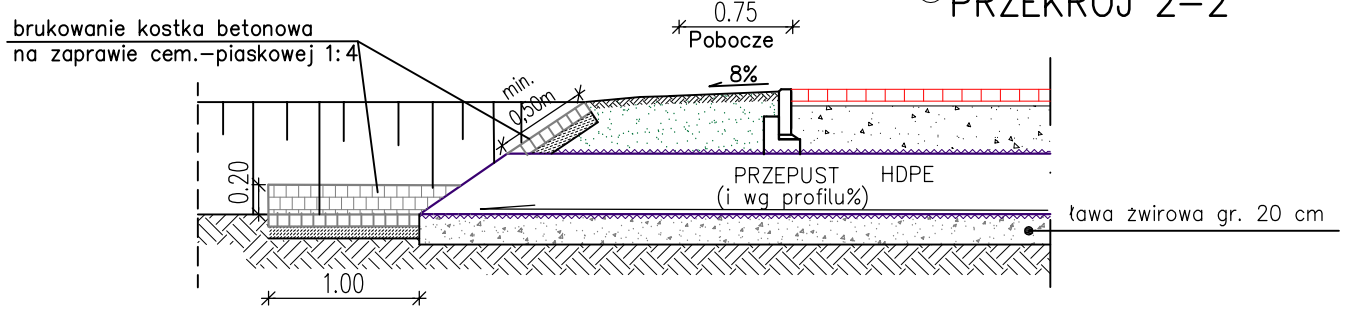

KONSTRUKCJA NAWIERZCHNI ZJAZDÓW PUBLICZNYCH

	Warstwy górne konstrukcji nawierzchni:
8cm	Warstwa ścieralna z betonowej kostki brukowej
3cm	Podsypka cementowa – piaskowa 1:4
25cm	Warstwa podbudowy zasadniczej z mieszanki niezwiązanej z kruszywem $C_{90/3}$
	Warstwy dolne konstrukcji nawierzchni:
28cm	Warstwa mrozoochronna z mieszanki niezwiązanej kruszywem o CBR≥35% i k_w≥8m/d
	Warstwa ulepszonego podłoża:
25cm	Warstwa ulepszonego podłoża z gruntu stabilizowanego spoiwem hydraulicznym
	Grunt rodzimy

UWAGA: Na zjazdach publicznych przecięcie krawędzi jezdni i zjazdu wyokrąglone łukiem kołowym (zamiast skosu 1:1) o promieniach podach na planie sytuacyjnym

Pracownia projektowa: TTS PROJEKT SPÓŁKA Z O.O. UL. KOLEJOWA 19, 39-200 DĘBICA	Inwestor: Gmina Sekowa, Sekowa 252, 38–307 Sekowa
Rodzaj projektu: PROJEKT WYKONAWCZY	Temat: Przebudowa drogi nr 977 obejmująca "Budowę chodnika w miejscowości Małastów w ciągu drogi wojewódzkiej 977 odc. ref 270 km 0+686 – 0+994; 1+212 – 1+442"
Tytuł rysunku: TYPOWY ZJAZD	
Opracował: mgr inż. Jacek Świder	Podpis: Świder
Projektował:: mgr inż. Tomasz Passoń, upr. nr PDK/0199/PWOD/14	Podpis:

Prawa autorskie zastrzeżone. © TTS PROJEKT spółka z o.o.	Data:	Skala:	Rewizja:	Nr rys.:	Nr ark.:
	12.2020	1:50	1.1	6	1

Nieautoryzowane kopiowanie, modyfikowanie, rozpowszechnianie oraz wykorzystywanie do innych opracowań zabronione.

PRZEKROJE POPRZECZNE

SKALA 1:100

Z.P.–1L 0+648.29

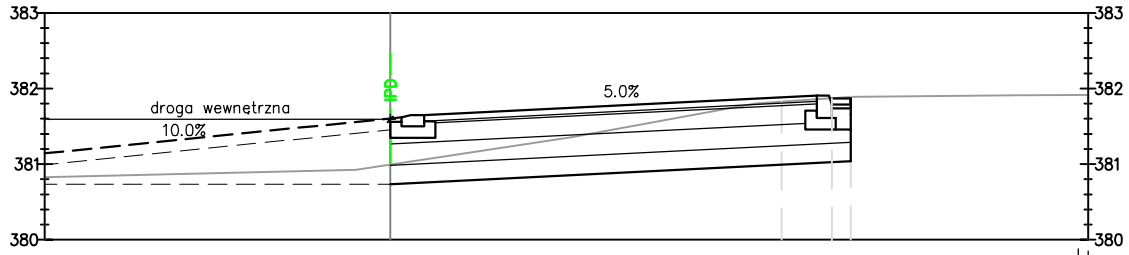

Projektowane rzędne		381.63	381.91 381.87	
Rzędne terenu		381.00	381.89 381.89	381.92
Odsunięcia od osi		–9.23	–3.39 –3.14	0.00

Z.I.–3 0+709.5

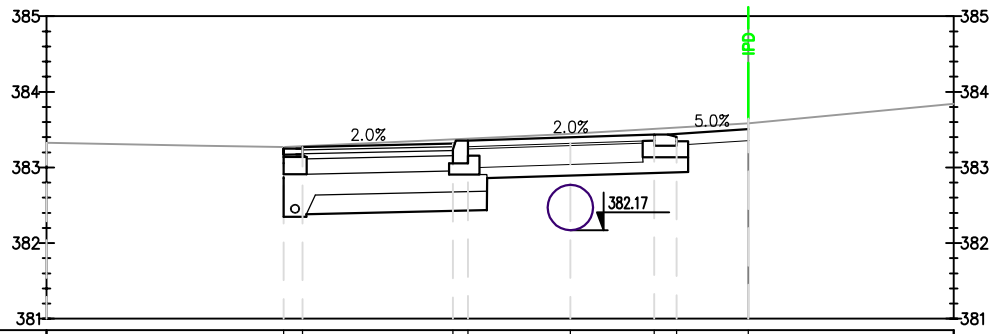

Odsunięcia od osi	0.00	3.14 3.34	5.37 5.57	6.93	8.04 8.34	9.28	
Projektowane rzędne		383.25 383.27	383.32 383.36	383.39	383.41 383.38	383.65	
Rzędne terenu	383.32	383.27 383.27	383.37 383.37		383.53 383.56	383.65	

Z.I.–4 0+741.4

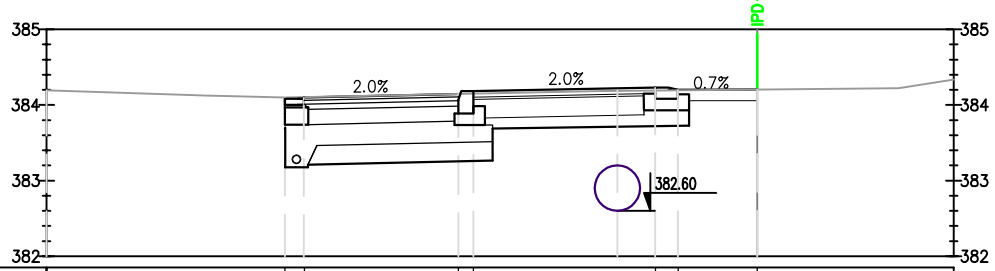

Odsunięcia od osi	0.00	3.15 3.35	5.45 5.65	8.05 8.35	9.40	
Projektowane rzędne		384.10 384.12	384.15 384.19	384.23 384.20	384.21	
Rzędne terenu	384.19	384.10 384.10	384.15 384.15	384.19 384.19	384.21	

Z.I.–5 0+827.0

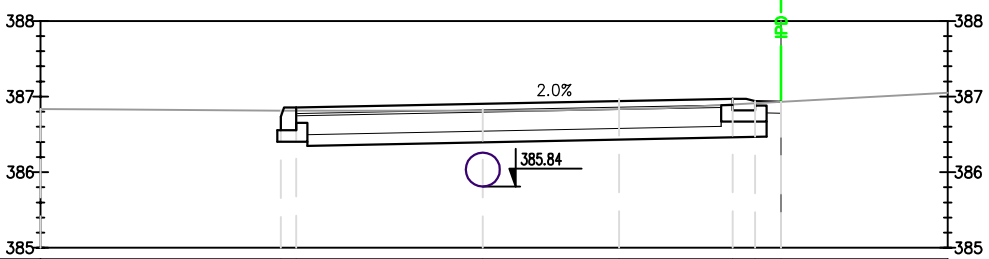

Odsunięcia od osi	0.00	3.18 3.38	5.85	7.65	9.15 9.45	9.79	
Projektowane rzędne		386.81 386.85	386.90	386.94	386.97 386.94	386.93	
Rzędne terenu	386.83	386.81 386.81		386.83	386.90 386.91	386.93	

Pracownia projektowa: TTS PROJEKT SPÓŁKA Z O.O. UL. KOLEJOWA 19, 39-200 DĘBICA		Inwestor: Gmina Sekowa, Sekowa 252, 38–307 Sekowa			
Rodzaj projektu: PROJEKT WYKONAWCZY		Temat: Przebudowa drogi nr 977 obejmująca "Budowę chodnika w miejscowości Małastów w ciągu drogi wojewódzkiej 977 odc. ref 270 km 0+686 – 0+994; 1+212 – 1+442"			
Tytuł rysunku: ZJAZDY – PROFILE PODŁUŻNE					
Opracował: mgr inż. Jacek Świder		Podpis: Świder			
Projektował:: mgr inż. Tomasz Passoń, upr. nr PDK/0199/PWOD/14		Podpis:			
Prawa autorskie zastrzeżone. © TTS PROJEKT spółka z o.o.	Data: 12.2020	Skala: 1:100	Rewizja: 1.1	Nr rys.: 6	Nr ark.: 2

Nieautoryzowane kopiowanie, modyfikowanie, rozpowszechnianie oraz wykorzystywanie do innych opracowań zabronione.

PRZEKROJE POPRZECZNE

SKALA 1:100

D.G. 270791K
0+996.5

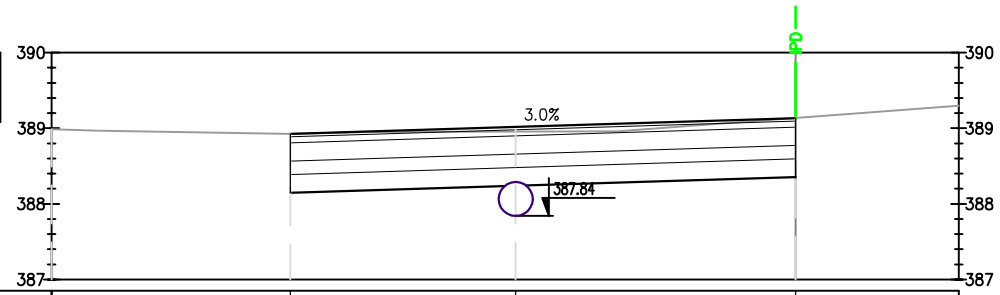

Odsunięcia od osi	0.00	3.16	6.14	9.84
Projektowane rzędne		388.93	389.02	389.14
Rzędne terenu	388.99	388.93		389.14

Z.I.–7
1+213.4

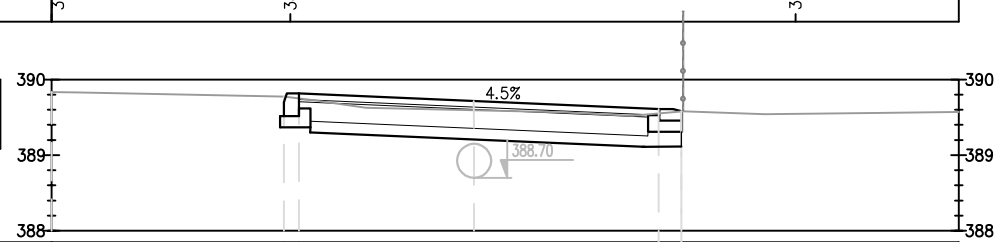

Odsunięcia od osi	0.00	3.07 3.27	8.00 8.35	
Projektowane rzędne		389.78 389.82	389.61 390.58	
Rzędne terenu	389.83	389.78 389.82	389.55 390.58	

Z.I.–8
1+239.5

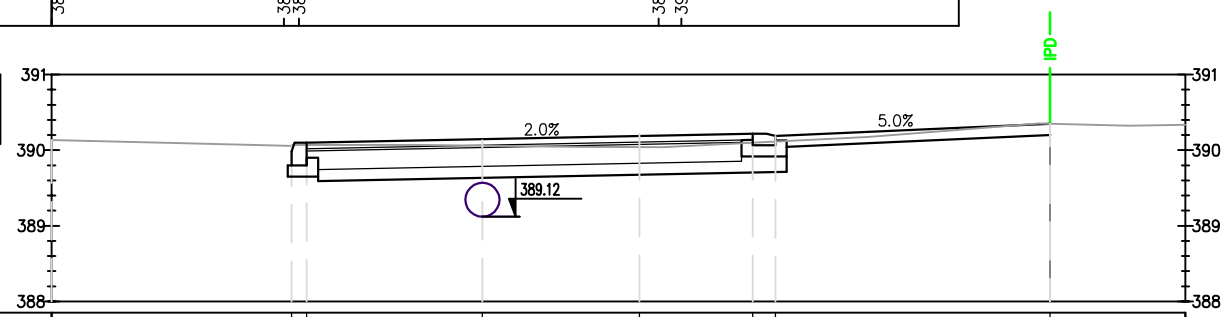

Odsunięcia od osi	0.00	3.17 3.37	5.70	7.78	9.28 9.58		13.21
Projektowane rzędne		390.06 390.10	390.15	390.19	390.22 390.19		390.35
Rzędne terenu	390.13	390.06 390.07		390.05	390.10 390.11		390.35

Pracownia projektowa: TTS PROJEKT spółka z o.o. ul. Kolejowa 19, 39-200 Dębica	Inwestor: Gmina Sękowa, Sękowa 252, 38–307 Sękowa
Rodzaj projektu: PROJEKT WYKONAWCZY	Temat: Przebudowa drogi nr 977 obejmująca "Budowę chodnika w miejscowości Małastów w ciągu drogi wojewódzkiej 977 odc. ref 270 km 0+686 – 0+994; 1+212 – 1+442"
Tytuł rysunku: ZJAZDY – PROFILE PODŁUŻNE	
Opracował: mgr inż. Jacek Świder	Podpis: Świder
Projektował: mgr inż. Tomasz Passoń, upr. nr PDK/0199/PWOD/14	Podpis:

Prawa autorskie zastrzeżone. © TTS PROJEKT spółka z o.o.	Data: 12.2020	Skala: 1:100	Rewizja: 1.1	Nr rys.: 6	Nr ark.: 3

Nieautoryzowane kopiowanie, modyfikowanie, rozpowszechnianie oraz wykorzystywanie do innych opracowań zabronione.

ZJAZDY –PROFILE PODŁUŻNE

SKALA 1:100

Z.I.–9
1+284.1

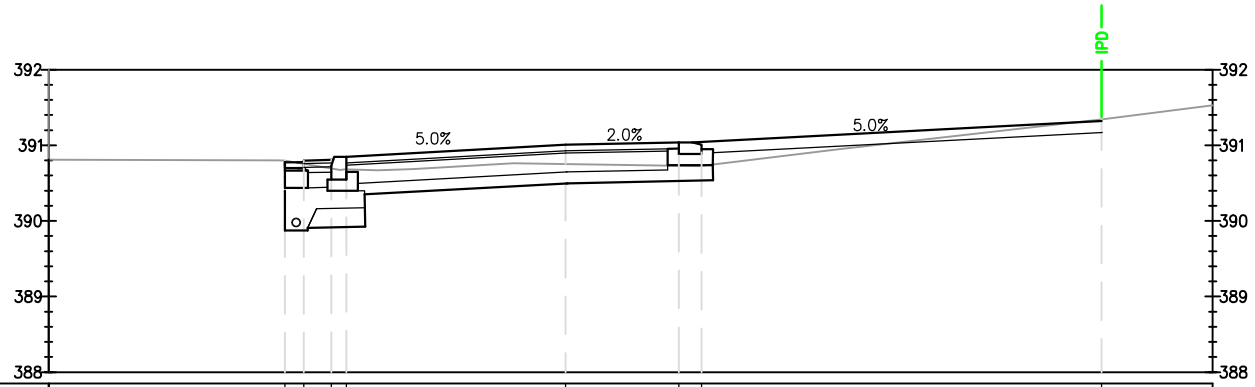

Odsunięcia od osi	0.00	3.12	3.37	3.74	3.94	6.84	8.34	8.64	13.93
Projektowane rzędne		390.80	390.78	390.82	390.86	391.01	391.04	391.01	391.32
Rzędne terenu	390.81	390.80	390.80	390.70	390.68	390.75	390.73	390.73	391.37

Z.I.–10
1+338.3

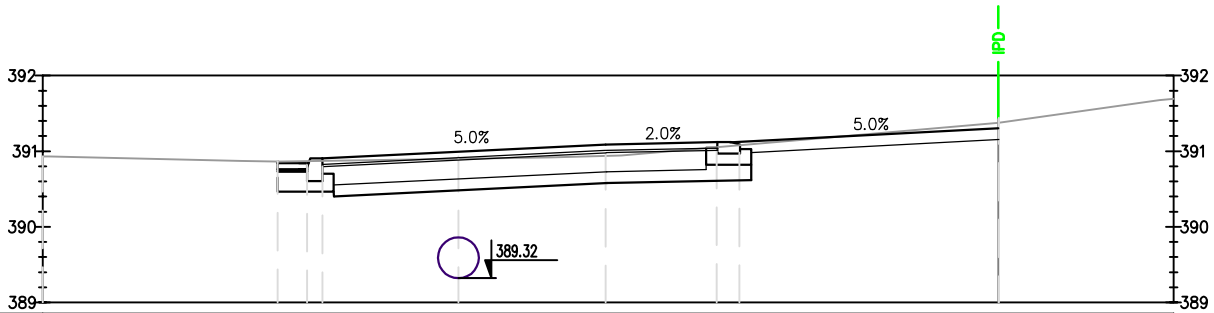

Odsunięcia od osi	0.00	3.11	3.50	3.70	5.50	7.44	8.94	9.24	12.65
Projektowane rzędne		390.87	390.84	390.90	390.99	391.09	391.12	390.98	391.30
Rzędne terenu	390.93	390.78	390.83	390.87		390.93	391.06	391.09	391.38

Z.P.–11
1+405.8

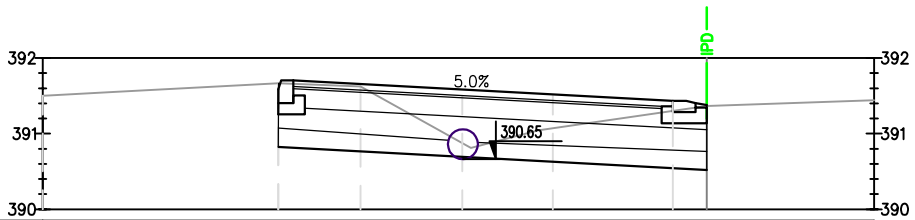

Odsunięcia od osi	0.00	3.13	4.13	5.50	6.75	8.35	8.80
Projektowane rzędne		391.67	391.71	391.65	391.56	391.50	391.43	391.38
Rzędne terenu	391.50	391.67	391.63	390.81	390.04	391.28	391.38

Pracownia projektowa: TTS PROJEKT SPÓŁKA Z O.O. UL. KOLEJOWA 19, 39-200 DĘBICA	Inwestor: Gmina Sekowa, Sekowa 252, 38–307 Sekowa
Rodzaj projektu: PROJEKT WYKONAWCZY	Temat: Przebudowa drogi nr 977 obejmujaca "Budowe chodnika w miejscowosci Matastów w ciagu drogi wojewodzkiej 977 odc. ref 270 km 0+686 – 0+994; 1+212 – 1+442"
Tytuł rysunku: ZJAZDY – PROFILE PODŁUŻNE	
Opracował: mgr inż. Jacek Świder	Podpis: Świder
Projektował:: mgr inż. Tomasz Passoń, upr. nr PDK/0199/PWOD/14	Podpis:

Prawa autorskie zastrzezone. © TTS PROJEKT spotka z o.o.	Data:	Skala:	Rewizja:	Nr rys.:	Nr ark.:
	12.2020	1:100	1.1	6	4

Nieautoryzowane kopiowanie, modyfikowanie, rozpowszechnianie oraz wykorzystywanie do innych opracowan zabronione.

RÓW KRYTY
SKALA 1:20

PRZEKRÓJ PODŁUŻNY

PRZYKRYCIE ROWU km 1+217.40

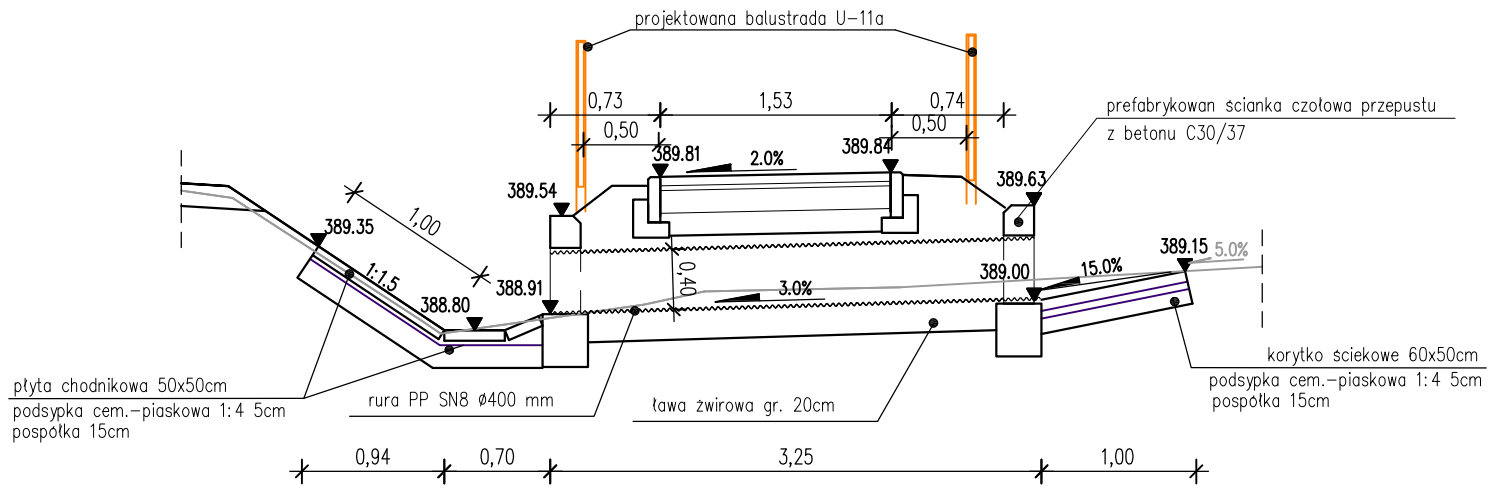

PRZYKRYCIE ROWU km 1+279.40

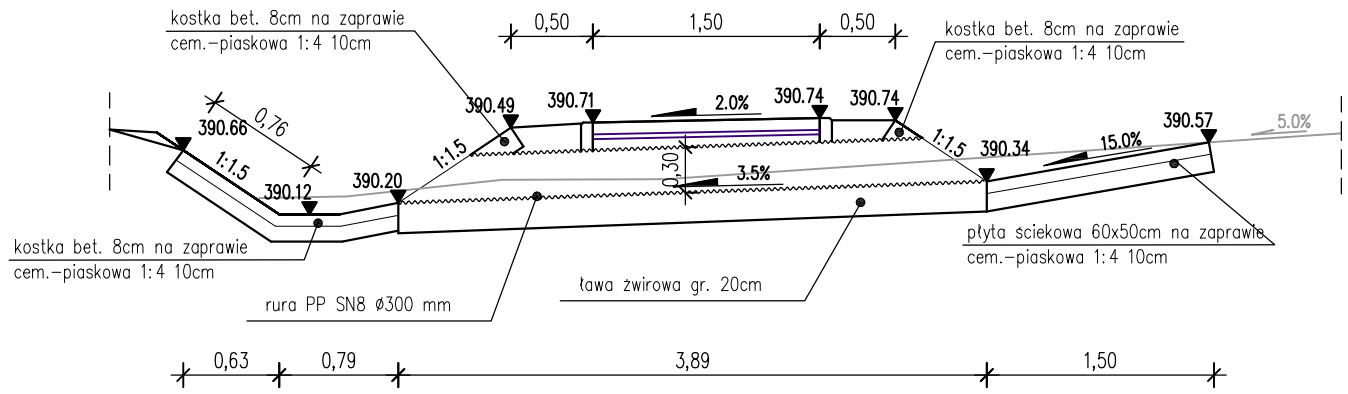

Pracownia projektowa: TTS PROJEKT SPÓŁKA Z O.O. UL. KOLEJOWA 19, 39-200 DĘBICA	Inwestor: Gmina Sekowa, Sekowa 252, 38-307 Sekowa
Rodzaj projektu: PROJEKT WYKONAWCZY Tytuł rysunku: RÓW KRYTY	Temat: Przebudowa drogi nr 977 obejmujaca "Budowe chodnika w miejscowosci Matastów w ciagu drogi wojewodzkiej 977 odc. ref 270 km 0+686 – 0+994; 1+212 – 1+442"
Opracował: mgr inż. Jacek Świder	Podpis: Świder
Projektował: : mgr inż. Tomasz Passoń, upr. nr PDK/0199/PWOD/14	Podpis:

Prawa autorskie zastrzezone. © TTS PROJEKT spółka z o.o.	Data:	Skala:	Rewizja:	Nr rys.:	Nr ark.:
	12.2020	1:20	1.1	7	1

Nieautoryzowane kopiowanie, modyfikowanie, rozpowszechnianie oraz wykorzystywanie do innych opracowan zabronione.

SZCZEGÓŁY
SKALA 1:20

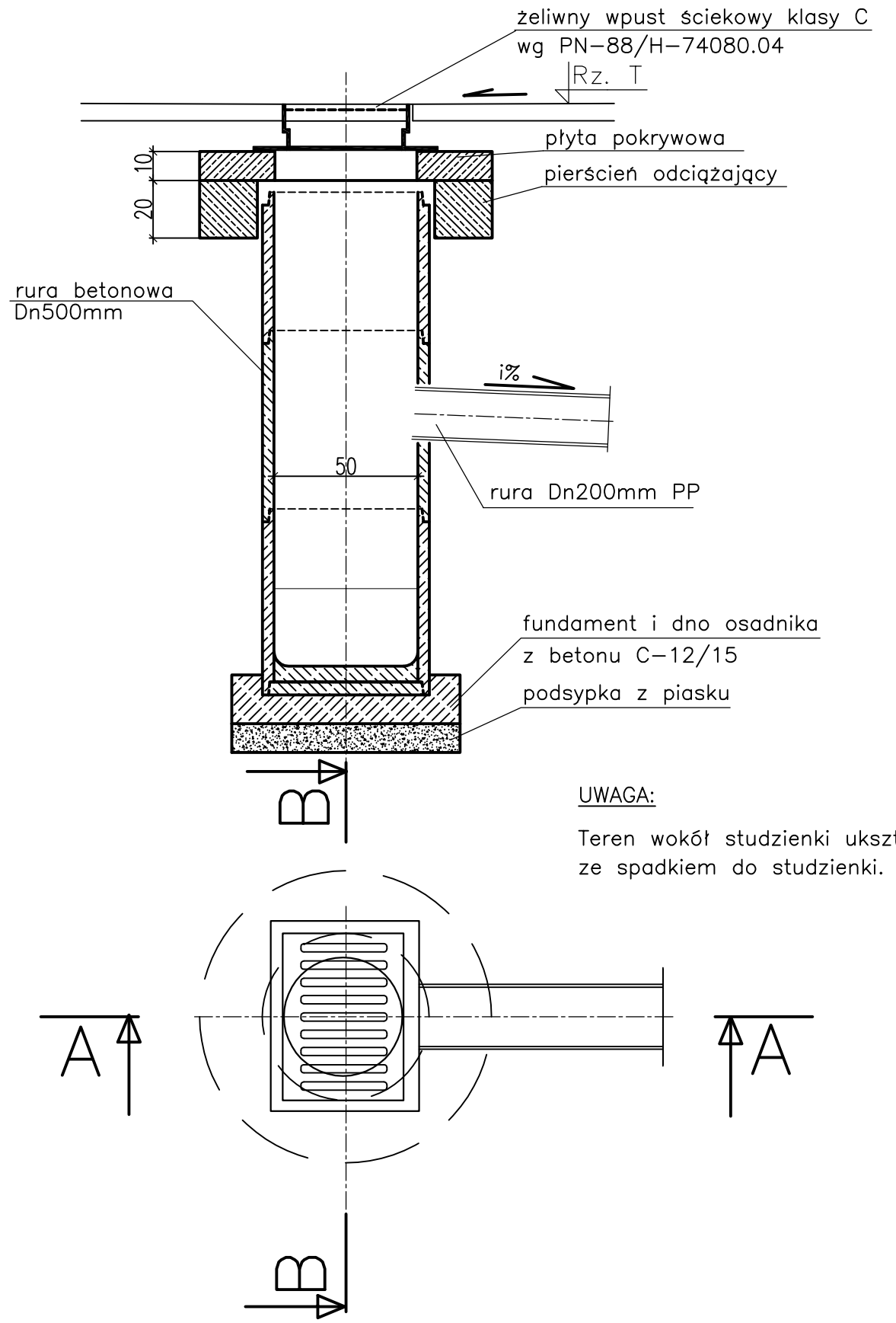

UWAGA:

Teren wokół studzienki ukształtować ze spadkiem do studzienki.

Pracownia projektowa: TTS PROJEKT SPÓŁKA Z O.O. UL. KOLEJOWA 19, 39-200 DĘBICA		Inwestor: Gmina Sekowa, Sekowa 252, 38–307 Sekowa			
Rodzaj projektu: PROJEKT WYKONAWCZY		Temat: Przebudowa drogi nr 977 obejmująca "Budowę chodnika w miejscowości Małastów w ciągu drogi wojewódzkiej 977 odc. ref 270 km 0+686 – 0+994; 1+212 – 1+442"			
Tytuł rysunku: SZCZEGÓŁY					
Opracował: mgr inż. Jacek Świder		Podpis: Świder			
Projektował:: mgr inż. Tomasz Passoń, upr. nr PDK/0199/PWOD/14		Podpis:			
Prawa autorskie zastrzeżone. © TTS PROJEKT spółka z o.o.	Data: 12.2020	Skala: 1:20	Rewizja: 1.1	Nr rys.: 8	Nr ark.: 1

Nieautoryzowane kopiowanie, modyfikowanie, rozpowszechnianie oraz wykorzystywanie do innych opracowań zabronione.

SZCZEGÓŁY
SKALA 1:25

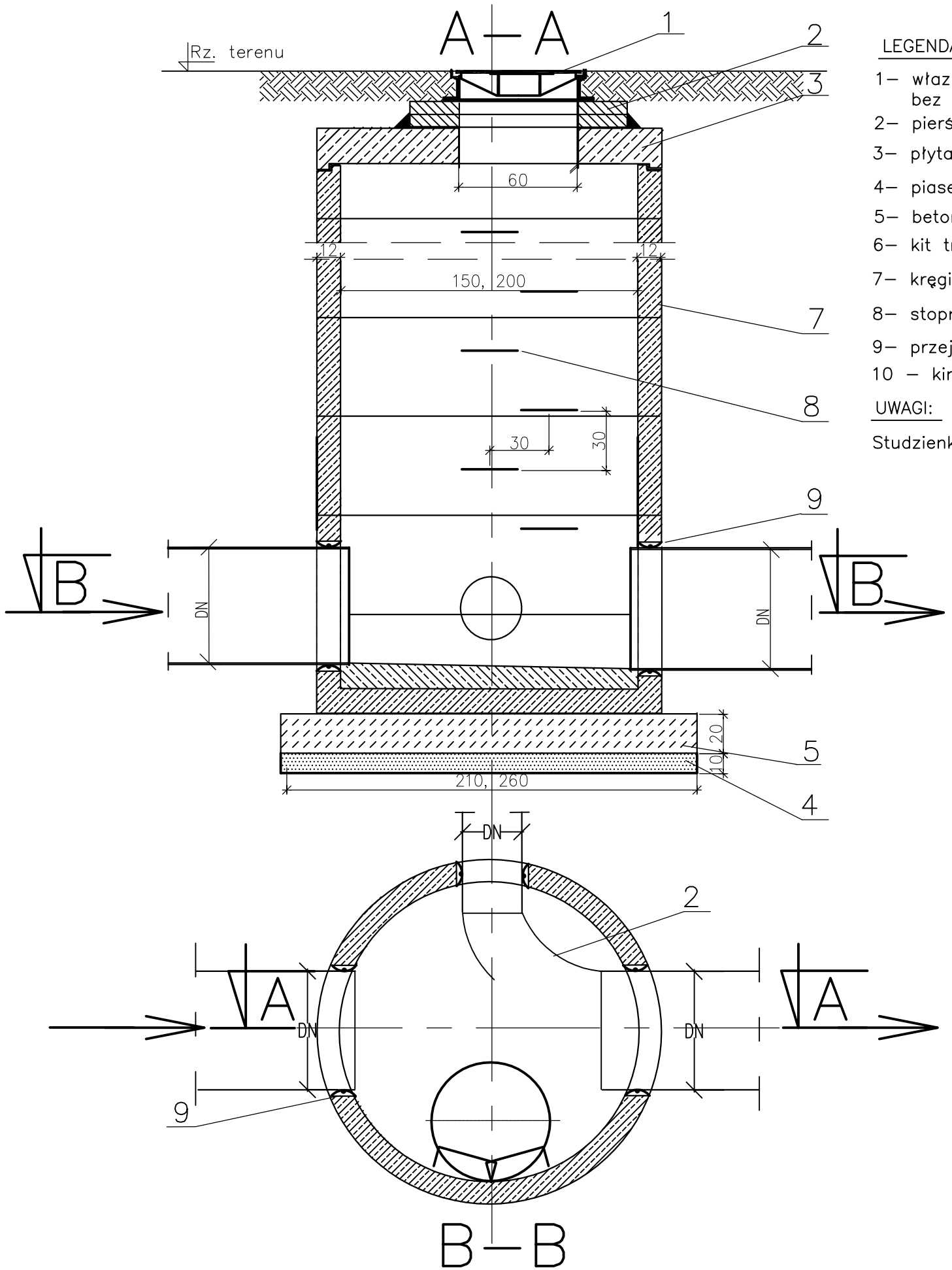

LEGENDA:

1– właz kanałowy ø600mm D–250 w chodniku, bez otworów wentylacyjnych z wkładką gumową i zamkiem zatrzaskowym i blokadą
2– pierścienie betonowe
3– płyta betonowa pod właz
4– piasek
5– beton C12/15
6– kit trwale plastyczny np. Polkit
7– kręgi betonowe prefabrykowane
8– stopnie złazowe żeliwne
9– przejście szczelne
10 – kineta

UWAGI:

Studzienkę należy zaizolować preparatem bitumicznym

Pracownia projektowa: TTS PROJEKT SPÓŁKA Z O.O. UL. KOLEJOWA 19, 39-200 DĘBICA	Inwestor: Gmina Sekowa, Sekowa 252, 38–307 Sekowa
Rodzaj projektu: PROJEKT WYKONAWCZY	Temat: Przebudowa drogi nr 977 obejmujaca "Budowe chodnika w miejscowosci Matastow w ciagu drogi wojewodzkiej 977 odc. ref 270 km 0+686 – 0+994; 1+212 – 1+442"
Tytuł rysunku: SZCZEGÓŁY	
Opracował: mgr inż. Jacek Świder	Podpis: Świder
Projektował: mgr inż. Tomasz Passoń, upr. nr PDK/0199/PWOD/14	Podpis:

Prawa autorskie zastrzezone. © TTS PROJEKT społka z o.o.	Data:	Skala:	Rewizja:	Nr rys.:	Nr ark.:
	12.2020	1:25	1.1	8	2

Nieautoryzowane kopiowanie, modyfikowanie, rozpowszechnianie oraz wykorzystywanie do innych opracowan zabronione.

SZCZEGÓŁY
SKALA 1:25

STUDNIA ø 1000 Z OSADNIKIEM

PRZEKRÓJ PODŁUŻNY 1–1

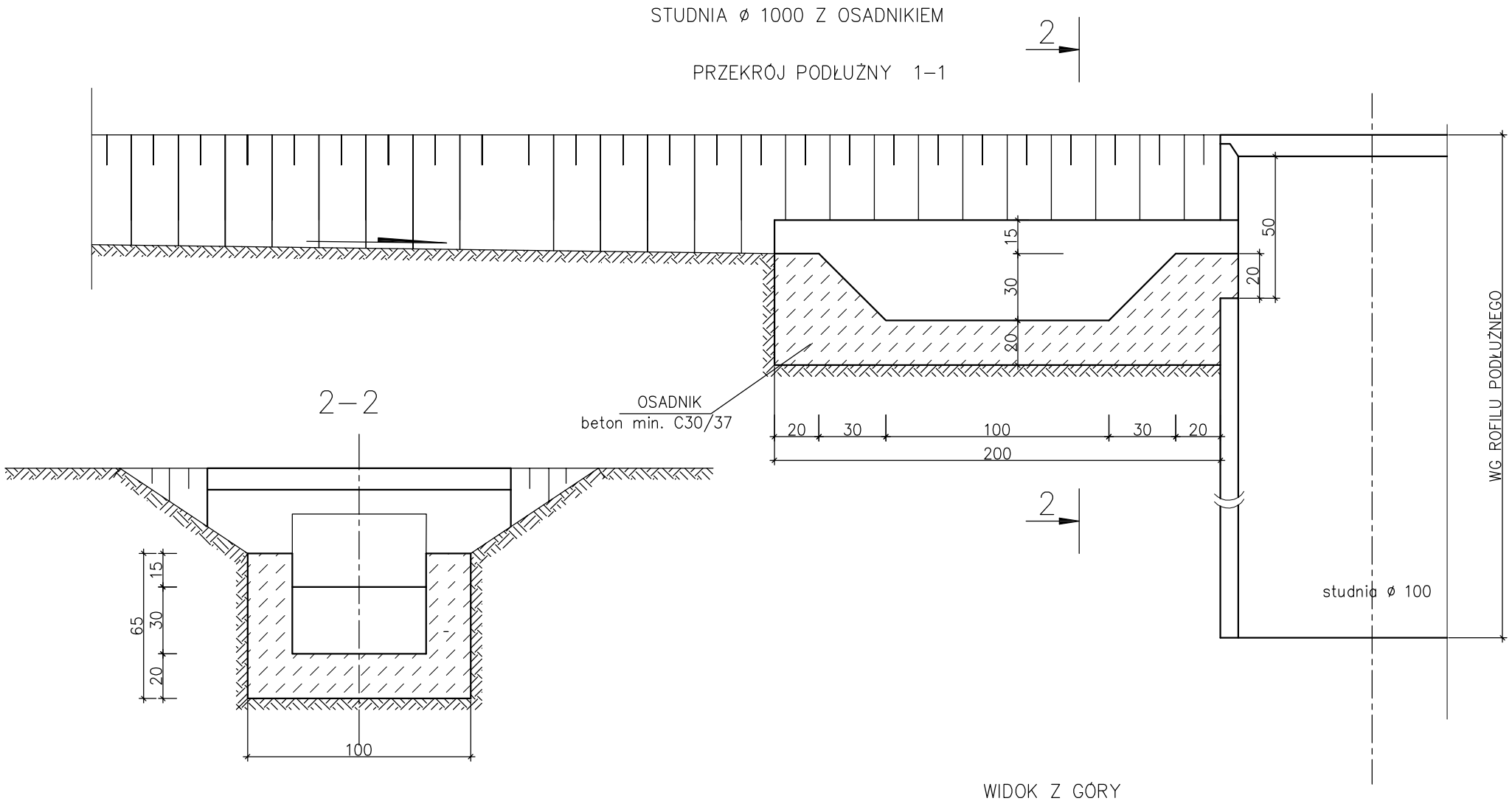

WIDOK Z GÓRY

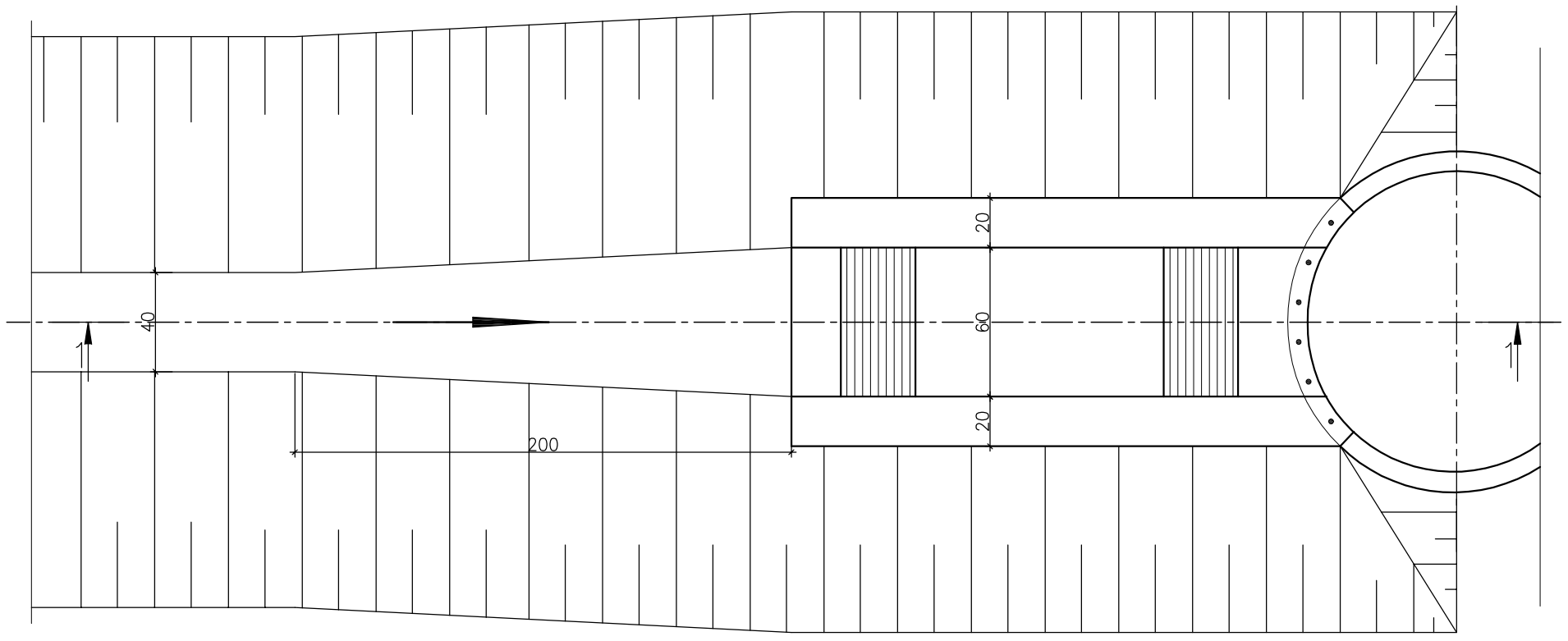

MATERIAŁY na wykonanie
1 osadnika

1. Beton min. C30/37 1.0 m^3

UWAGA:
wykonać stablizację gruntu spoiwem hydraulicznym
(grubość warstwy 25 cm) przed posadowiem osadnika

Pracownia projektowa: TTS PROJEKT spółka z o.o. ul. Kolejowa 19, 39-200 Dębica	Inwestor: Gmina Sękowa, Sękowa 252, 38–307 Sękowa
Rodzaj projektu: PROJEKT WYKONAWCZY	Temat: Przebudowa drogi nr 977 obejmująca "Budowę chodnika w miejscowości Małastów w ciągu drogi wojewódzkiej 977 odc. ref 270 km 0+686 – 0+994; 1+212 – 1+442"
Tytuł rysunku: SZCZEGÓŁY	
Opracował: mgr inż. Jacek Świder	Podpis: Świder
Projektował: mgr inż. Tomasz Passoń, upr. nr PDK/0199/PWOD/14	Podpis:

Prawa autorskie zastrzeżone. © TTS PROJEKT spółka z o.o.	Data:	Skala:	Rewizja:	Nr rys.:	Nr ark.:
	12.2020	1:25	1.1	8	3

Nieautoryzowane kopiowanie, modyfikowanie, rozpowszechnianie oraz wykorzystywanie do innych opracowań zabronione.

SZCZEGÓŁY
SKALA 1:20

WYLOT PRZYKANALIKA WG KPED 02.17

PRZEKRÓJ PODŁUŻNY

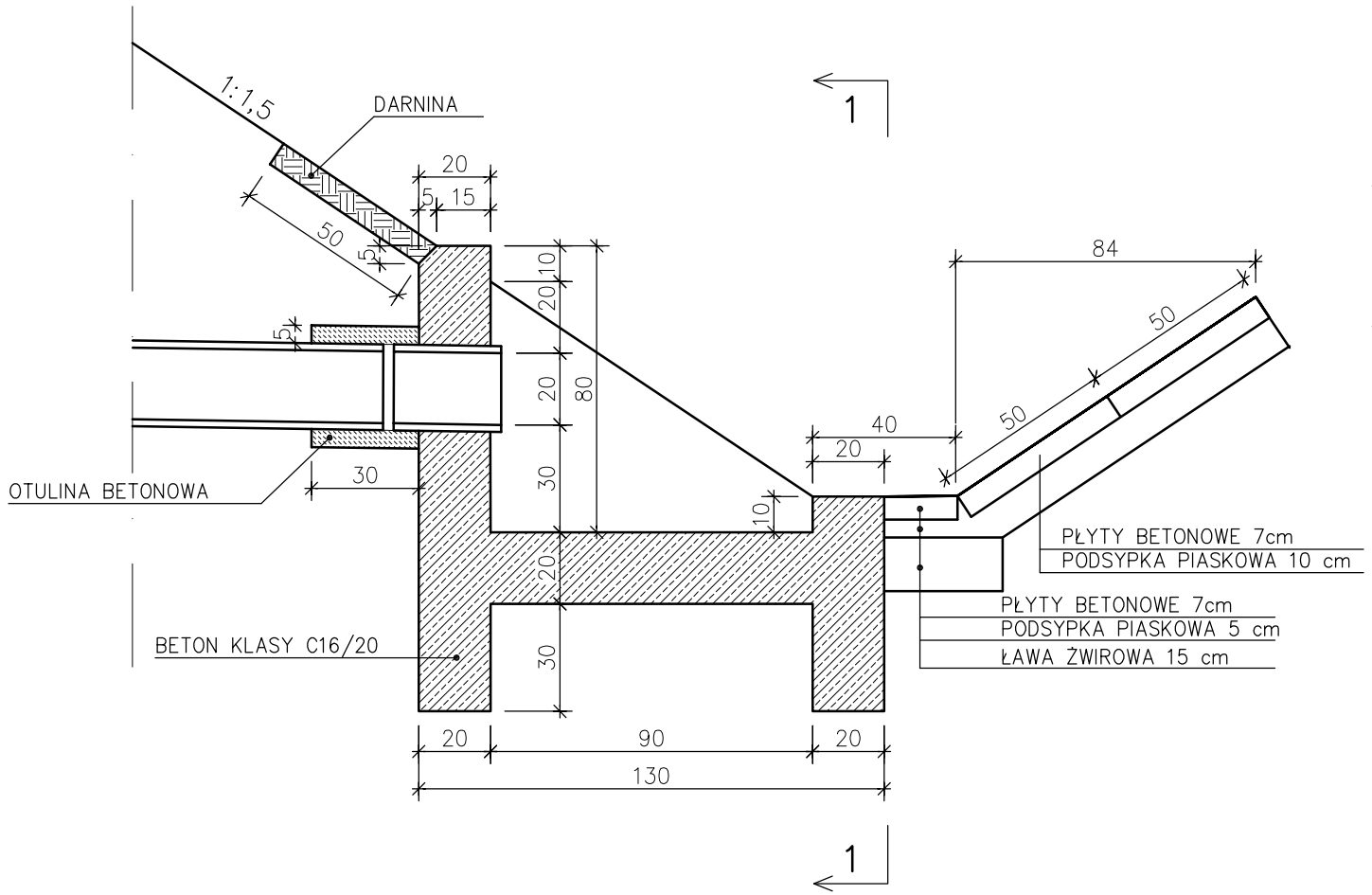

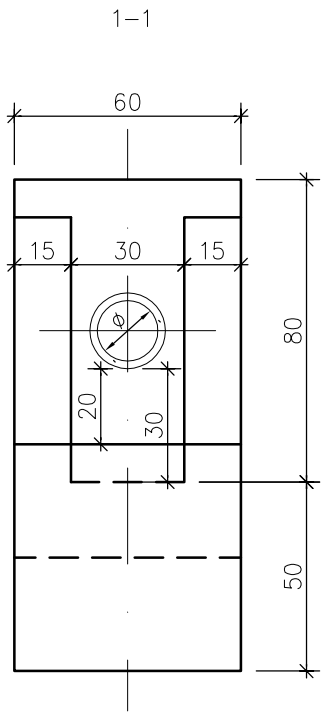

WIDOK

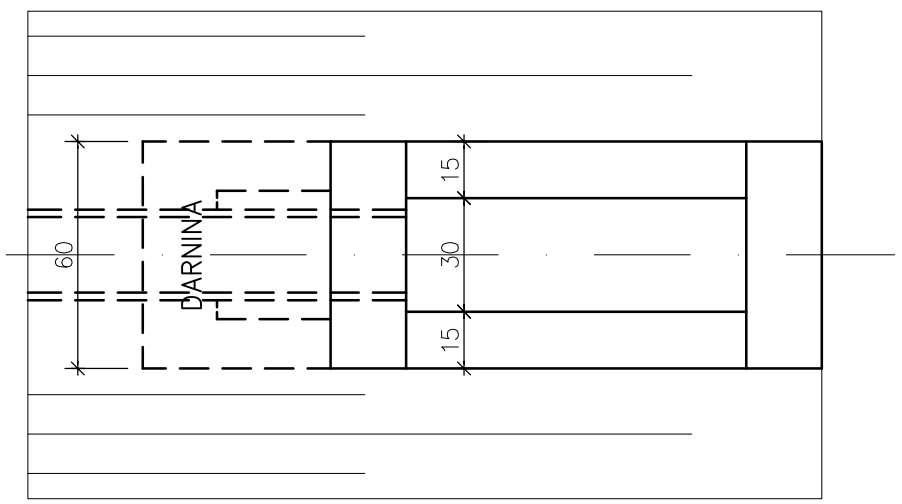

MATERIAŁY na 1 wylot

1. Beton klasy min C30/37 –0,35m^3
2. Darnina –0,30m^2

UWAGA:
wymiary wylotu stosować
dla ø 15–20cm.

Pracownia projektowa: TTS PROJEKT SPÓŁKA Z O.O. UL. KOLEJOWA 19, 39-200 DĘBICA		Inwestor: Gmina Sekowa, Sekowa 252, 38–307 Sekowa			
Rodzaj projektu: PROJEKT WYKONAWCZY		Temat: Przebudowa drogi nr 977 obejmujaca "Budowe chodnika w miejscowosci Matastów w ciagu drogi wojewódzkiej 977 odc. ref 270 km 0+686 – 0+994; 1+212 – 1+442"			
Tytuł rysunku: SZCZEGÓŁY					
Opracował: mgr inż. Jacek Świder		Podpis: Świder			
Projektował:: mgr inż. Tomasz Passoń, upr. nr PDK/0199/PWOD/14		Podpis:			
Prawa autorskie zastrzezone. © TTS PROJEKT spotka z o.o.	Data: 12.2020	Skala: 1:20	Rewizja: 1.1	Nr rys.: 8	Nr ark.: 4

Nieautoryzowane kopiowanie, modyfikowanie, rozpowszechnianie oraz wykorzystywanie do innych opracowan zabronione.

SZCZEGÓŁY
SKALA 1:5

SZCZEGÓŁ "B" DRENAŻ

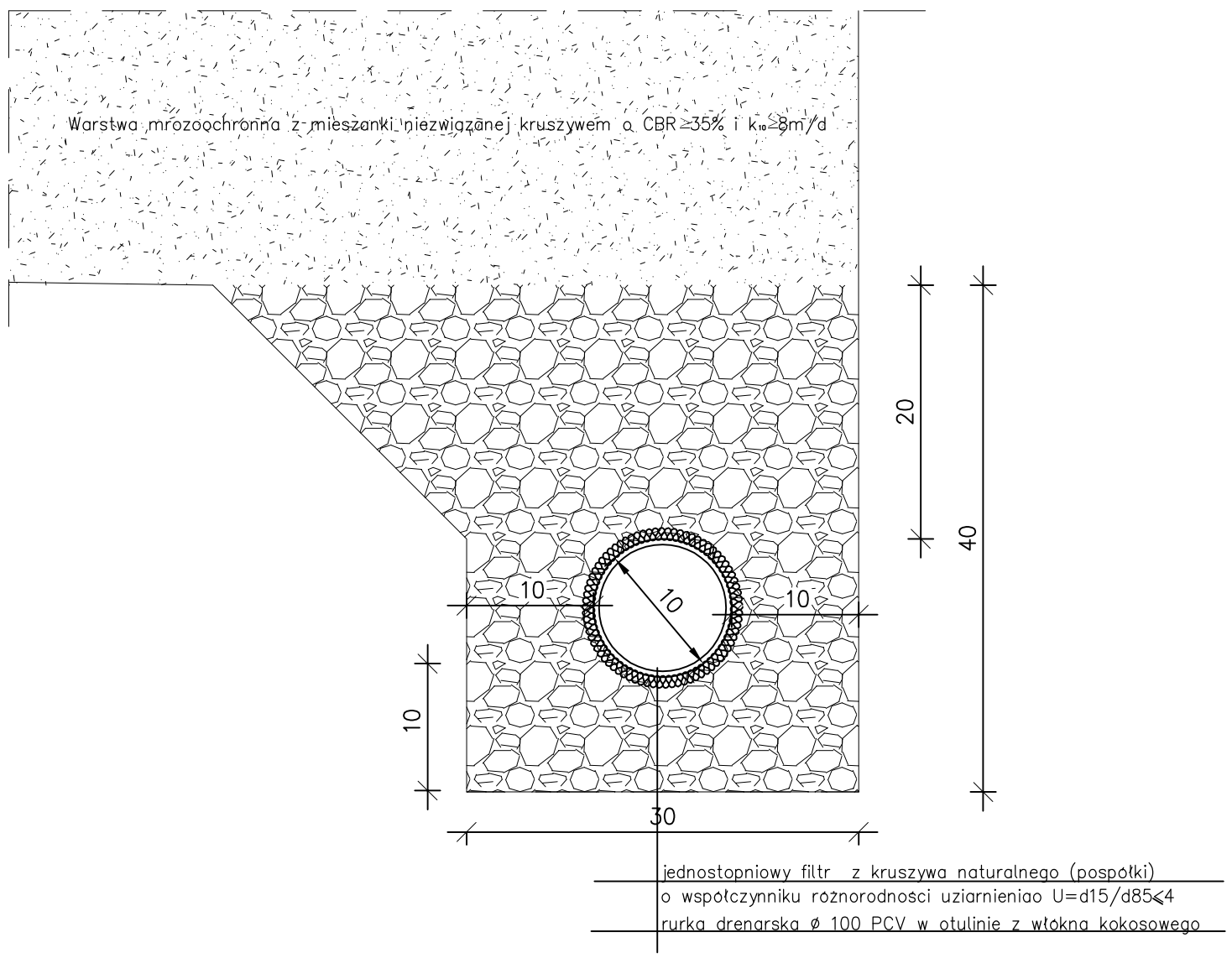

[wymiary podano w cm]

Pracownia projektowa: TTS PROJEKT SPÓŁKA Z O.O. UL. KOLEJOWA 19, 39-200 DĘBICA	Inwestor: Gmina Sekowa, Sekowa 252, 38–307 Sekowa
Rodzaj projektu: PROJEKT WYKONAWCZY	Temat: Przebudowa drogi nr 977 obejmująca "Budowę chodnika w miejscowości Małastów w ciągu drogi wojewódzkiej 977 odc. ref 270 km 0+686 – 0+994; 1+212 – 1+442"
Tytuł rysunku: SZCZEGÓŁY	
Opracował: mgr inż. Jacek Świder	Podpis: Świder
Projektował:: mgr inż. Tomasz Passoń, upr. nr PDK/0199/PWOD/14	Podpis:

Prawa autorskie zastrzeżone. © TTS PROJEKT spółka z o.o.	Data:	Skala:	Rewizja:	Nr rys.:	Nr ark.:
	12.2020	1:5	1.1	8	5

Nieautoryzowane kopiowanie, modyfikowanie, rozpowszechnianie oraz wykorzystywanie do innych opracowań zabronione.

SZCZEGÓŁY
SKALA 1:20

ŚCIEK SKARPOWY

PRZEKRÓJ POPRZECZNY 2–2

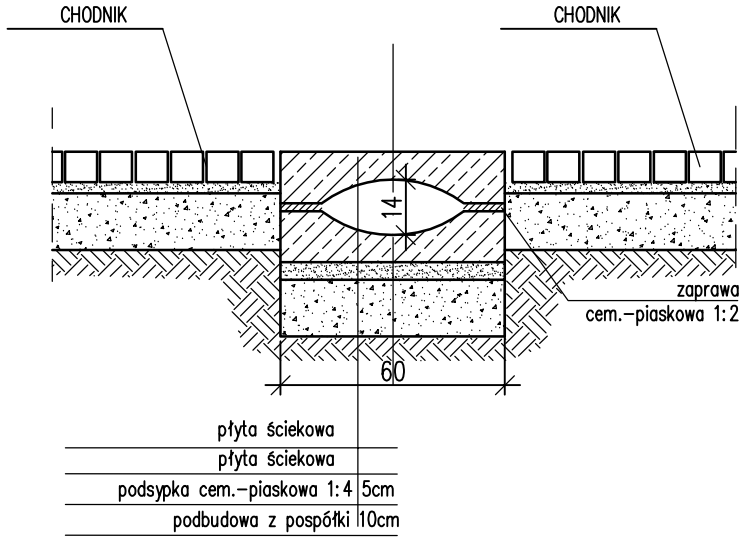

PRZEKRÓJ PODŁUŻNY 1–1

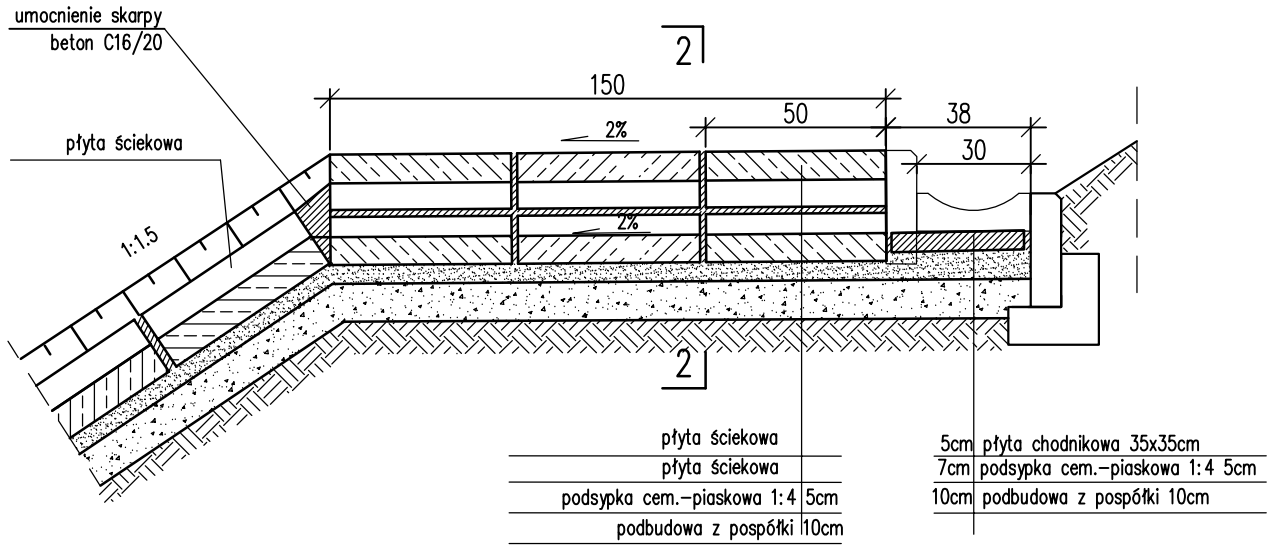

WIDOK Z GÓRY

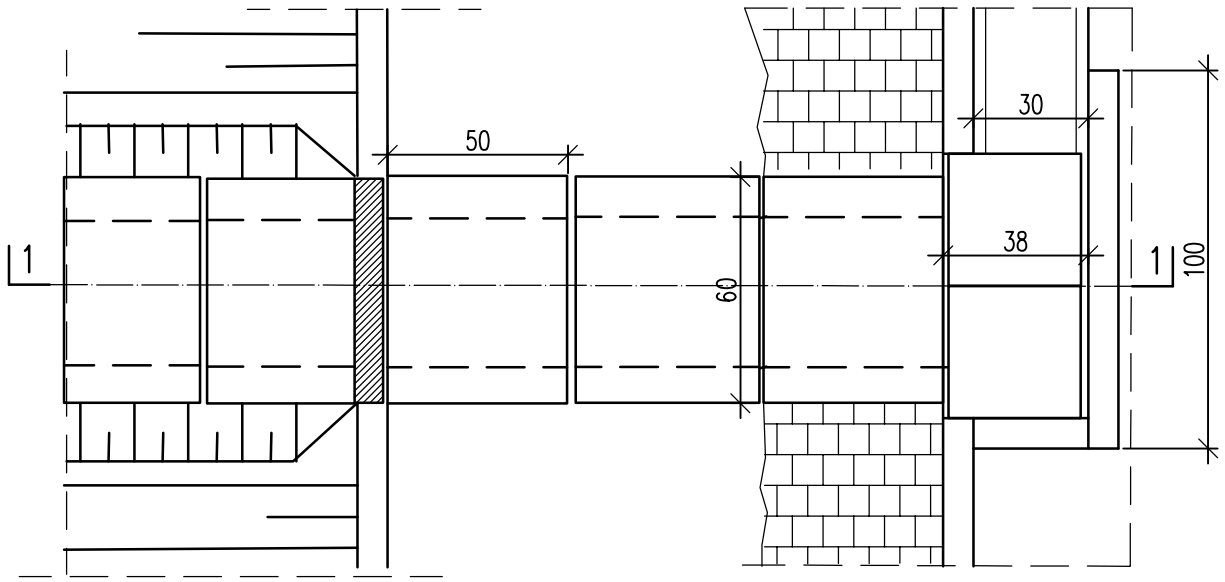

Pracownia projektowa: TTS PROJEKT SPÓŁKA Z O.O. UL. KOLEJOWA 19, 39-200 DĘBICA		Inwestor: Gmina Sekowa, Sekowa 252, 38–307 Sekowa			
Rodzaj projektu: PROJEKT WYKONAWCZY		Temat: Przebudowa drogi nr 977 obejmujaca "Budowe chodnika w miejscowosci Matastów w ciagu drogi wojewódzkiej 977 odc. ref 270 km 0+686 – 0+994; 1+212 – 1+442"			
Tytuł rysunku: SZCZEGÓŁY					
Opracował: mgr inż. Jacek Świder		Podpis: Świder			
Projektował:: mgr inż. Tomasz Passoń, upr. nr PDK/0199/PWOD/14		Podpis:			
Prawa autorskie zastrzezone. © TTS PROJEKT spotka z o.o.	Data: 12.2020	Skala: 1:20	Rewizja: 1.1	Nr rys.: 8	Nr ark.: 6

Nieautoryzowane kopiowanie, modyfikowanie, rozpowszechnianie oraz wykorzystywanie do innych opracowan zabronione.

SZCZEGÓŁY
SKALA 1:10

BALUSTRADA

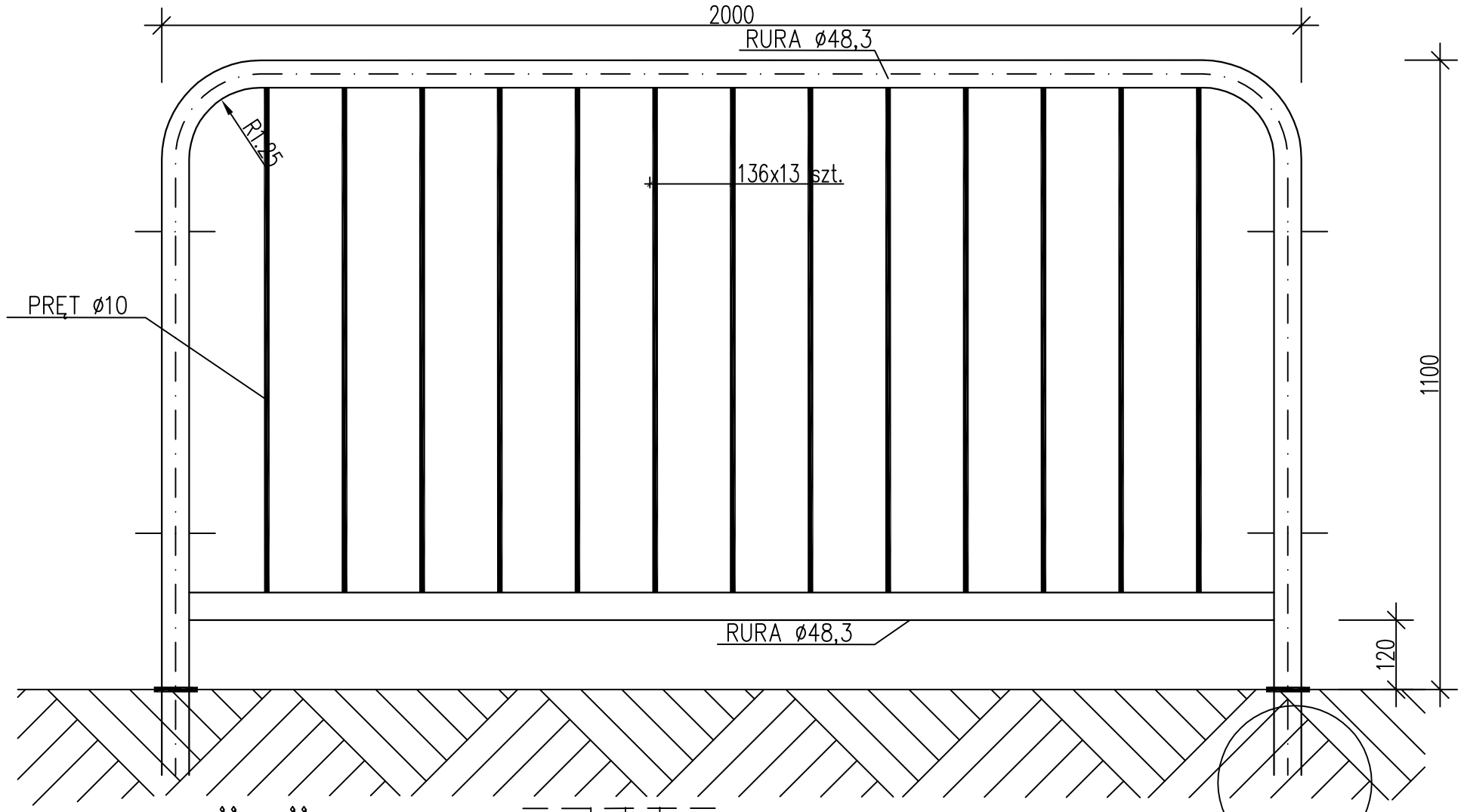

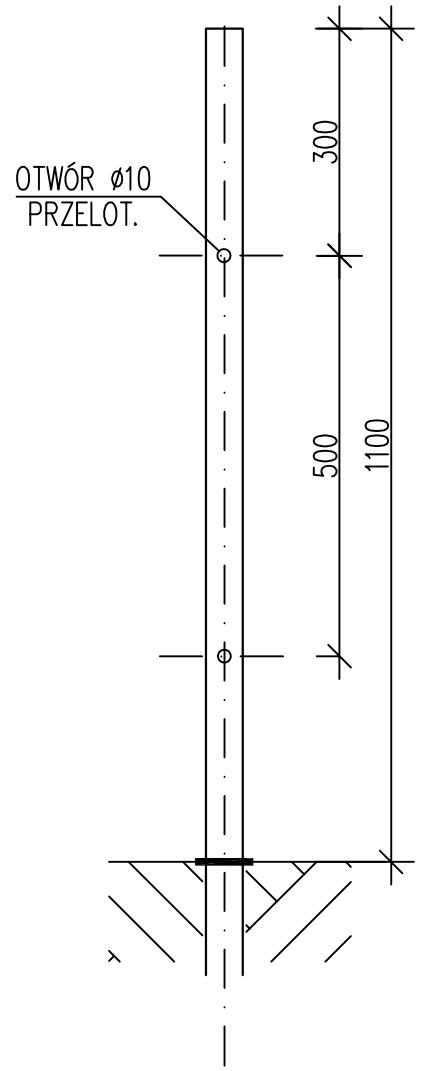

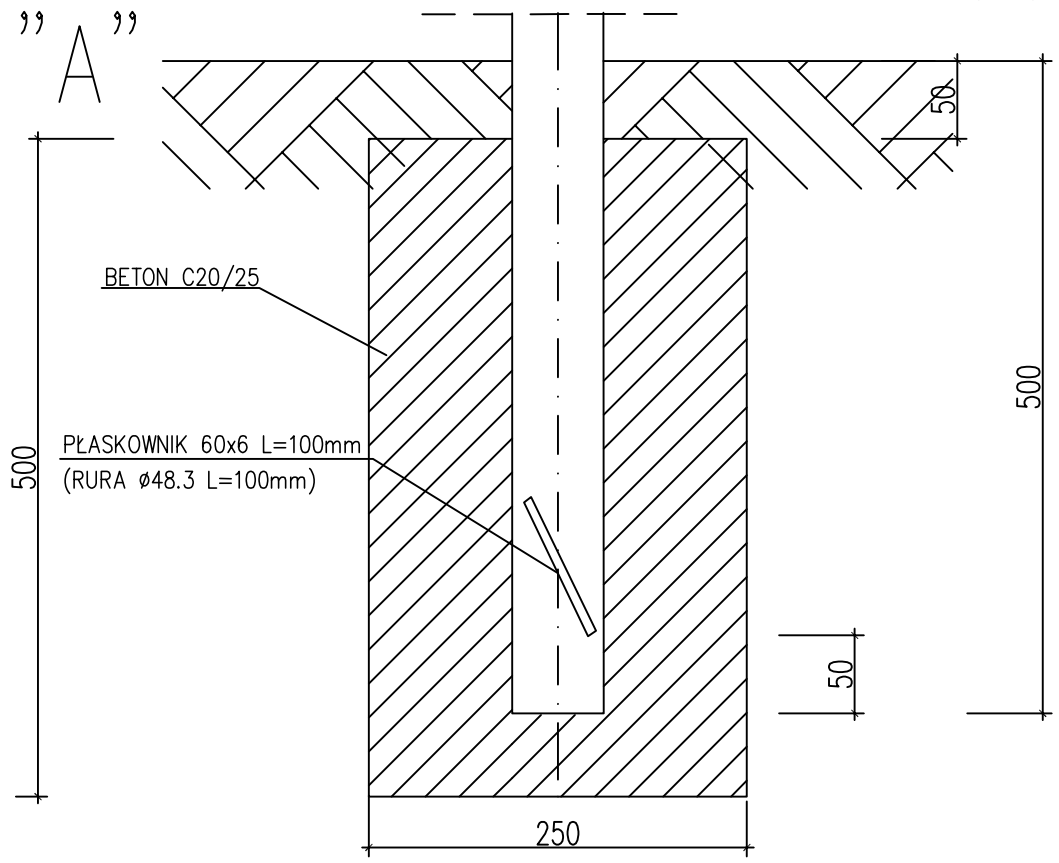

ZABEZPIECZENIE ANTYKOROZYJNE CYNKOWANIE
OGNIOWE WG PN-EN ISO 1461:2000
wymiary w [mm]

Pracownia projektowa: TTS PROJEKT SPÓŁKA Z O.O. UL. KOLEJOWA 19, 39-200 DĘBICA	Inwestor: Gmina Sekowa, Sekowa 252, 38-307 Sekowa
Rodzaj projektu: PROJEKT WYKONAWCZY	Temat: Przebudowa drogi nr 977 obejmujaca "Budowe chodnika w miejscowosci Matastów w ciagu drogi wojewódzkiej 977 odc. ref 270 km 0+686 – 0+994; 1+212 – 1+442"
Tytuł rysunku: SZCZEGÓŁY	
Opracował: mgr inż. Jacek Świder	Podpis: Świder
Projektował:: mgr inż. Tomasz Passoń, upr. nr PDK/0199/PWOD/14	Podpis:

Prawa autorskie zastrzeżone. © TTS PROJEKT spółka z o.o.	Data: 12.2020	Skala: 1:10	Rewizja: 1.1	Nr rys.: 8	Nr ark.: 7

Nieautoryzowane kopiowanie, modyfikowanie, rozpowszechnianie oraz wykorzystywanie do innych opracowań zabronione.

SZCZEGÓŁY
SKALA 1:10

OBRZEŻE (Ob)

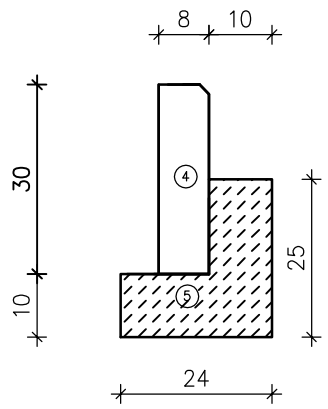

KRAWĘŻNIK (K)

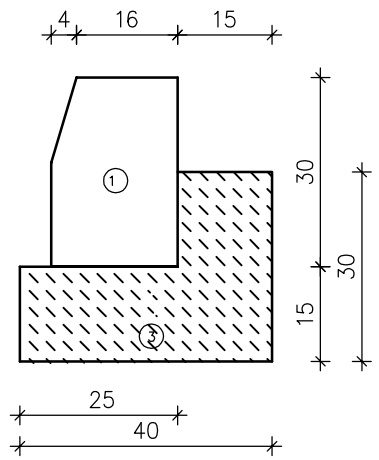

PŁYTA ŚCIEKOWA MAŁA

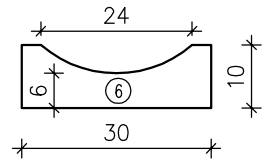

PŁYTA ŚCIEKOWA DUŻA

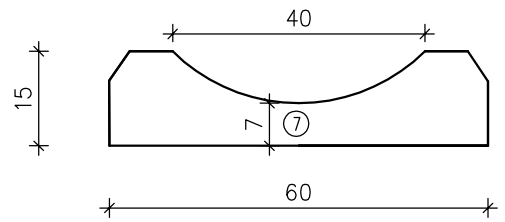

Legenda:
1 – krawężnik betonowy 20/30cm
2 – krawężnik najazdowy 15/30cm
3 – ława z betonu z oporem – beton C16/20
4 – obrzeże betonowe 8/30cm
5 – ława z betonu C12/15
6 – płyta ściekowa korytkowa 30x50cm
7 – płyta ściekowa korytkowa 60x50cm

KRAWĘŻNIK BETONOWY "NA PŁASKO"

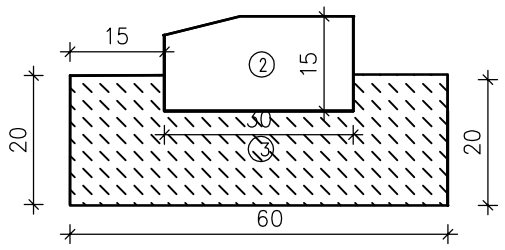

Pracownia projektowa: TTS PROJEKT SPÓŁKA Z O.O. UL. KOLEJOWA 19, 39-200 DĘBICA		Inwestor: Gmina Sekowa, Sekowa 252, 38–307 Sekowa			
Rodzaj projektu: PROJEKT WYKONAWCZY		Temat: Przebudowa drogi nr 977 obejmująca "Budowę chodnika w miejscowości Małastów w ciągu drogi wojewódzkiej 977 odc. ref 270 km 0+686 – 0+994; 1+212 – 1+442"			
Tytuł rysunku: SZCZEGÓŁY					
Opracował: mgr inż. Jacek Świder		Podpis: Świder			
Projektował:: mgr inż. Tomasz Passoń, upr. nr PDK/0199/PWOD/14		Podpis:			
Prawa autorskie zastrzeżone. © TTS PROJEKT spółka z o.o.	Data: 12.2020	Skala: 1:10	Rewizja: 1.1	Nr rys.: 8	Nr ark.: 8

Nieautoryzowane kopiowanie, modyfikowanie, rozpowszechnianie oraz wykorzystywanie do innych opracowań zabronione.

WIDOCZNOŚĆ

SKALA 1:500

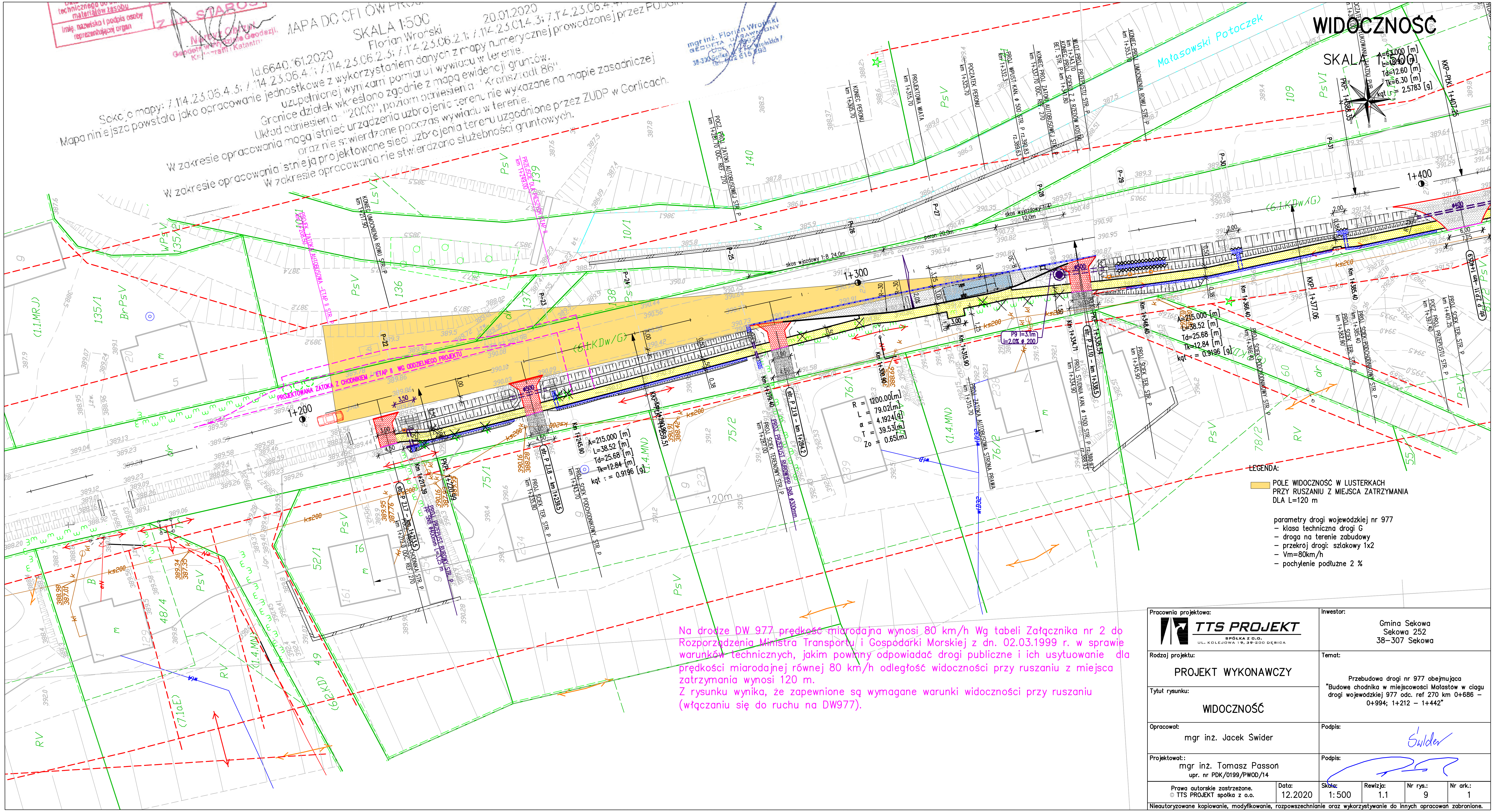

LEGENDA:

POLE WIDOCZNOŚĆ W LUSTERKACH PRZY RUSZANIU Z MIEJSCA ZATRZYMANIA DLA L=120 m

parametry drogi wojewódzkiej nr 977
- klasa techniczna drogi G
- droga na terenie zabudowy
- przekrój drogi: szlakowy 1x2
- Vm=80km/h
- pochylenie podłużne 2 %

Na drodze DW 977 prędkość miarodajna wynosi 80 km/h Wg tabeli Załącznika nr 2 do Rozporządzenia Ministra Transportu i Gospodarki Morskiej z dn. 02.03.1999 r. w sprawie warunków technicznych, jakim powinny odpowiadać drogi publiczne i ich usytuowanie dla prędkości miarodajnej równej 80 km/h odległość widoczności przy ruszaniu z miejsca zatrzymania wynosi 120 m.
Z rysunku wynika, że zapewnione są wymagane warunki widoczności przy ruszaniu (włączaniu się do ruchu na DW977).

Pracownia projektowa: TTS PROJEKT SPÓŁKA Z O.O. UL. KOLEJOWA 19, 39-200 DĘBICA	Inwestor: Gmina Sękowa, Sękowa 252, 38-307 Sękowa
Rodzaj projektu: PROJEKT WYKONAWCZY	Temat: Przebudowa drogi nr 977 obejmująca "Budowę chodnika w miejscowości Małastów w ciągu drogi wojewódzkiej 977 odc. ref 270 km 0+686 – 0+994; 1+212 – 1+442"
Tytuł rysunku: WIDOCZNOŚĆ	
Opracował: mgr inż. Jacek Świder	Podpis:
Projektował: mgr inż. Tomasz Passon, upr. nr PDK/0199/PWOD/14	Podpis:

Prawa autorskie zastrzeżone. © TTS PROJEKT spółka z o.o.	Data:	Skala:	Rewizja:	Nr rys.:	Nr ark.:
	12.2020	1:500	1.1	9	1

Nieautoryzowane kopiowanie, modyfikowanie, rozpowszechnianie oraz wykorzystywanie do innych opracowań zabronione.

WIDOCZNOŚĆ

SKALA 1:500

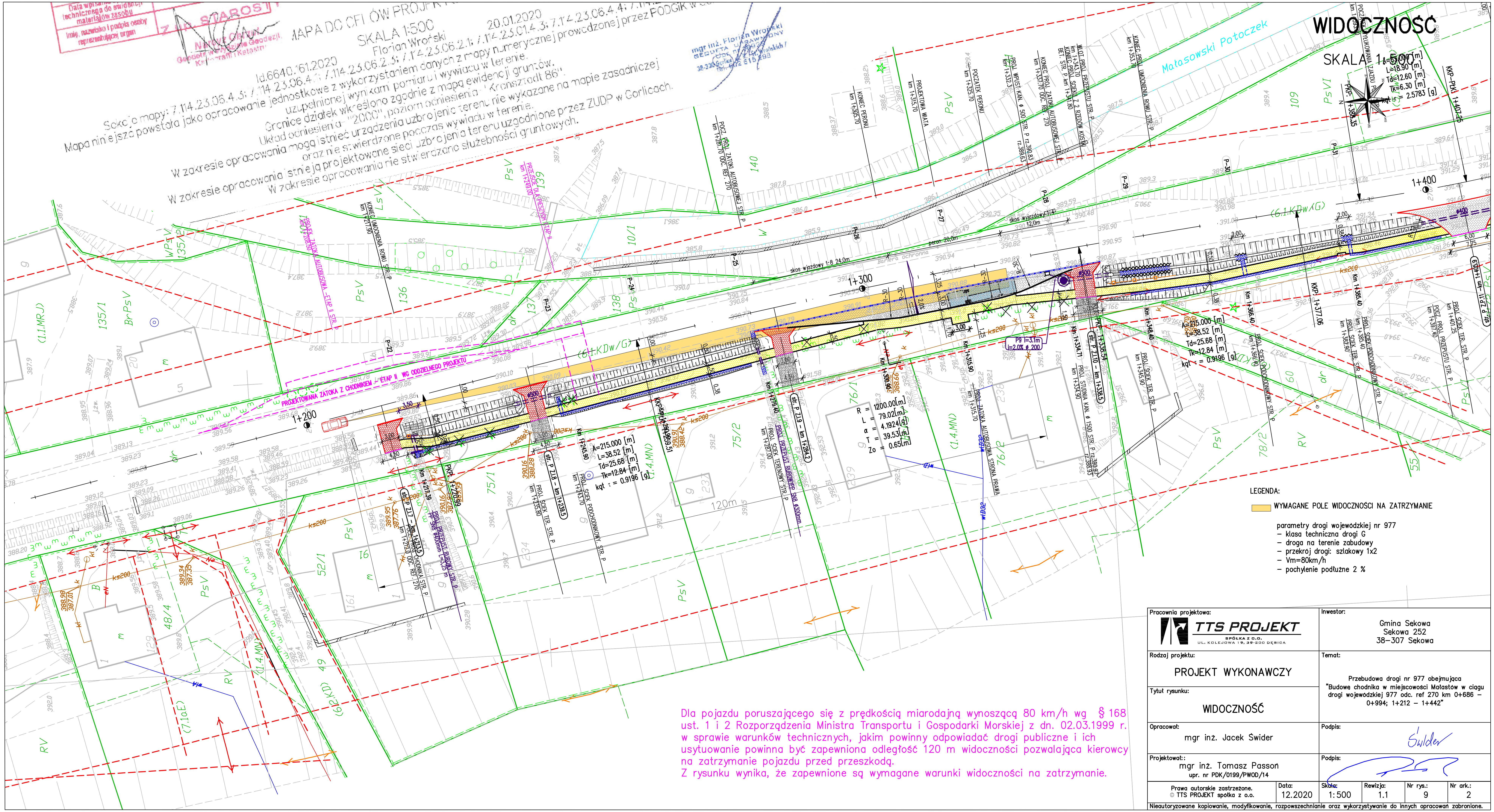

LEGENDA:

WYMAGANE POLE WIDOCZNOŚCI NA ZATRZYMANIE

parametry drogi wojewódzkiej nr 977
- klasa techniczna drogi G
- droga na terenie zabudowy
- przekrój drogi: szlakowy 1x2
- Vm=80km/h
- pochylenie podłużne 2 %

Dla pojazdu poruszającego się z prędkością miarodajną wynoszącą 80 km/h wg § 168 ust. 1 i 2 Rozporządzenia Ministra Transportu i Gospodarki Morskiej z dn. 02.03.1999 r. w sprawie warunków technicznych, jakim powinny odpowiadać drogi publiczne i ich usytuowanie powinna być zapewniona odległość 120 m widoczności pozwalająca kierowcy na zatrzymanie pojazdu przed przeszkodą.
Z rysunku wynika, że zapewnione są wymagane warunki widoczności na zatrzymanie.

Mapa niniejsza powstała jako opracowanie jednostkowe z wykorzystaniem danych z mapy numerycznej prowadzonej przez PODGiK w Gorlicach

MAPA DO CELÓW PROJEKTOWYCH
SKALA 1:500
Florian Wroński
20.01.2020

Pracownia projektowa: TTS PROJEKT SPÓŁKA Z O.O. UL. KOLEJOWA 19, 39-200 DĘBICA	Inwestor: Gmina Sekowa, Sekowa 252, 38-307 Sekowa
Rodzaj projektu: PROJEKT WYKONAWCZY	Temat: Przebudowa drogi nr 977 obejmująca "Budowę chodnika w miejscowości Małastów w ciągu drogi wojewódzkiej 977 odc. ref 270 km 0+686 – 0+994; 1+212 – 1+442"
Tytuł rysunku: WIDOCZNOŚĆ	
Opracował: mgr inż. Jacek Świder	Podpis:
Projektował: mgr inż. Tomasz Passon, upr. nr PDK/0199/PWOD/14	Podpis:

Prawa autorskie zastrzeżone. © TTS PROJEKT spółka z o.o.	Data:	Skala:	Rewizja:	Nr rys.:	Nr ark.:
	12.2020	1:500	1.1	9	2

Nieautoryzowane kopiowanie, modyfikowanie, rozpowszechnianie oraz wykorzystywanie do innych opracowań zabronione.