Schemat połączeń

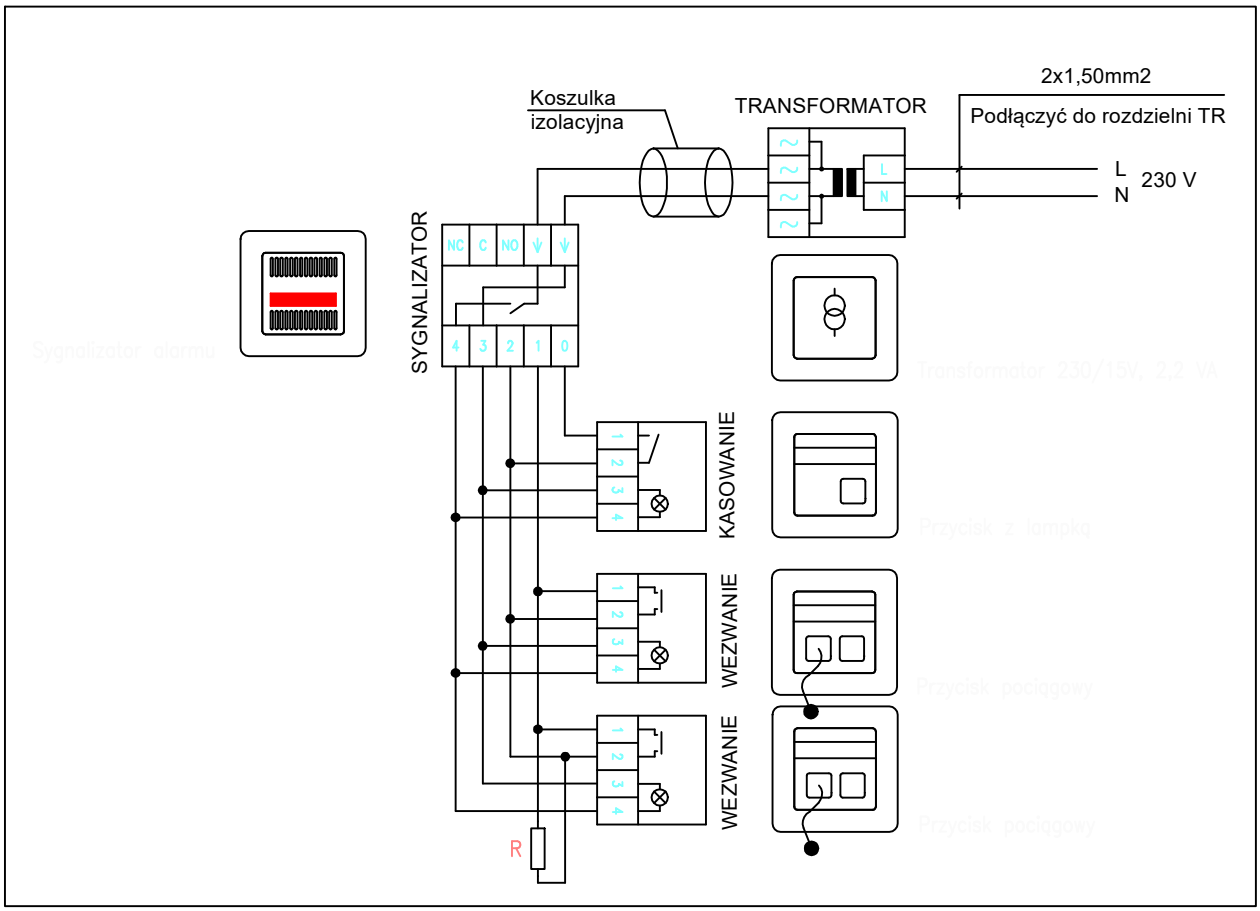

Okablowanie

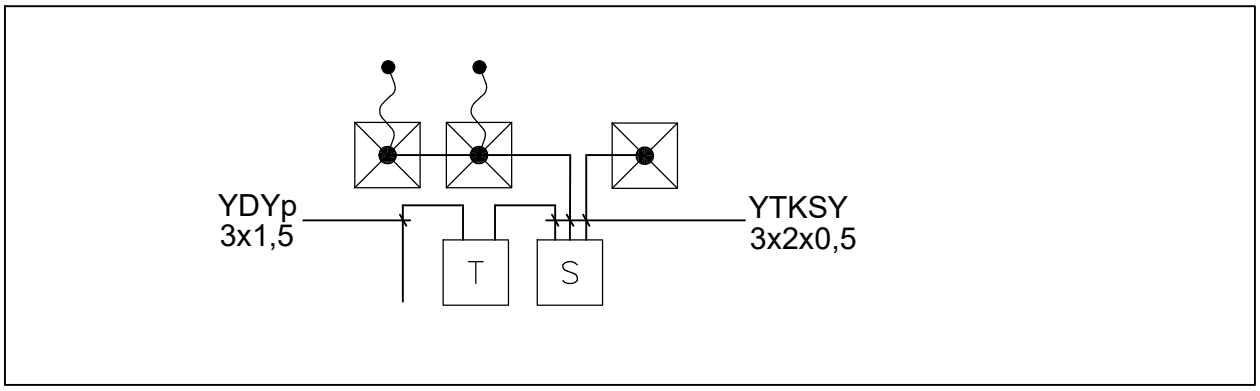

Legenda

S	Sygnalizator
T	Transformator dla 1 pomieszczenia
	Wyłącznik pociągowy
	Przycisk kasowania z lampką

art projekt	ART PROJEKT K&M Sp. z o.o. ul. Strzelnica 2, 83-400 Kościerzyna tel./fax 058/ 680 83 69 NIP 5911635800 Regon 220376462	869–2016
INWESTOR:	Gmina Lipusz ul. Wybickiego 27 83-424 Lipusz	SKALA 1:100
INWESTYCJA:	ZMIANA SPOSOBU UŻYTKOWANIA (ADAPTACJA) POMIESZCZEŃ DLA FORM AKTYWNEGO SPĘDZANIA CZASU (CZĘŚĆ POMIESZCZEŃ PIWNICZNYCH ZESPOŁU SZKÓŁ W LIPUSZU) W TYM PRZEBUDOWĘ ORAZ BUDOWA SCHODÓW ZEWNĘTRZNYCH I WINDY DZ.310/10, OBRĘB LIPUSZ, GMINA LIPUSZ	NR RYS. E5
BRANŻA: ELEKTR. I TELETECH.	SCHEMAT SYSTEMU PRZYZYWOWEGO	DATA 10.2022
PROJEKTANT:	mgr inż. Łukasz Bobkowski upr. nr POM/0006/POOE/13 w specjalności instalacyjnej do projektowania bez ograniczeń	
SPRAWDZAJĄCY:	mgr inż. Marcin Błochowiak upr. nr POM/0019/POOE/07 w specjalności instalacyjnej do projektowania bez ograniczeń	