PRZEKRÓJ +00 1-1

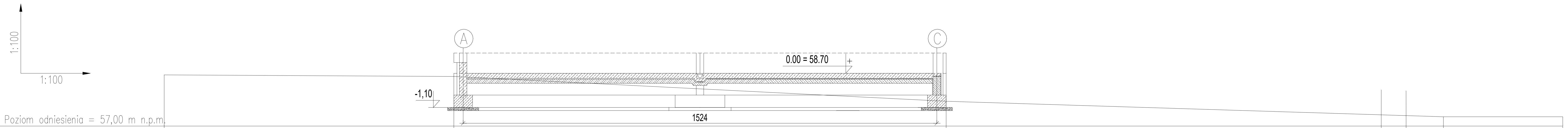

Rzędna teranu [m n.p.m.]	58,65		58,60		57,80		57,36		57,34		57,30		57,30
Rzędna projektowana [m n.p.m.]	58,65		58,70		58,70		58,17		58,14		57,30		57,30
Odległość [m]	0.00	932	9,32	1584	25,16	1400	39,16	80	39,96	120	41,16	384	45,00

PRZEKRÓJ +10 2-2

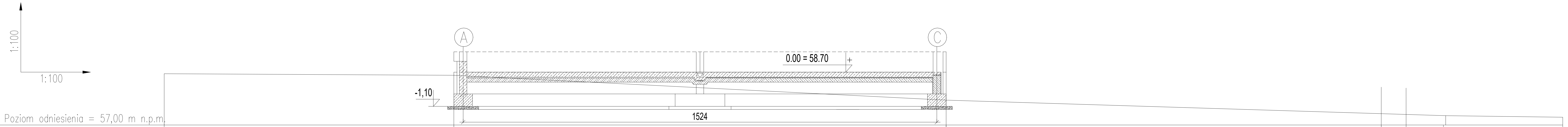

Rzędna teranu [m n.p.m.]	58,65		58,60		57,80		57,37		57,34		57,30		57,25
Rzędna projektowana [m n.p.m.]	58,65		58,70		58,70		58,22		58,19		57,30		57,25
Odległość [m]	0.00	932	9,32	1584	25,16	1400	39,16	80	39,96	120	41,16	384	45,00

PRZEKRÓJ +20 3-3

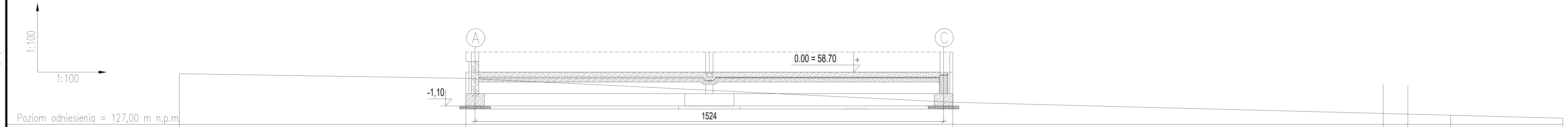

Rzędna teranu [m n.p.m.]	58,65		58,50		57,72		57,36		57,34		57,30		57,20
Rzędna projektowana [m n.p.m.]	58,65		58,70		58,70		58,30		58,27		57,30		57,20
Odległość [m]	0.00	932	9,32	1584	25,16	1400	39,16	80	39,96	139	41,16	365	45,00

PRZEKRÓJ +30 4-4

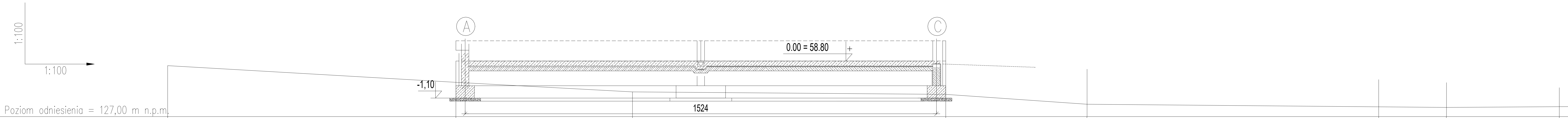

Rzędna teranu [m n.p.m.]	58,65		58,11		57,80		57,72		57,40		57,37		57,30		57,32		57,40
Rzędna projektowana [m n.p.m.]	58,65		58,80		58,80		58,80		58,54		58,20		58,10		57,94		57,40
Odległość [m]	0.00	932	9,32	571	15,03	1013	25,16	457	29,73	944	39,16	219	41,35	365	45,00	1200	57,00

RZUT POGLĄDOWY 1:200

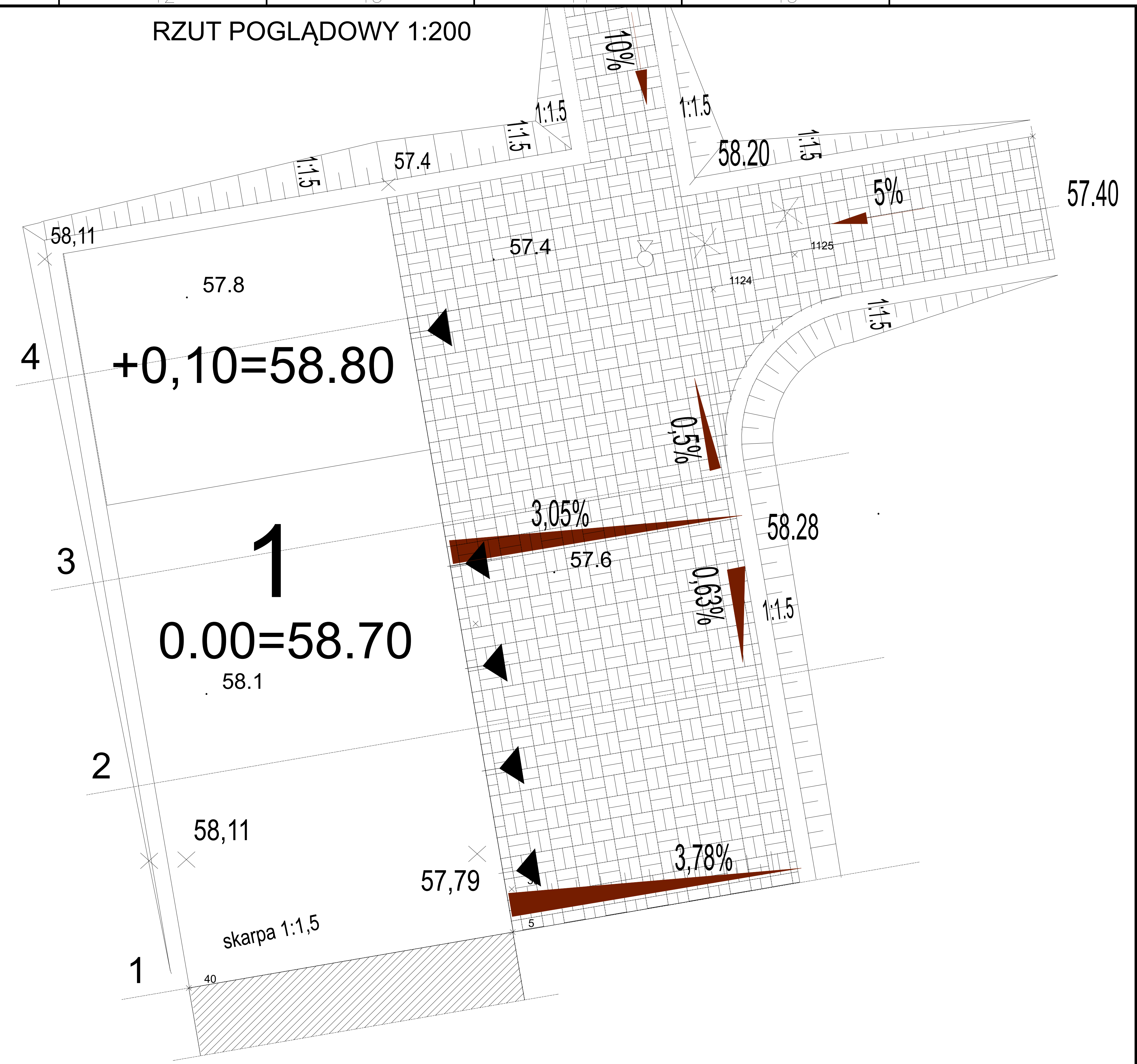

	Imię i nazwisko	Podpis	Branża	Nr uprawnień	Data
Projektant:	mgr inż. arch. Magdalena Lis		ARCHITEKTURA	26/WPOKK/2017	28.12.2022
Sprawdzający:	mgr inż. arch. Zbigniew Antczak		ARCHITEKTURA	70/89/Pw	28.12.2022

Opracowanie: Rozbudowa budynku socjalno-garażowego wraz z infrastrukturą techniczną i komunikacją wewnętrzną na terenie poligonu pożarniczego w Luboniu

Część: Projekt techniczny

Lokalizacja: Luboń, ul. Magazynowa
Ob. 0002 Luboń , dz.ewid. 7/2

Tytuł rysunku: Przekrój terenu, profile

Zamawiający: Szkoła Aspirantów PSP w Poznaniu
ul. Czechosłowacka 27, 61-459 Poznań

Stadium: Projekt Budowlany

Nr umowy: ....

Branża: Budowlana

Skala: 1:100, 1:200

Rewizja 00-PB

Nr rysunku: PAB-07

Wykonawca:

PT Inwest Sp. z o.o.
ul. Przybylskiego 38, 62-020 Swarzędz
biuro@ptinwest.pl, tel: 0048 794 022 212

A3.1