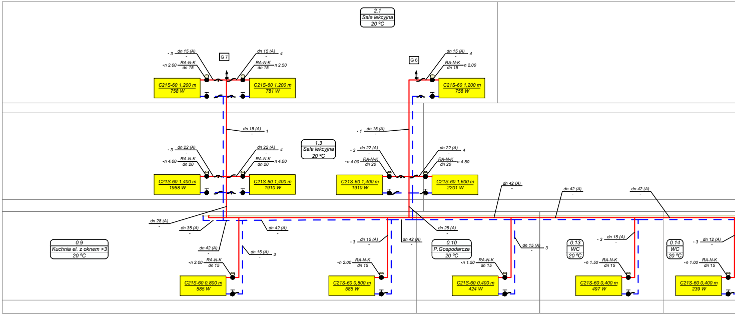
2.1
Sala lekcyjna
20 ºC
G 7
G 6
- 3 dn 15 (A) -
-n 2.00 RA-N-K dn 15
dn 15 (A) - 4
RA-N-K dn 15 n 2.50
C21S-60 1,200 m 758 W
C21S-60 1,200 m 781 W
dn 15 (A) - 4
RA-N-K dn 15 n 2.00
C21S-60 1,200 m 758 W
dn 18 (A) - 1
- 1 dn 15 (A) -
1.3
Sala lekcyjna
20 ºC
- 3 dn 22 (A) -
-n 4.00 RA-N-K dn 20
dn 22 (A) - 4
RA-N-K dn 20 n 4.00
C21S-60 1,400 m 1968 W
C21S-60 1,400 m 1910 W
- 3 dn 22 (A) -
-n 4.00 RA-N-K dn 20
dn 22 (A) - 4
RA-N-K dn 20 n 4.50
C21S-60 1,400 m 1910 W
C21S-60 1,600 m 2201 W
dn 42 (A) -
dn 42 (A) -
dn 42 (A) -
dn 28 (A) -
dn 35 (A) -
dn 42 (A) -
dn 28 (A) -
dn 42 (A) -
dn 42 (A) -
0.9
Kuchnia el. z oknem >3
20 ºC
dn 15 (A) - 3
-n 2.00 RA-N-K dn 15
C21S-60 0,800 m 585 W
- 3 dn 15 (A) -
-n 2.00 RA-N-K dn 15
C21S-60 0,800 m 585 W
0.10
P.Gospodarcze
20 ºC
dn 15 (A) - 3
-n 1.50 RA-N-K dn 15
C21S-60 0,400 m 424 W
0.13
WC
20 ºC
- 3 dn 15 (A) -
-n 1.50 RA-N-K dn 15
C21S-60 0,400 m 497 W
0.14
WC
20 ºC
- 3 dn 12 (A) -
-n 1.00 RA-N-K dn 15
C21S-60 0,400 m 239 W

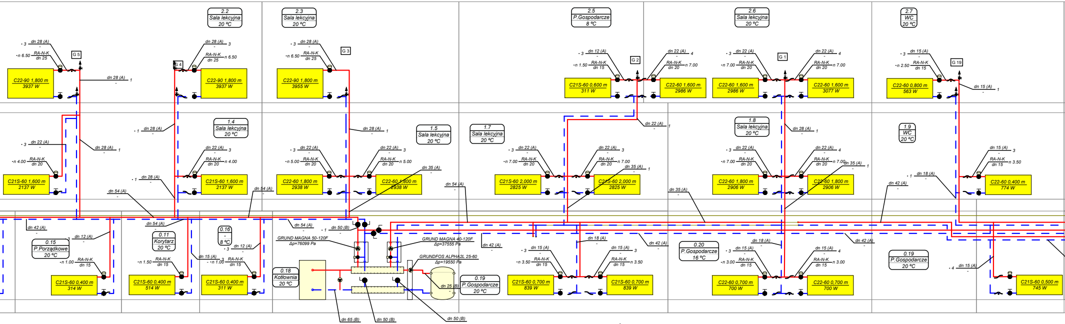
2.2
Sala lekcyjna
20 °C
2.3
Sala lekcyjna
20 °C
2.5
P.Gospodarcze
8 °C
2.6
Sala lekcyjna
20 °C
2.7
WC
20 °C
G 5
G 4
G 3
G 2
G 1
G 19
3 dn 28 (A)
n 6.50 RA-N-K dn 25
C22-90 1,800 m 3937 W
dn 28 (A) 1
dn 28 (A) 3
RA-N-K dn 25 n 6.50
C22-90 1,800 m 3937 W
3 dn 28 (A)
n 6.50 RA-N-K dn 25
C22-90 1,800 m 3955 W
3 dn 12 (A)
n 1.50 RA-N-K dn 15
C21S-60 0,600 m 311 W
dn 22 (A) 4
RA-N-K dn 20 n 7.00
C22-60 1,600 m 2986 W
3 dn 22 (A)
n 7.00 RA-N-K dn 20
C22-60 1,600 m 2986 W
dn 22 (A) 4
RA-N-K dn 20 n 7.00
C22-60 1,600 m 3077 W
3 dn 15 (A)
n 2.50 RA-N-K dn 15
C22-60 0,800 m 563 W
dn 15 (A) 1
1.4
Sala lekcyjna
20 °C
1.5
Sala lekcyjna
20 °C
1.7
Sala lekcyjna
20 °C
1.8
Sala lekcyjna
20 °C
1.9
WC
20 °C
1 dn 28 (A)
dn 28 (A) 1
dn 22 (A) 1
dn 28 (A) 1
3 dn 22 (A)
n 4.00 RA-N-K dn 20
C21S-60 1,600 m 2137 W
dn 28 (A) 1
dn 22 (A) 3
RA-N-K dn 20 n 4.00
C21S-60 1,600 m 2137 W
1 dn 28 (A)
3 dn 22 (A)
n 5.00 RA-N-K dn 20
C22-60 1,800 m 2938 W
dn 22 (A) 3
RA-N-K dn 20 n 5.00
C22-60 1,800 m 2938 W
dn 35 (A)
3 dn 22 (A)
n 7.00 RA-N-K dn 20
C21S-60 2,000 m 2825 W
dn 22 (A) 3
RA-N-K dn 20 n 7.00
C21S-60 2,000 m 2825 W
dn 35 (A) 1
3 dn 22 (A)
n 7.00 RA-N-K dn 20
C22-60 1,800 m 2906 W
dn 22 (A) 4
RA-N-K dn 20 n 7.00
C22-60 1,800 m 2906 W
dn 35 (A) 1
dn 15 (A) 3
RA-N-K dn 15 n 3.50
C22-60 0,400 m 774 W
1 dn 18 (A)
dn 42 (A)
dn 54 (A)
dn 54 (A)
dn 54 (A)
dn 35 (A)
dn 42 (A)
dn 54 (A)
dn 54 (A)
1 dn 50 (B)
0.15
P.Porządkowe
20 °C
3 dn 12 (A)
n 1.00 RA-N-K dn 15
C21S-60 0,400 m 314 W
0.11
Korytarz
20 °C
n 1.50 RA-N-K dn 15
C21S-60 0,400 m 514 W
0.16
-
8 °C
dn 15 (A)
3 dn 12 (A)
n 1.00 RA-N-K dn 15
C21S-60 0,400 m 311 W
0.18
Kotłownia
20 °C
GRUND MAGNA 50-120F
Δp=76099 Pa
GRUND MAGNA 40-120F
Δp=37555 Pa
GRUNDFOS ALPHA2L 25-60
Δp=19550 Pa
dn 25 (B)
0.19
P.Gospodarcze
20 °C
dn 65 (B)
dn 50 (B)
dn 50 (B)
dn 42 (A)
dn 18 (A)
3 dn 15 (A)
n 3.50 RA-N-K dn 15
C21S-60 0,700 m 839 W
dn 15 (A) 3
RA-N-K dn 15 n 3.50
C21S-60 0,700 m 839 W
dn 42 (A)
0.20
P.Gospodarcze
16 °C
dn 18 (A)
3 dn 15 (A)
n 3.00 RA-N-K dn 15
C22-60 0,700 m 700 W
dn 15 (A) 4
RA-N-K dn 15 n 3.00
C22-60 0,700 m 700 W
dn 42 (A)
0.19
P.Gospodarcze
20 °C
4 dn 15 (A)
C21S-60 0,500 m 745 W

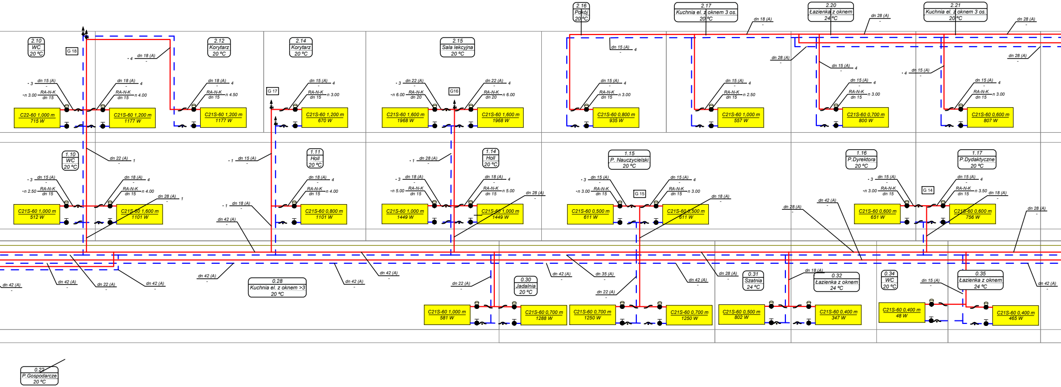
2.10
WC
20 °C
G 18
dn 15 (A)
RA-N-K
dn 15
n 3.00
C22-60 1,000 m
715 W
dn 18 (A)
RA-N-K
dn 15
n 4.00
C21S-60 1,200 m
1177 W
dn 18 (A)
2.12
Korytarz
20 °C
RA-N-K
dn 15
n 4.50
C21S-60 1,200 m
1177 W
2.14
Korytarz
20 °C
G 17
dn 15 (A)
RA-N-K
dn 15
n 3.00
C21S-60 1,200 m
670 W
2.15
Sala lekcyjna
20 °C
dn 22 (A)
RA-N-K
dn 20
n 6.00
G16
C21S-60 1,600 m
1968 W
C21S-60 1,600 m
1968 W
2.16
Pokój
20 °C
dn 15 (A)
RA-N-K
dn 15
n 3.00
C21S-60 0,800 m
935 W
2.17
Kuchnia el. z oknem 3 os.
20 °C
dn 18 (A)
dn 15 (A)
RA-N-K
dn 15
n 2.50
C21S-60 1,000 m
557 W
2.20
Łazienka z oknem
24 °C
dn 28 (A)
dn 15 (A)
RA-N-K
dn 15
n 3.00
C21S-60 0,700 m
800 W
2.21
Kuchnia el. z oknem 3 os.
20 °C
dn 28 (A)
dn 15 (A)
RA-N-K
dn 15
n 3.00
C21S-60 0,600 m
807 W
1.10
WC
20 °C
dn 22 (A)
dn 15 (A)
RA-N-K
dn 15
n 2.50
C21S-60 1,000 m
512 W
dn 18 (A)
RA-N-K
dn 15
n 4.00
dn 28 (A)
C21S-60 1,600 m
1101 W
1.11
Holl
20 °C
dn 15 (A)
dn 18 (A)
dn 42 (A)
RA-N-K
dn 15
n 4.00
C21S-60 0,800 m
1101 W
1.14
Holl
20 °C
dn 28 (A)
dn 18 (A)
RA-N-K
dn 15
n 5.00
C21S-60 1,000 m
1449 W
C21S-60 1,000 m
1449 W
1.15
P. Nauczycielski
20 °C
G 15
dn 15 (A)
RA-N-K
dn 15
n 3.00
C21S-60 0,500 m
611 W
C21S-60 0,500 m
611 W
1.16
P.Dyrektora
20 °C
1.17
P.Dydaktyczne
20 °C
G 14
dn 15 (A)
RA-N-K
dn 15
n 3.00
n 3.50
C21S-60 0,600 m
651 W
C21S-60 0,600 m
756 W
dn 42 (A)
dn 22 (A)
0.28
Kuchnia el. z oknem >3
20 °C
0.30
Jadalnia
20 °C
C21S-60 1,000 m
581 W
C21S-60 0,700 m
1288 W
C21S-60 0,700 m
1250 W
C21S-60 0,700 m
1250 W
dn 35 (A)
0.31
Szatnia
24 °C
C21S-60 0,500 m
802 W
0.32
Łazienka z oknem
24 °C
C21S-60 0,400 m
347 W
0.34
WC
20 °C
C21S-60 0,400 m
48 W
0.35
Łazienka z oknem
24 °C
C21S-60 0,400 m
465 W
0.22
P.Gospodarcze
20 °C

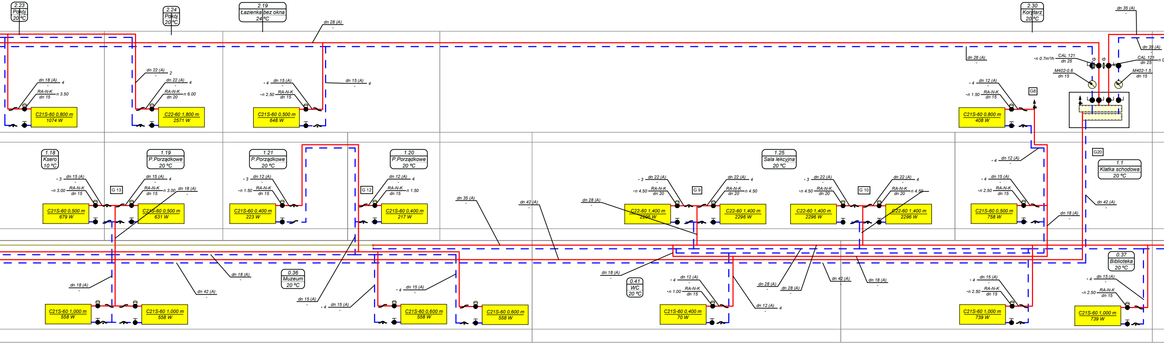
2.23
Pokój
20 °C
2.24
Pokój
20 °C
2.19
Łazienka bez okna
24 °C
dn 28 (A)
-
dn 18 (A)
-
4
RA-N-K
dn 15
n 3.50
C21S-60 0,800 m
1074 W
dn 22 (A)
-
2
dn 22 (A)
-
4
RA-N-K
dn 20
n 6.00
C22-60 1,800 m
2571 W
4
dn 15 (A)
-
n 2.50
RA-N-K
dn 15
C21S-60 0,500 m
648 W
dn 15 (A)
-
4
2.30
Korytarz
20 °C
dn 35 (A)
-
dn 35 (A)
-
dn 28 (A)
-
n 0.7m³/h
CAL 121
dn 25
G
G
CAL 121
dn 25
n 0
M402-0.6
dn 15
M402-1.5
dn 15
4
dn 12 (A)
-
n 1.50
RA-N-K
dn 15
G8
C21S-60 0,800 m
408 W
1.18
Ksero
10 °C
3
dn 15 (A)
-
n 3.00
RA-N-K
dn 15
C21S-60 0,500 m
679 W
G 13
1.19
P.Porządkowe
20 °C
dn 15 (A)
-
4
RA-N-K
dn 15
n 3.00
dn 18 (A)
-
C21S-60 0,500 m
631 W
1.21
P.Porządkowe
20 °C
3
dn 12 (A)
-
n 1.50
RA-N-K
dn 15
C21S-60 0,400 m
223 W
G 12
1.20
P.Porządkowe
20 °C
dn 12 (A)
-
4
RA-N-K
dn 15
n 1.50
C21S-60 0,400 m
217 W
dn 35 (A)
-
dn 42 (A)
-
dn 28 (A)
-
1.25
Sala lekcyjna
20 °C
3
dn 22 (A)
-
n 4.50
RA-N-K
dn 20
C22-60 1,400 m
2296 W
G 9
dn 22 (A)
-
4
RA-N-K
dn 20
n 4.50
C22-60 1,400 m
2296 W
3
dn 22 (A)
-
n 4.50
RA-N-K
dn 20
C22-60 1,400 m
2296 W
G 10
dn 22 (A)
-
4
RA-N-K
dn 20
n 4.50
C22-60 1,400 m
2296 W
4
dn 12 (A)
-
G20
1.1
Klatka schodowa
20 °C
4
dn 15 (A)
-
n 2.50
RA-N-K
dn 15
C21S-60 0,500 m
758 W
dn 18 (A)
-
dn 42 (A)
-
dn 18 (A)
-
C21S-60 1,000 m
558 W
C21S-60 1,000 m
558 W
dn 42 (A)
-
dn 18 (A)
-
0.36
Muzeum
20 °C
dn 15 (A)
-
4
dn 15 (A)
-
4
dn 15 (A)
-
C21S-60 0,600 m
558 W
C21S-60 0,600 m
558 W
dn 18 (A)
-
0.41
WC
20 °C
4
dn 12 (A)
-
n 1.00
RA-N-K
dn 15
C21S-60 0,400 m
70 W
dn 12 (A)
-
4
dn 28 (A)
-
dn 28 (A)
-
dn 42 (A)
-
dn 18 (A)
-
4
dn 15 (A)
-
n 2.50
RA-N-K
dn 15
C21S-60 1,000 m
739 W
0.37
Biblioteka
20 °C
4
dn 15 (A)
-
n 2.50
RA-N-K
dn 15
C21S-60 1,000 m
739 W

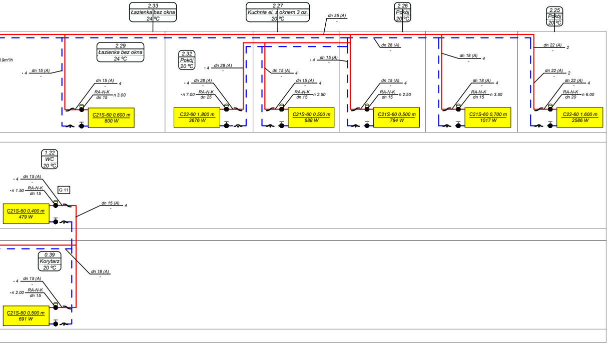
2.33
Łazienka bez okna
24 °C
2.27
Kuchnia el. z oknem 3 os.
20 °C
dn 35 (A)
2.26
Pokój
20 °C
2.25
Pokój
20 °C
2.29
Łazienka bez okna
24 °C
.9m³/h
- 4 dn 15 (A)
dn 15 (A) 4
RA-N-K dn 15 n 3.00
C21S-60 0,600 m
800 W
2.32
Pokój
20 °C
- 4 dn 28 (A)
- 4 dn 28 (A)
-n 7.00 RA-N-K dn 25
C22-60 1,800 m
3676 W
- 4 dn 15 (A)
dn 15 (A) 4
dn 15 (A) 4
RA-N-K dn 15 n 2.50
C21S-60 0,500 m
688 W
dn 28 (A)
dn 15 (A) 4
RA-N-K dn 15 n 2.50
C21S-60 0,500 m
784 W
dn 18 (A) 4
dn 18 (A) 4
RA-N-K dn 15 n 3.50
C21S-60 0,700 m
1017 W
dn 22 (A) 2
dn 22 (A) 2
dn 22 (A) 4
RA-N-K dn 20 n 6.00
C22-60 1,600 m
2586 W
1.22
WC
20 °C
- 4 dn 15 (A)
-n 1.50 RA-N-K dn 15
G 11
C21S-60 0,400 m
479 W
dn 15 (A) 4
0.39
Korytarz
20 °C
dn 18 (A)
- 4 dn 15 (A)
-n 2.00 RA-N-K dn 15
C21S-60 0,500 m
691 W

PROJEKTANT:
inż. GRZEGORZ ŁUKASZ KNAP
34–471 Rogoźnik, ul. Rogoźnik 53c
upr. budowlane do projektowania i kierowania
robotami budowlanymi bez ograniczeń w
specjalności instalacyjnej w zakresie sieci,
instalacji i urządzeń cieplnych, wentylacyjnych,
gazowych, wodociągowych i kanalizacyjnych
NR EWID. : MAP/0323/PWOS/07

PODPIS:

SPRAWDZAJĄCY:
mgr inż. ADAM PLEWA
upr. budowlane do projektowania w
specjalności instalacyjnej w zakresie sieci,
instalacji i urządzeń cieplnych, wentylacyjnych,
gazowych, wodociągowych i kanalizacyjnych
NR EWID. : MAP/0258/POOS/14

PODPIS:

ZADANIE:
INSTALACJA CENTRALNEGO OGRZEWANIA
W BUDYNKU SZKOŁY PODSTAWOWEJ W KICZORACH

RYSUNEK:
ROZWINIĘCIEI INSTALACJI GRZEWCZEJ

SKALA: 1:100
DATA: V.2022
NR RYSUNKU: G4