Belka B29 – 1szt.
Skala 1:25

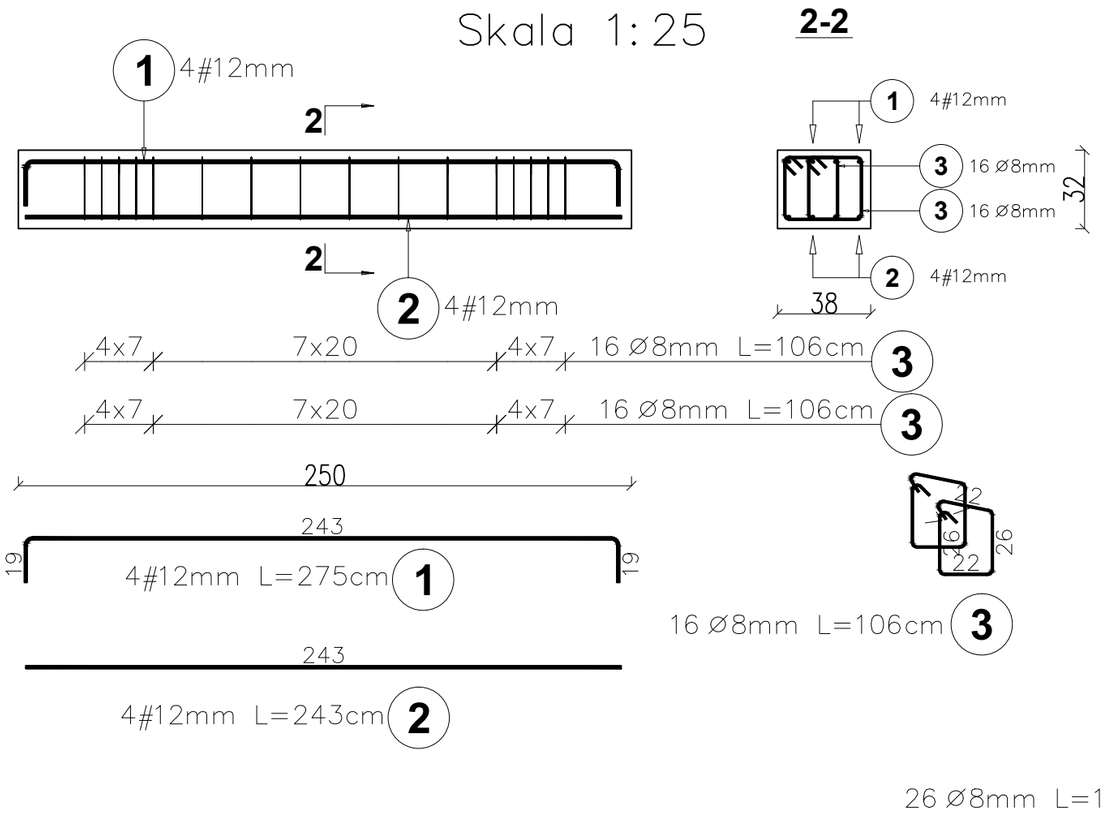

Belka B30 – 1szt.
Skala 1:25

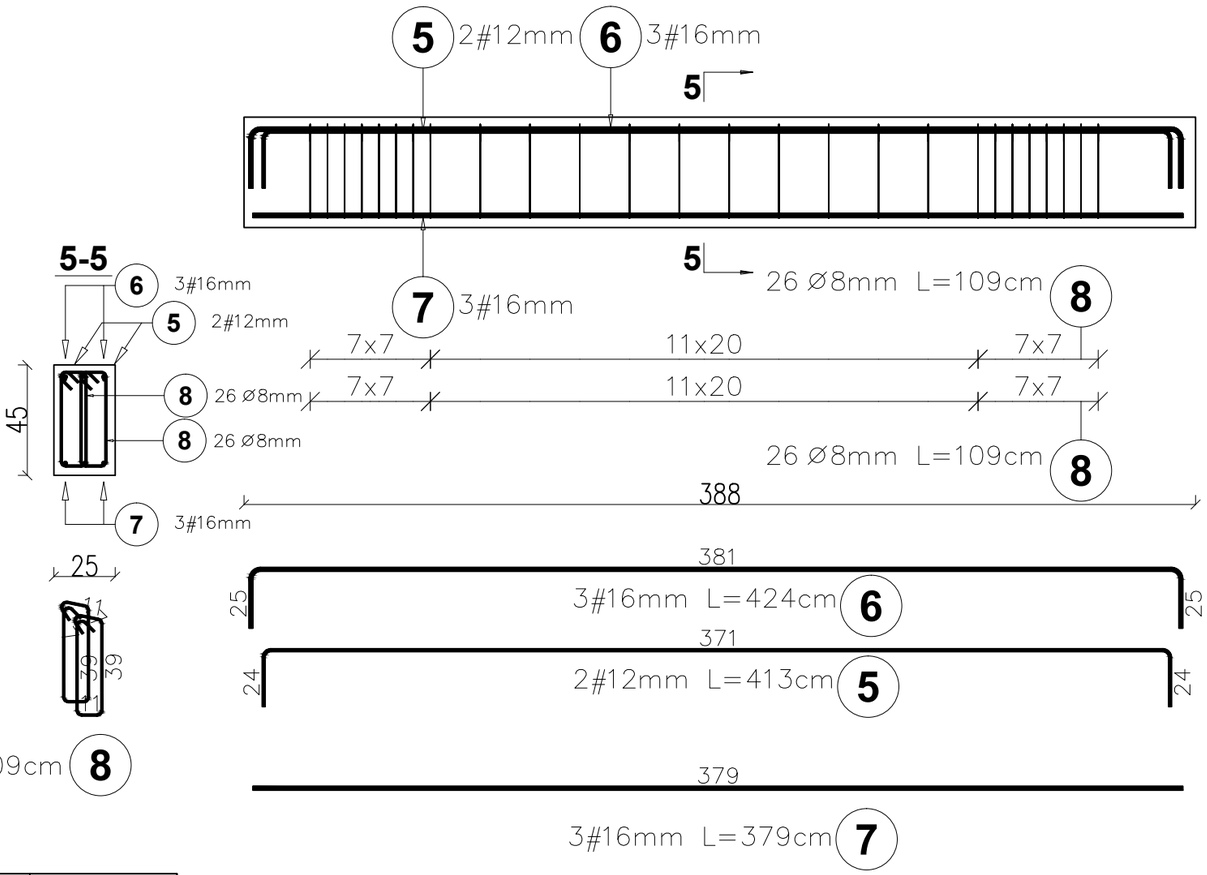

BETON KLASY: C20/25 (B25)
STAL ZBROJENIOWA KLAS:
A-II ϕ(St50B)
A-IIIN #(B500SP)

Elementy		Kształt pręta	Nr pręta	Średnica	Długość (m)	Liczba prętów		Długość całkowita (m)	Masa (kg)	Masa ogólna (kg)
Nazwa	Liczba					w elemencie	ogółem			
Belka B29	1	243	1	12	2,75	4	4	11,00	9,8	31,8
		243	2	12	2,43	4	4	9,72	8,6	
		26 22	3	8	1,06	32	32	33,92	13,4	

Elementy		Kształt pręta	Nr pręta	Średnica	Długość (m)	Liczba prętów		Długość całkowita (m)	Masa (kg)	Masa ogólna (kg)
Nazwa	Liczba					w elemencie	ogółem			
Belka B30	1	371	5	12	4,13	2	2	8,26	7,3	67,8
		381	6	16	4,24	3	3	12,72	20,1	
		379	7	16	3,79	3	3	11,37	18,0	
		26 11	8	8	1,09	52	52	56,68	22,4	

PRACOWNIA PROJEKTOWA
"VITARO"

Inwestycja	Budowa budynku Oświatowego w miejscowości Jeziorki wraz z zagospodarowaniem terenu i infrastrukturą techniczną.		**Data:** IX. 2016
			Nr rys: K-PW-62
Adres inwestycji	ul. POCZTOWA, LEŚNA, MIEJSCOWOŚĆ JEZIORKI GMINA STĘSZEW ,DZ.NR.EWID.68/4, 64/1		**Skala** 1:25
Inwestor	GMINA STĘSZEW		**Branża / Etap**
Adres Inwestora	ul. POZNAŃSKA 11, 62-060 STĘSZEW		KONS / PW
Temat rysunku	**ZBROJENIE BELEK B29; B30**		
Branża konstrukcyjna	Projektant	mgr inż. Maciej Jaszczyk Nr upr. SLK/5260/POOK/14 Upr. bud. do projekt. bez ograniczeń w spec. konstrukcyjno-budowlanej	**Podpis:**
	Sprawdzający	mgr inż. Jarosław Dudek Nr upr. LOD/1779/POOK/11 Upr. bud. do projekt. bez ograniczeń w spec. konstrukcyjno-budowlanej	**Podpis:**