Belka B28 – 1szt.
Skala 1:25

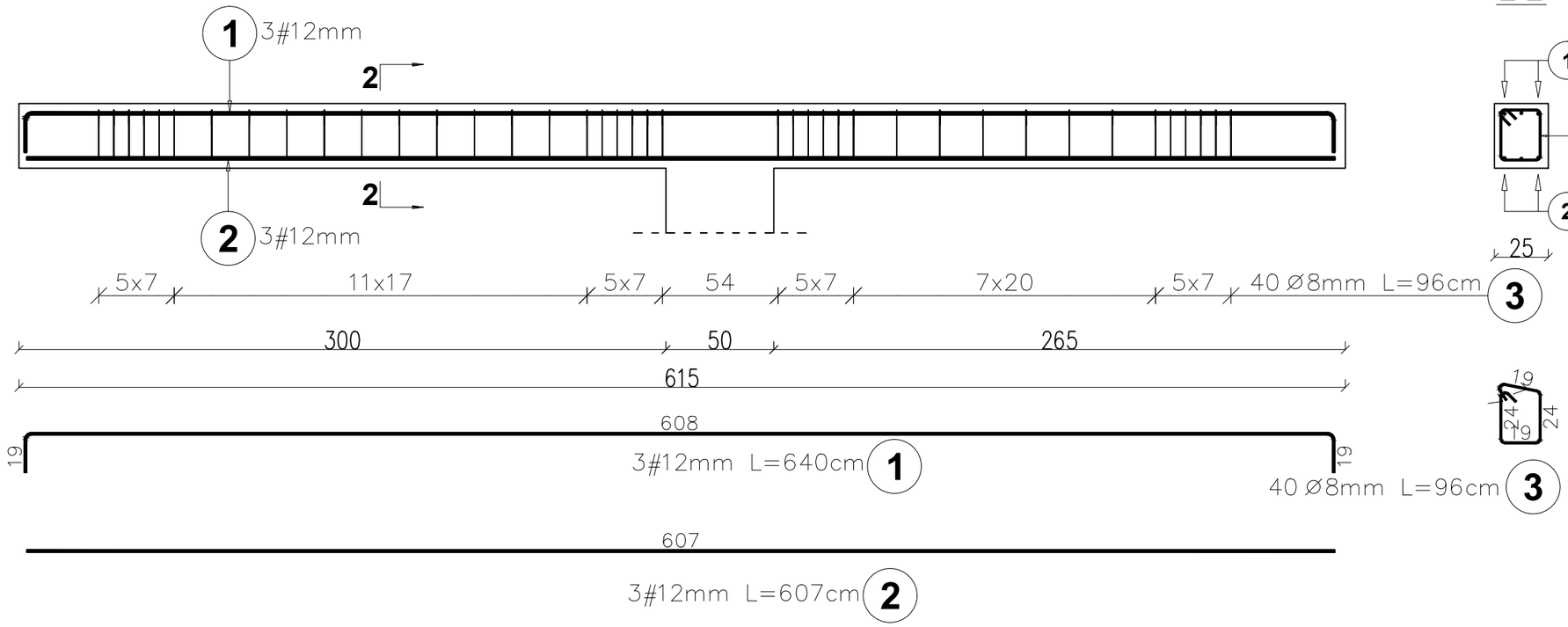

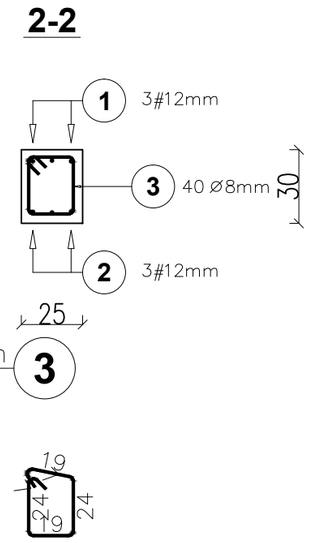

BETON KLASY: C20/25 (B25)
STAL ZBROJENIOWA KLAS:
A-II ϕ(St50B)
A-IIIN #(B500SP)

Elementy		Kształt pręta	Nr pręta	Średnica	Długość (m)	Liczba prętów		Długość całkowita (m)	Masa (kg)	Masa ogólna (kg)
Nazwa	Liczba					w elemencie	ogółem			
Belka B28	1	608 / 19	1	12	6,40	3	3	19,20	17,0	48,4
		607	2	12	6,07	3	3	18,21	16,2	
		19 / 24	3	8	0,96	40	40	38,40	15,2	

PRACOWNIA PROJEKTOWA "VITARO"			
Inwestycja	Budowa budynku Oświatowego w miejscowości Jeziorki wraz z zagospodarowaniem terenu i infrastrukturą techniczną.		**Data:** IX. 2016
			Nr rys: K-PW-61
Adres inwestycji	ul. POCZTOWA, LEŚNA, MIEJSCOWOŚĆ JEZIORKI GMINA STĘSZEW ,DZ.NR.EWID.68/4, 64/1		**Skala** 1:25
Inwestor	GMINA STĘSZEW		**Branża / Etap**
Adres Inwestora	ul. POZNAŃSKA 11, 62-060 STĘSZEW		KONS / PW
Temat rysunku	**ZBROJENIE BELEK B28**		
Branża konstrukcyjna	Projektant	mgr inż. Maciej Jaszczyk Nr upr. SLK/5260/POOK/14 Upr. bud. do projekt. bez ograniczeń w spec. konstrukcyjno-budowlanej	**Podpis:**
	Sprawdzający	mgr inż. Jarosław Dudek Nr upr. LOD/1779/POOK/11 Upr. bud. do projekt. bez ograniczeń w spec. konstrukcyjno-budowlanej	**Podpis:**