Słup S14–1
Skala 1:25

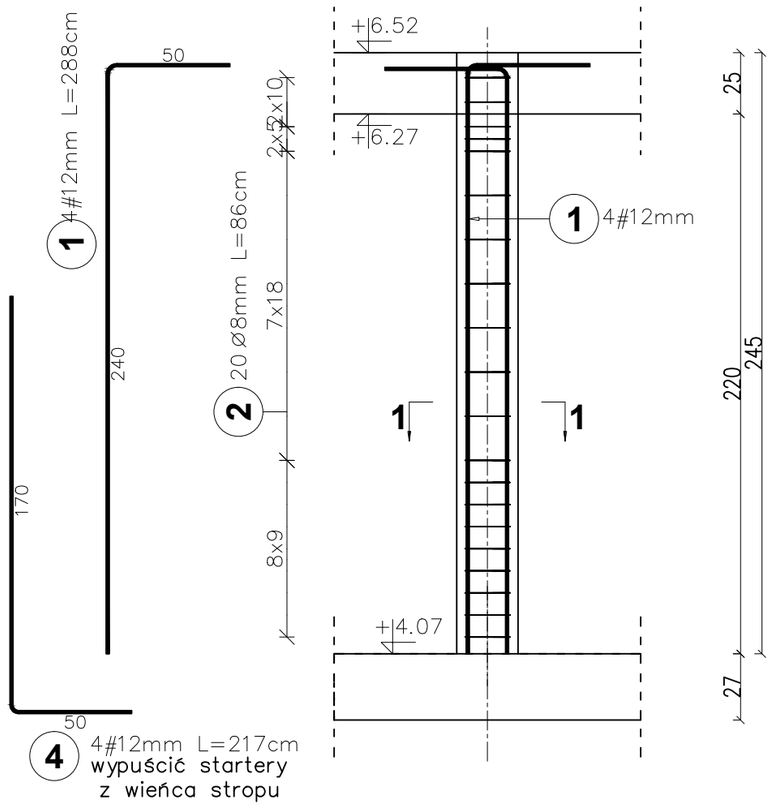

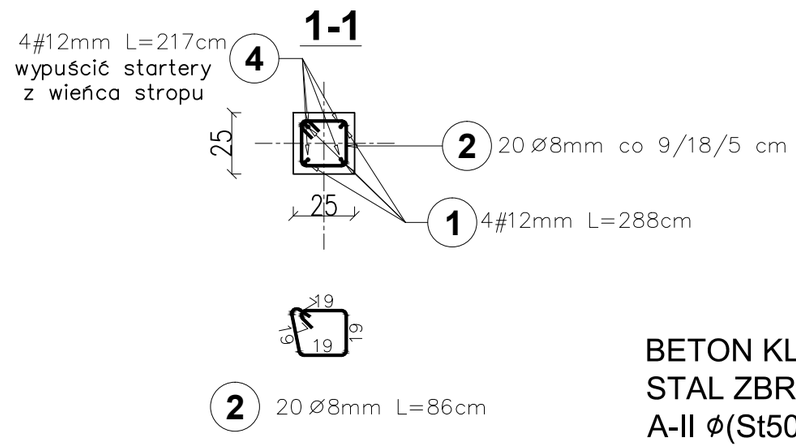

BETON KLASY: C20/25 (B25)
STAL ZBROJENIOWA KLAS:
A-II ϕ(St50B)
A-IIIN #(B500SP)

Elementy		Kształt pręta	Nr pręta	Średnica	Długość (m)	Liczba prętów		Długość całkowita (m)	Masa (kg)	Masa ogólna (kg)
Nazwa	Liczba					w elemencie	ogółem			
Słup S14–1	2	240 / 50	1	12	2,88	4	8	23,04	20,5	49,5
		19	2	8	0,86	20	40	34,40	13,6	
		170 / 50	4	12	2,17	4	8	17,36	15,4	

PRACOWNIA PROJEKTOWA
"VITARO"

Inwestycja	Budowa budynku Oświatowego w miejscowości Jeziorki wraz z zagospodarowaniem terenu i infrastrukturą techniczną.		**Data:** IX. 2016
			Nr rys: K-PW-50
Adres inwestycji	ul. POCZTOWA, LEŚNA, MIEJSCOWOŚĆ JEZIORKI GMINA STĘSZEW ,DZ.NR.EWID.68/4, 64/1		**Skala** 1:25
Inwestor	GMINA STĘSZEW		**Branża / Etap**
Adres Inwestora	ul. POZNAŃSKA 11, 62-060 STĘSZEW		KONS / PW
Temat rysunku	**ZBROJENIE SŁUPÓW SZKOŁY - S14-1**		
Branża konstrukcyjna	Projektant	mgr inż. Maciej Jaszczyk Nr upr. SLK/5260/POOK/14 Upr. bud. do projekt. bez ograniczeń w spec. konstrukcyjno-budowlanej	**Podpis:**
	Sprawdzający	mgr inż. Jarosław Dudek Nr upr. LOD/1779/POOK/11 Upr. bud. do projekt. bez ograniczeń w spec. konstrukcyjno-budowlanej	**Podpis:**