| OZNACZENIE NA RYSUNKU | Ś1+Ś2+D10+Ś3 | Ś4+D9+Ś4 | D9+Ś5+Ś5 EI30 |
|---|---|---|---|
| RODZAJ | ŚCIANKA ALUMINIOWA Z DRZWIAMI WEWNĘTRZNA | ŚCIANKA ALU. Z DRZWIAMI WEW. | ŚCIANKA ALUMINIOWA Z DRZWIAMI WEWNĘTRZNA |
| ZESTAWIENIE STOLARKI | 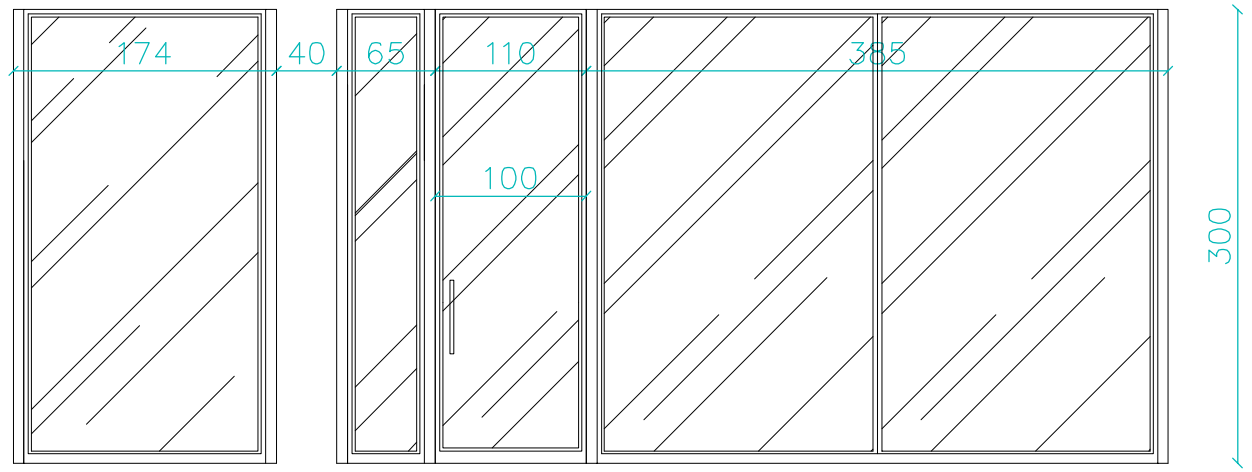  | 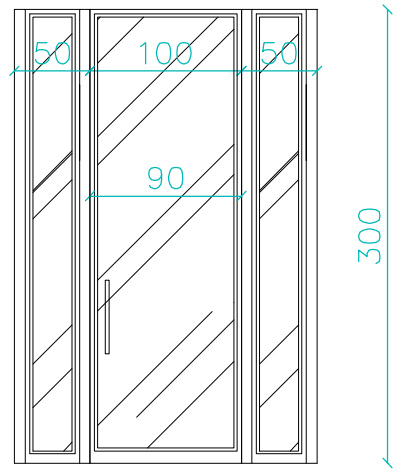  | 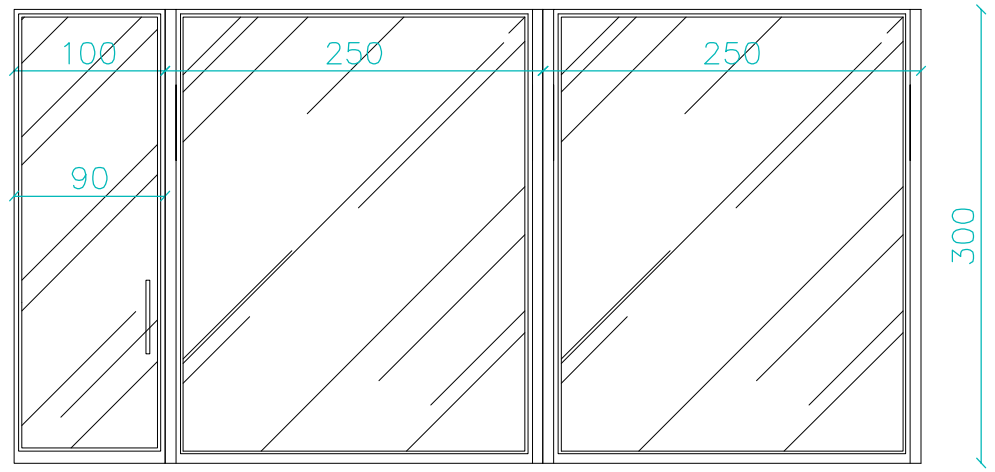  |
| WYMIARY W ŚWIETLE PRZEJŚCIA [mm] | 1000x2900 | 900x2900 | 900x2900 |
| ZALECANE WYMIARY OTWORU W MURZE [mm] | 1740x3000 / 5600x3000 | 2000x3000 | 6000x3000 |
| ILOSC [szt.] – PIWNICA | | | |
| ILOSC [szt.] – PARTER | 1xsztuka | 1xsztuka | 1xsztuka |
| | | | |
| | | | |
| | | | |
| **ILOSC [szt.] – ŁĄCZNIE** | **1xsztuka** | **1xsztuka** | **1xsztuka** |
| OPIS WYROBU<br>WYPOSAŻENIE DODATKOWE | Drzwi dwuskrzydłowe,<br>Wykonane z profili aluminiowych<br>Wyposażenie:<br>• wypełnienie: szyba bezpieczna<br>• zamek zapadkowo–zasuwkowy<br>• zawiasy nawierzchniowe,<br>trzyskrzydełkowe, w kolorze skrzydła<br>Drzwi wyposażone w pochwyty ze stali nierdzewnej,<br>kolor – biały RAL 9016<br>Ścianka przeszklona wewnętrzna,<br>Wykonana z profili aluminiowych<br>Wyposażenie:<br>• wypełnienie: szyba bezpieczna<br>kolor – biały RAL 9016 | Drzwi dwuskrzydłowe,<br>Wykonane z profili aluminiowych<br>Wyposażenie:<br>• wypełnienie: szyba bezpieczna<br>• zamek zapadkowo–zasuwkowy<br>• zawiasy nawierzchniowe,<br>trzyskrzydełkowe, w kolorze skrzydła<br>Drzwi wyposażone w pochwyty ze stali nierdzewnej,<br>kolor – biały RAL 9016<br>Ścianka przeszklona wewnętrzna,<br>Wykonana z profili aluminiowych<br>Wyposażenie:<br>• wypełnienie: szyba bezpieczna<br>kolor – biały RAL 9016 | Drzwi dwuskrzydłowe,<br>Wykonane z profili aluminiowych<br>Wyposażenie:<br>• wypełnienie: szyba bezpieczna<br>• zamek zapadkowo–zasuwkowy<br>• zawiasy nawierzchniowe,<br>trzyskrzydełkowe, w kolorze skrzydła<br>Drzwi wyposażone w pochwyty ze stali nierdzewnej,<br>kolor – biały RAL 9016<br>Ścianka przeszklona przeciwpożarowe EI30,wewnętrzna,<br>Wykonana z profili aluminiowych<br>Wyposażenie:<br>• wypełnienie: szyba bezpieczna<br>kolor – biały RAL 9016 |

***Wystepujące w tekście nazwy i znaki towrowe użyto jedynie w celu określenia zakładanych tzw.stanardów technicznych i materiałowych lub wygladu estetycznego materiałów wykończeniowych. Dopuszcza sie stosowanie materiałów o prametrach równoważnych lub wyższych od zaprojektowanych.

***Przed zamówieniem stolarki drzwiowej należy wymiary istniejących otworów sprawdzić w naturze.

***Przed zamówieniem stolarki okiennej należy wymiary istniejących otworów sprawdzić w naturze.


P. P. "ARCHITEKT STUDIO ILP" 42 - 300 MYSZKÓW UL. PUŁASKIEGO 54 TEL/FAX 34 313-86-00 e-mail:architekt.studio@pro.onet.pl

architekt studio ilp


| | |
|---|---|
| OBIEKT/ INWESTYCJA: | Przebudowa, rozbudowa Wojewódzkiego Ośrodka Medycyny Pracy CPL w podziale na III etapy:<br>- Etap IA rozbudowa bud. WOMP o przychodnie i poradnie dla dzieci / Etap IB rozbudowa bud. WOMP o rejestracje<br>- Etap II rozbudowa budynku WOMP o część rehabilitacyjną<br>- Etap III przebudowa istniejącego budynku |
| ADRES INWESTYCJI: | ul. Nałęczowska 27a, 27c, 27d, 27-29, 31-33, 20-701 Lublin<br>nr ew. 24/8, 26/2, 28/4, 29/11, 33/1, 33/4, 34/3, 37/2, fragment działki 33/5 |
| INWESTOR: | Wojewódzki Ośrodek Medycyny Pracy w Lublinie ul. Nałęczowska 27 20-701 Lublin |
| BRANŻA: | ARCHITEKTURA — FAZA: PROJEKT WYKONAWCZY - AKTUALIZACJA |


PROJEKTANT:
mgr inż. arch. Beata Krupa
uprawnienia budowlane do projektowania
bez ograniczeń w specyfikacji architektonicznej
upr.nr 19/1996

SPRAWDZIŁ:
mgr inż. arch. Małgorzata Krupa
uprawnienia budowlane do projektowania
bez ograniczeń w specyfikacji architektonicznej
upr.nr 50/1997


| NAZWA RYSUNKU: | ZESTAWIENIE STOLARKI ETAP I B | DATA: 02.2023 | SKALA: 1:50 | NUMER RYSUNKU: | AR-PL-16 |
|---|---|---|---|---|---|


ZASTRZEGA SIĘ WSZELKIE PRAWA, WYNIKAJĄCE Z USTAWY O PRAWIE AUTORSKIM. RYSUNEK NINIEJSZY NIE MOŻE BYĆ PRZERYSOWYWANY, UZUPEŁNIANY LUB ODSTĄPIONY KOMUKOLWIEK BEZ PISEMNEJ ZGODY JEDNOSTKI AUTORSKIEJ. RYSUNEK OPRACOWANO W PROGRAMIE ZWCAD+2012 - APE:8076