1. Przekrój konstrukcji nawierzchni nr III :

- ul. Spokojna km 0+000,0 - km 0+560,0
Przekrój korony drogi wg planu sytuacyjnego
skala 1:50

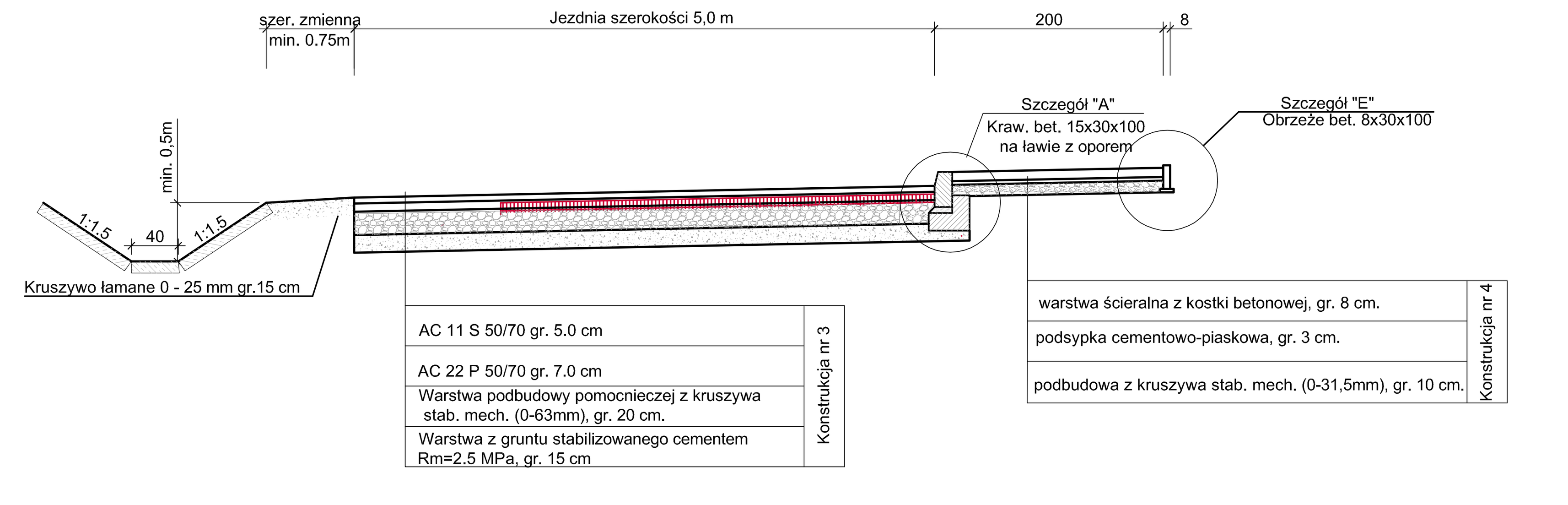

Konstrukcja nr 3
AC 11 S 50/70 gr. 5,0 cm
AC 22 P 50/70 gr. 7,0 cm
Warstwa podbudowy pomocniczej z kruszywa stab. mech. (0-63mm), gr. 20 cm
Warstwa z gruntu stabilizowanego cementem Rm=2,5 MPa, gr. 15 cm

Konstrukcja nr 4
warstwa ścieralna z kostki betonowej, gr. 8 cm.
podsypka cementowo-piaskowa, gr. 3 cm.
podbudowa z kruszywa stab. mech. (0-31,5mm), gr. 10 cm.

3. Przekrój konstrukcji nawierzchni I:

- droga do kamieniołomu km 0+000,0 - 0+134,50
skala 1:50

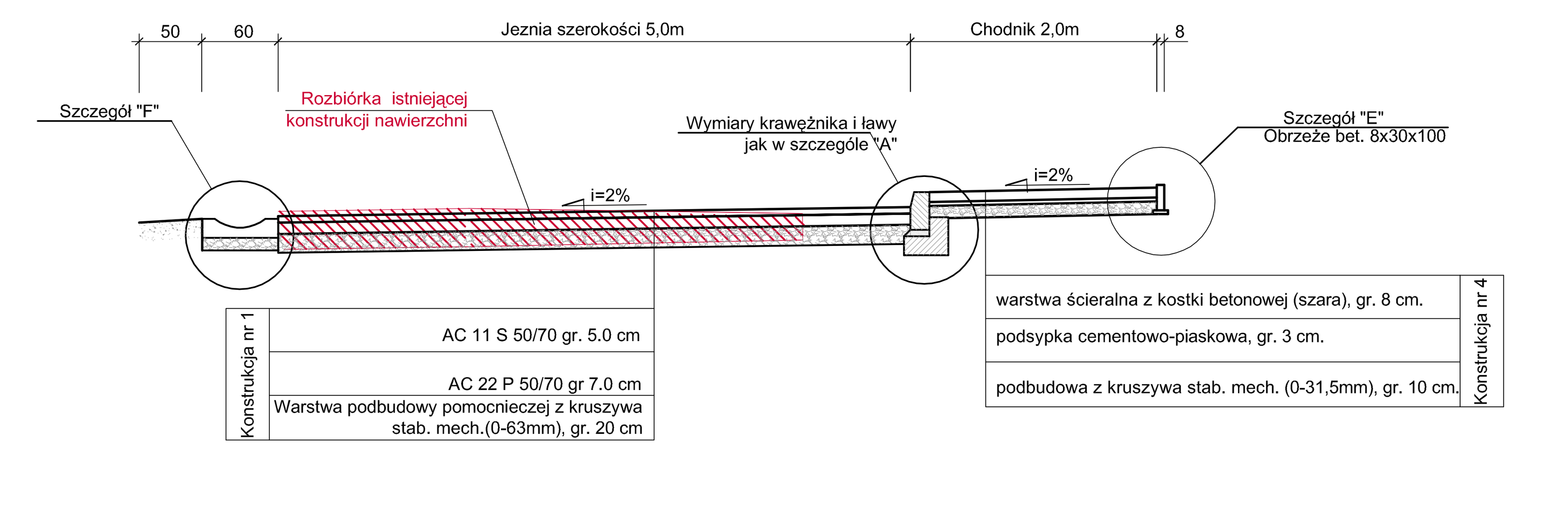

Konstrukcja nr 1
AC 11 S 50/70 gr. 5,0 cm
AC 22 P 50/70 gr 7,0 cm
Warstwa podbudowy pomocniczej z kruszywa stab. mech.(0-63mm), gr. 20 cm

Konstrukcja nr 4
warstwa ścieralna z kostki betonowej (szara), gr. 8 cm.
podsypka cementowo-piaskowa, gr. 3 cm.
podbudowa z kruszywa stab. mech. (0-31,5mm), gr. 10 cm.

5. Przekrój konstrukcji nawierzchni V:

- droga do kamieniołomu km 0+280,0 - 0+532,70
Przekrój korony drogi wg planu sytuacyjnego
skala 1:50

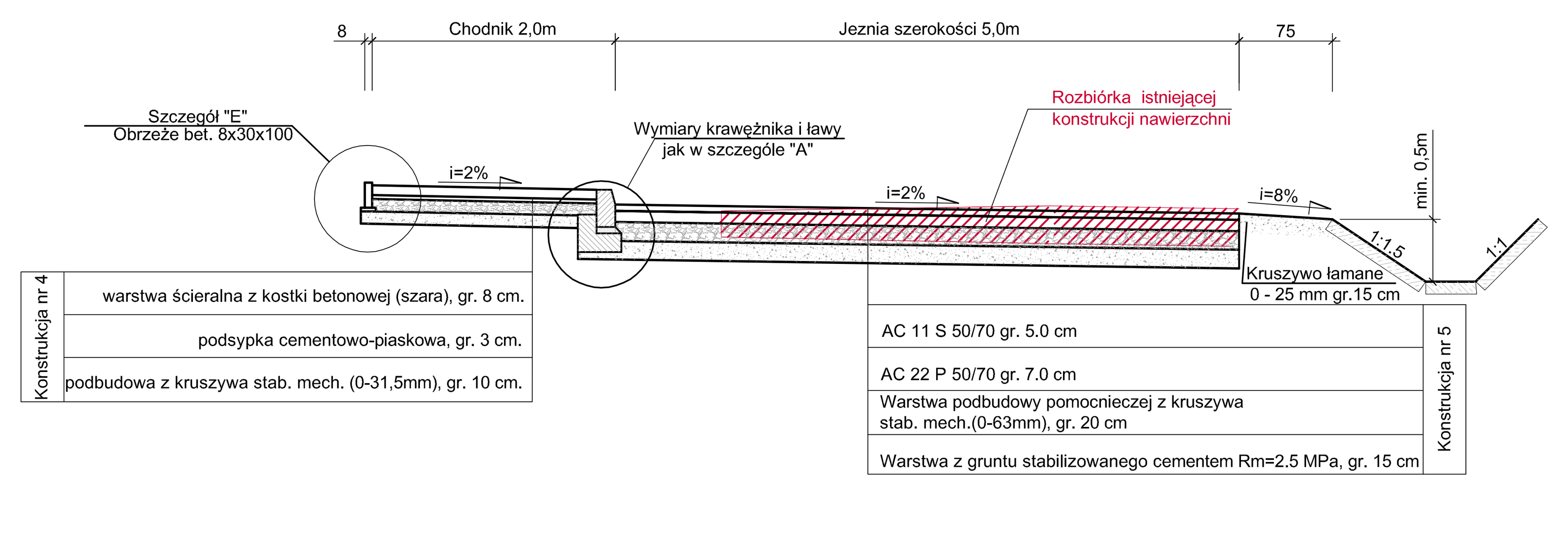

Konstrukcja nr 4
warstwa ścieralna z kostki betonowej (szara), gr. 8 cm.
podsypka cementowo-piaskowa, gr. 3 cm.
podbudowa z kruszywa stab. mech. (0-31,5mm), gr. 10 cm.

Konstrukcja nr 5
AC 11 S 50/70 gr. 5,0 cm
AC 22 P 50/70 gr 7,0 cm
Warstwa podbudowy pomocniczej z kruszywa stab. mech.(0-63mm), gr. 20 cm
Warstwa z gruntu stabilizowanego cementem Rm=2,5 MPa, gr. 15 cm

2. Przekrój konstrukcji nawierzchni nr II :

- ul. Spokojna km 0+560,0 - km 0+898,11
Przekrój korony drogi wg planu sytuacyjnego
skala 1:50

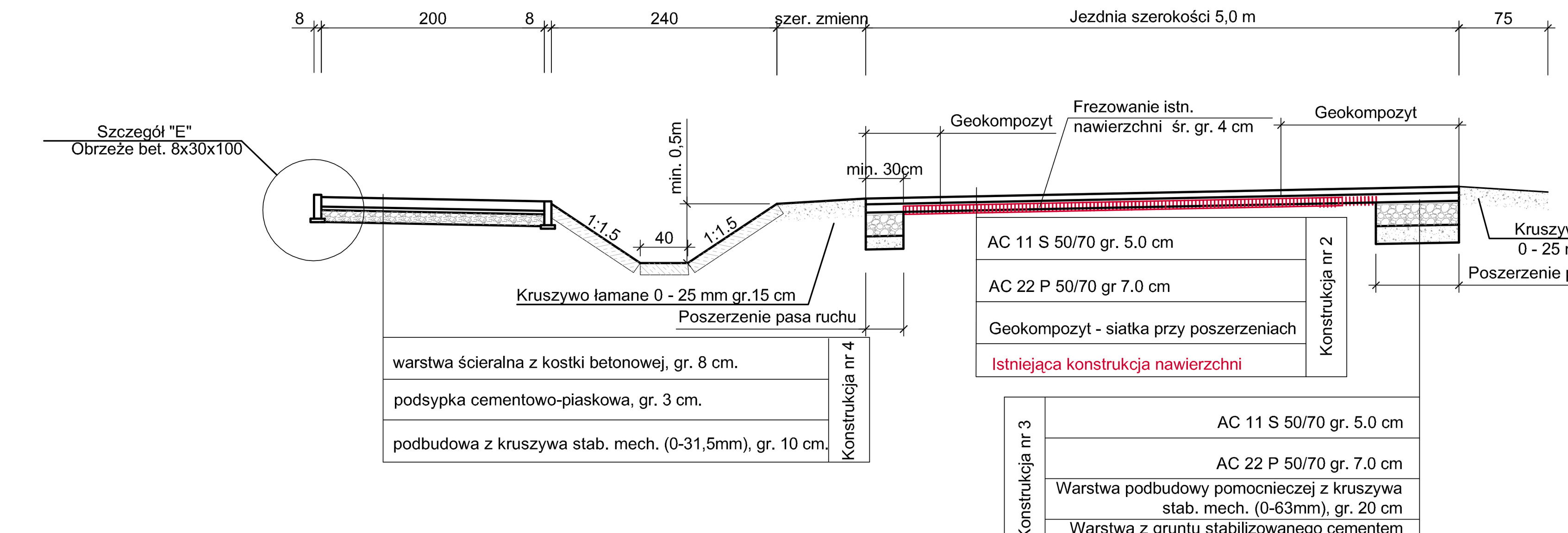

Konstrukcja nr 4
warstwa ścieralna z kostki betonowej, gr. 8 cm.
podsypka cementowo-piaskowa, gr. 3 cm.
podbudowa z kruszywa stab. mech. (0-31,5mm), gr. 10 cm.

Konstrukcja nr 2
AC 11 S 50/70 gr. 5,0 cm
AC 22 P 50/70 gr 7,0 cm
Geokompozyt - siatka przy poszerzeniach
Istniejąca konstrukcja nawierzchni

Konstrukcja nr 3
AC 11 S 50/70 gr. 5,0 cm
AC 22 P 50/70 gr. 7,0 cm
Warstwa podbudowy pomocniczej z kruszywa stab. mech. (0-63mm), gr. 20 cm
Warstwa z gruntu stabilizowanego cementem Rm=2,5 MPa, gr. 15 cm

4. Przekrój konstrukcji nawierzchni I:

- droga do kamieniołomu km 0+134,50 - 0+224,20
skala 1:50

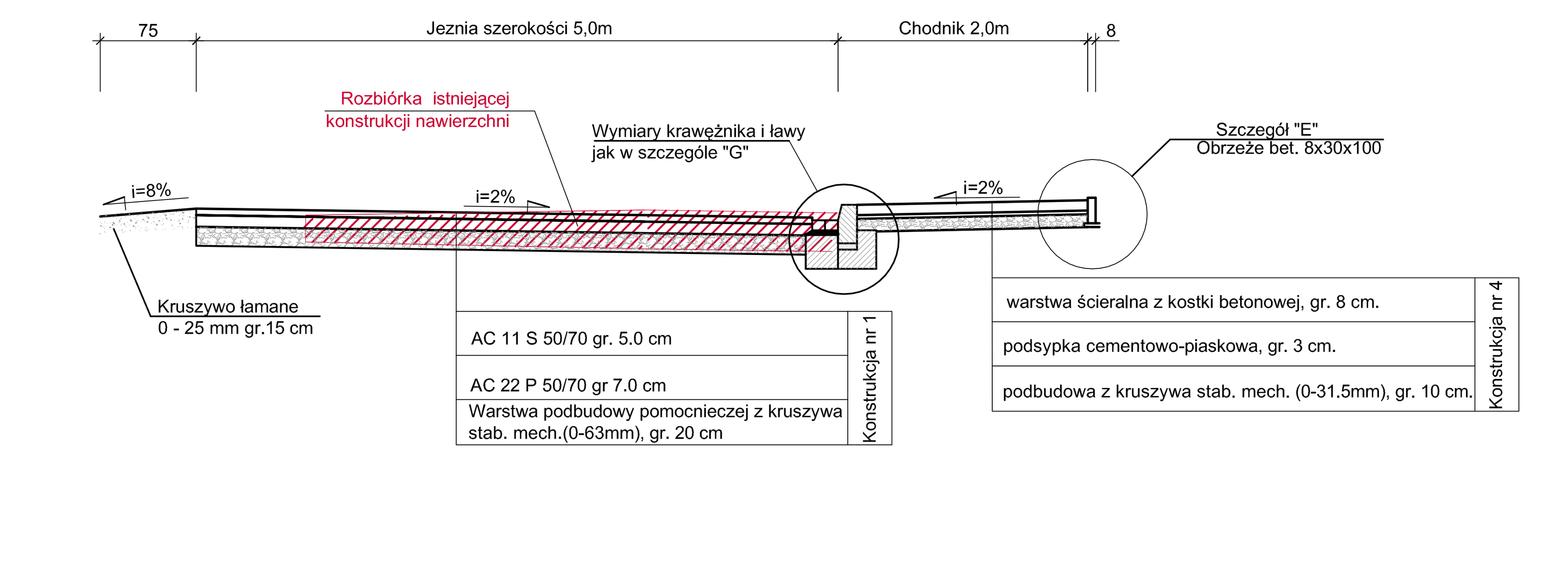

Konstrukcja nr 1
AC 11 S 50/70 gr. 5,0 cm
AC 22 P 50/70 gr 7,0 cm
Warstwa podbudowy pomocniczej z kruszywa stab. mech.(0-63mm), gr. 20 cm

Konstrukcja nr 4
warstwa ścieralna z kostki betonowej, gr. 8 cm.
podsypka cementowo-piaskowa, gr. 3 cm.
podbudowa z kruszywa stab. mech. (0-31,5mm), gr. 10 cm.

6. Ścianki czołowe przepustu pod zjazdem

skala 1:20

Średnica otworu	Długość	Szerokość B	Szerokość b	Wysokość	Wysokość	Grubość
D(mm)	L(mm)	B(mm)	b(mm)	H(mm)	c(mm)	s(mm)
400	660	1180	760	880	220	100

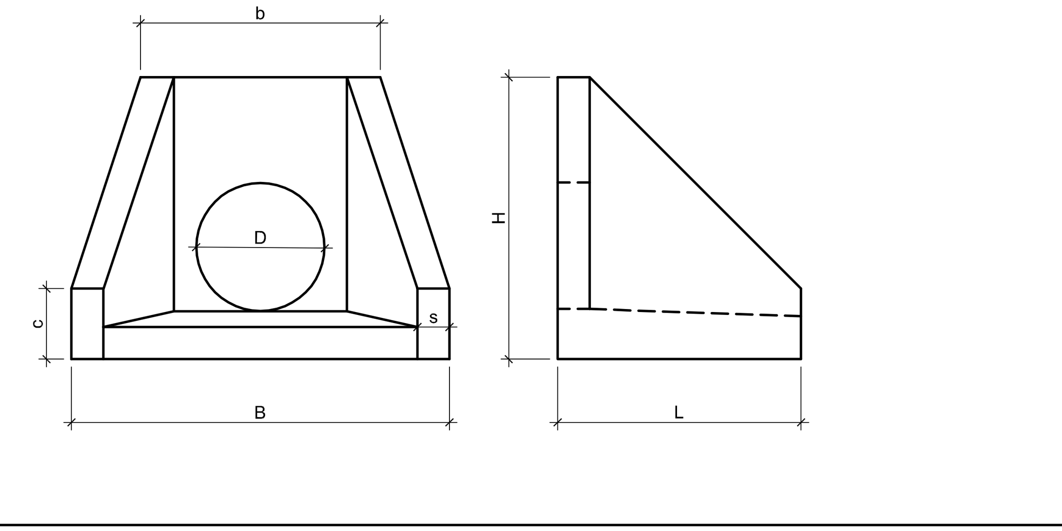

7. Konstrukcja wjazdów do posesji

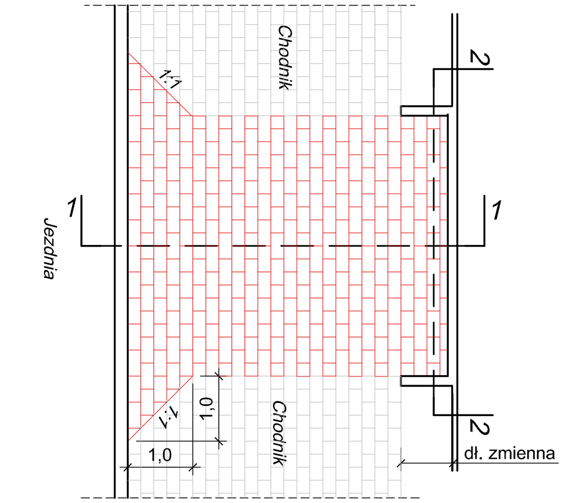

7.1 Konstrukcja zjazdów do posesji (przekrój 1-1)

skala 1:50

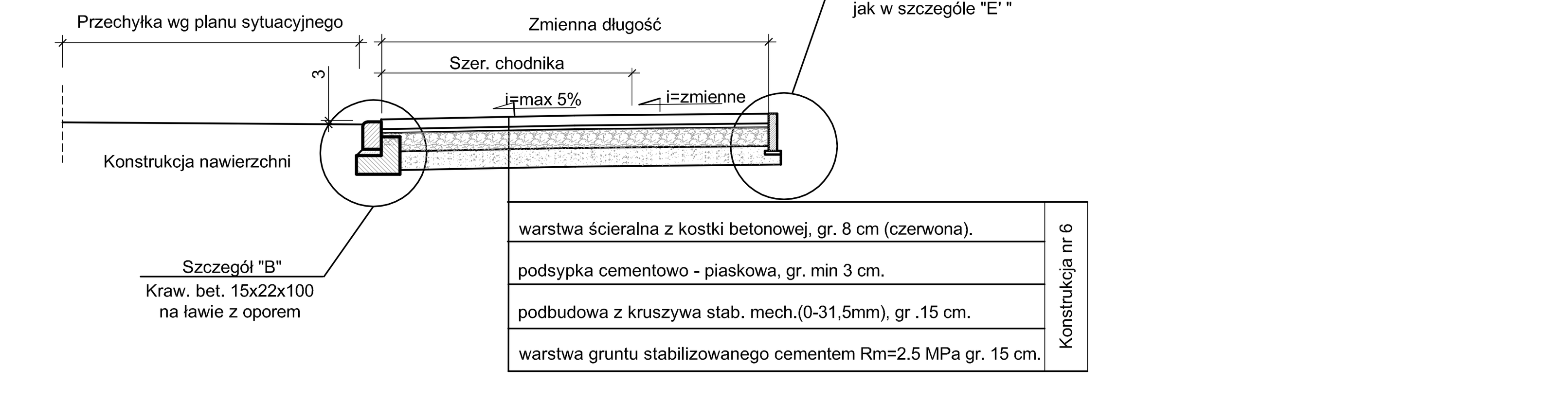

Konstrukcja nr 6
warstwa ścieralna z kostki betonowej, gr. 8 cm (czerwona).
podsypka cementowo - piaskowa, gr. min 3 cm.
podbudowa z kruszywa stab. mech.(0-31,5mm), gr .15 cm.
warstwa gruntu stabilizowanego cementem Rm=2,5 MPa gr. 15 cm.

7.2 Konstrukcja zjazdów do posesji (przekrój 2-2)

skala 1:50

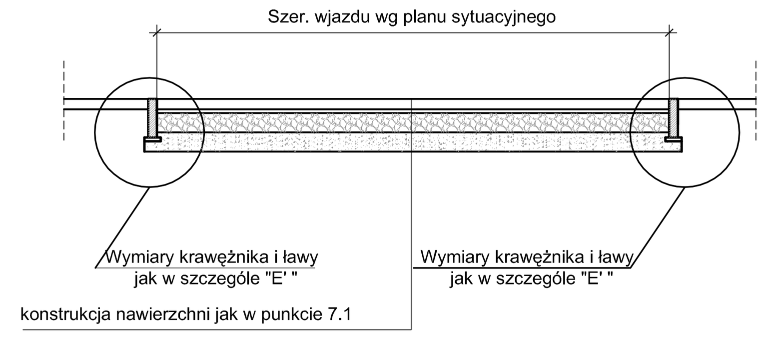

Na zjazdach do pól nawierzchnia z kruszywa stab. mech. (0-63) gr. 20cm

8.9. Szczegół "F' " 1:20

- system do zastosowania na zjazdach w msc. ścieku betonowego

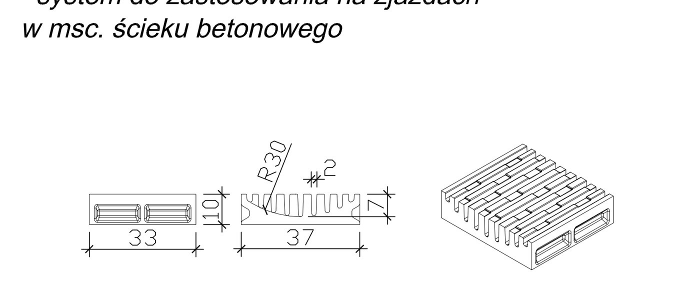

8. Szczegóły konstrukcyjne

8.1. Szczegół "A" 1:20

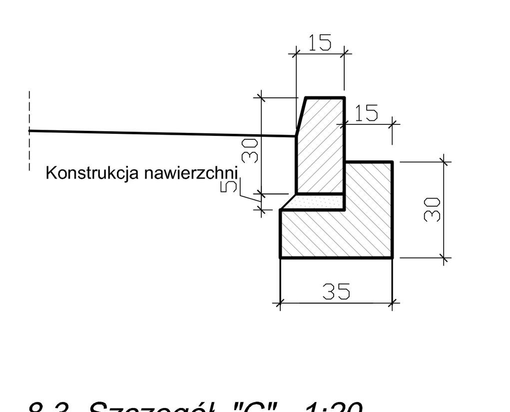

8.2. Szczegół "B" 1:20

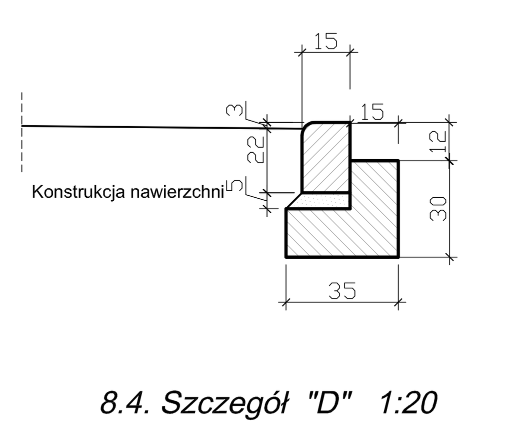

8.7 Szczegół "G" 1:20

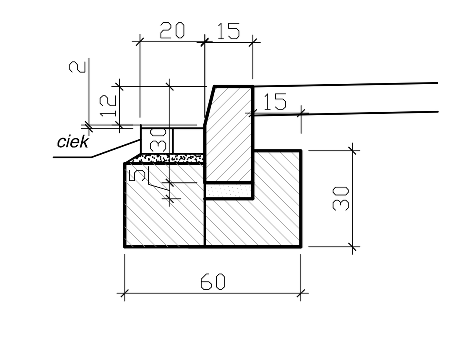

8.3. Szczegół "C" 1:20

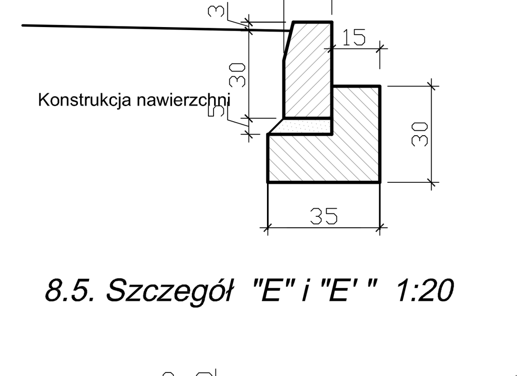

8.4. Szczegół "D" 1:20

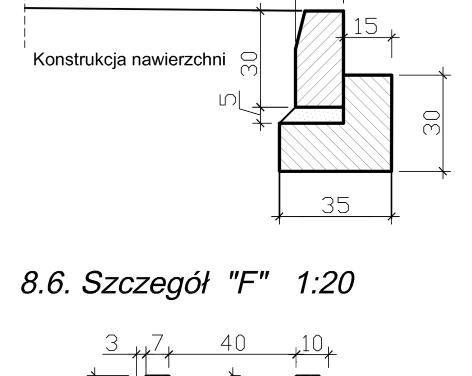

8.8. Szczegół "H" 1:20

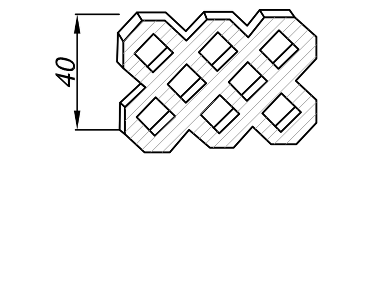

8.5. Szczegół "E" i "E' " 1:20

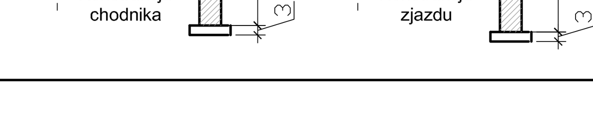

8.6. Szczegół "F" 1:20

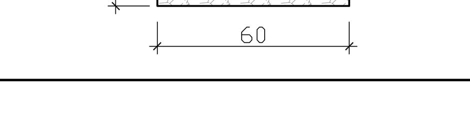

9. Konstrukcja wjazdu do posesji

skala 1:50

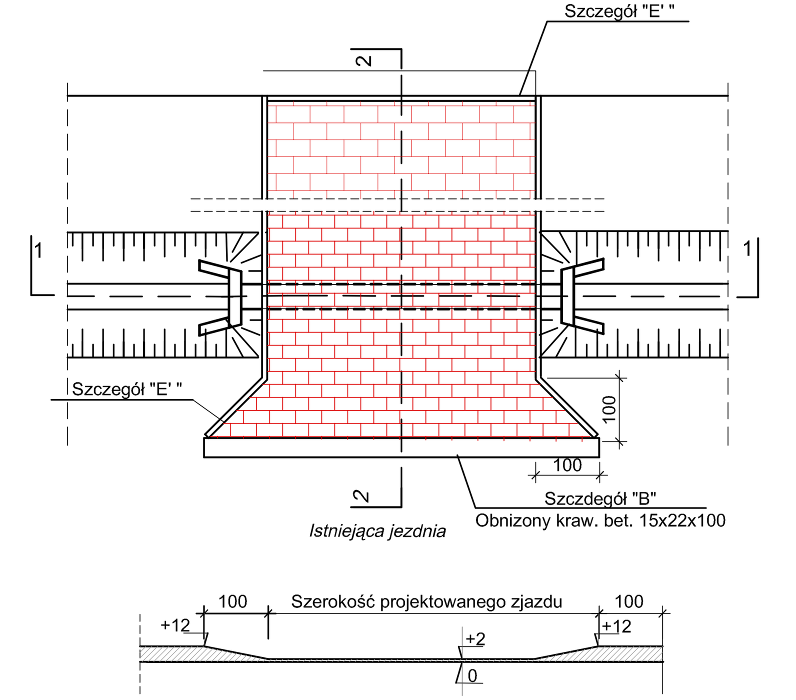

9.1. Konstrukcja zjazdów do posesji (przekrój 1-1)

skala 1:50

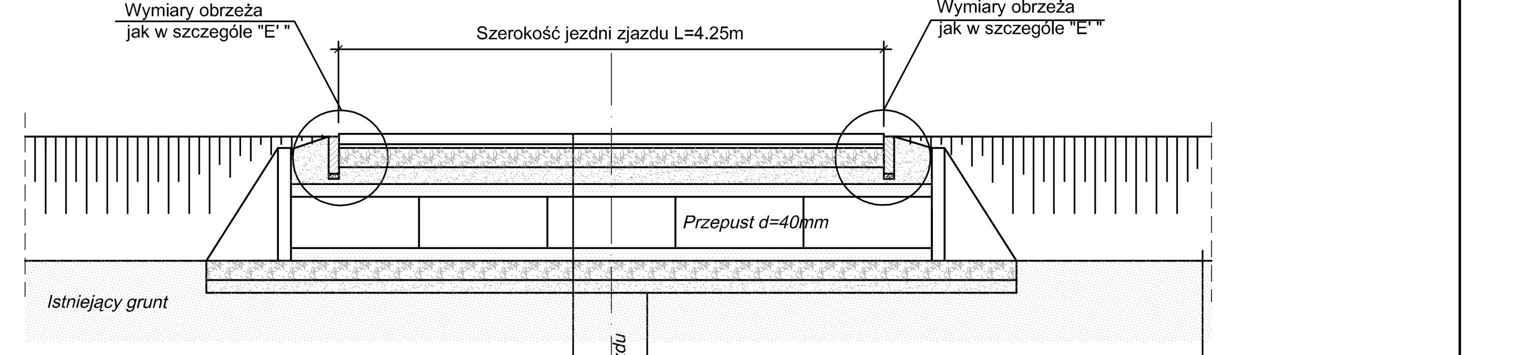

warstwa ścieralna z kostki betonowe wibroprasowanej gr. 8 cm.(czerwona)
podsypka cementowo - piaskowa gr. min 3 cm.(1:4)
podbudowa z kruszywa łamanego stab. mechanicznie gr 15 cm.(0/31,5mm)
warstwa kruszywa stabilizowanego cementem Rm=2,5 MPa gr. 15 cm

warstwa kruszywa stab. mechanicznie gr. 15cm (0/63mm)
warstwa gruntu stabilizowanego cementem Rm=2,5 MPa gr. 10 cm.

9.2. Konstrukcja zjazdów do posesji (przekrój 2-2)

skala 1:50

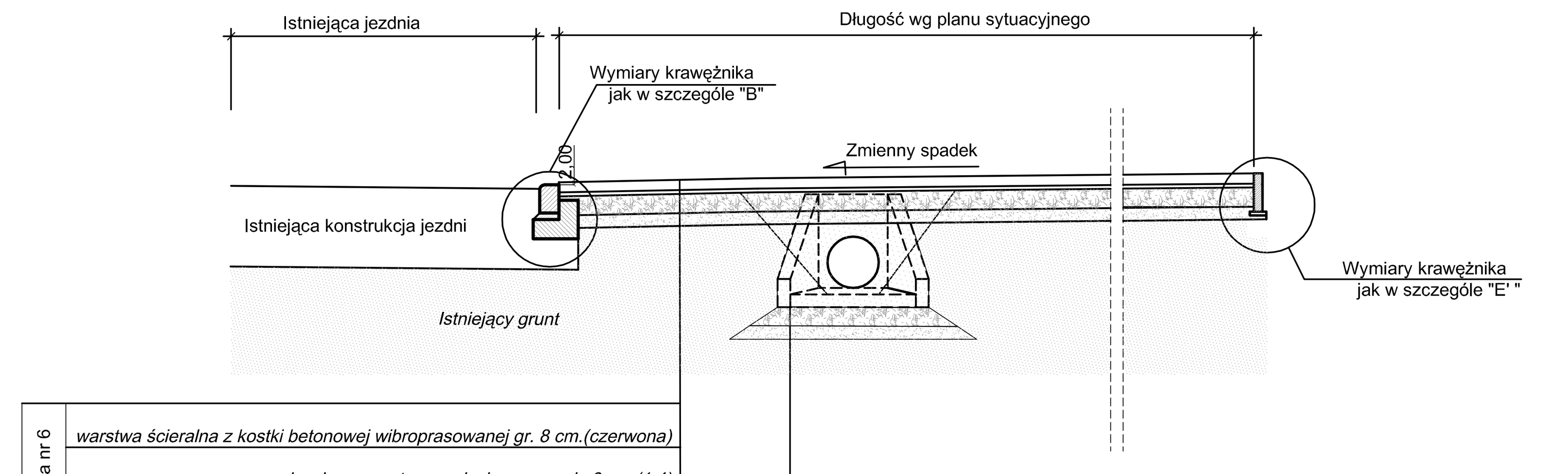

Konstrukcja nr 6
warstwa ścieralna z kostki betonowej wibroprasowanej gr. 8 cm (czerwona)
podsypka cementowo - piaskowa gr. min 3 cm.(1:4)
podbudowa z kruszywa łamanego stab. mechanicznie gr 15 cm.(0/31,5mm)
warstwa kruszywa stabilizowanego cementem Rm=2,5 MPa gr. 15 cm

warstwa podbudowy kruszywa łamanego stab. mechanicznie gr. 15cm (0/63mm)
warstwa stabilizowanego kruszywa cementem Rm=2,5 MPa gr. 10 cm.

Rewizja	Modyfikacja	Kierownik projektu:	Uprawnienia: (specjalność, nr)	Data	Podpis
Wykonawca: NEOINVEST NEOINVEST Sp. z o.o. 25-323 KIELCE Al. Solidarności 34	Obiekt: "Budowa dróg z chodnikami i parkingów w msc. Zachełmie, gm. Zagnańsk" Ul. Spokojna km 0+000,0 - 898,11 wraz z drogą do kamieniołomu	Projektant: mgr inż. Grzegorz Rodak	drogowe SWK/0114/POOD/08	07.2011	
		Projektant: inż. Wiesław Budzyński	drogowe 44/80	07.2011	
Jedn. opracowująca: NEOTRANS Biuro Projektów NEOTRANS Sp.z o.o. 25-342 KIELCE Al. Solidarności 34	Inwestor: Gmina Zagnańsk ul. Spacerowa 8, 26-050 Zagnańsk	Opracował: mgr inż. Paweł Nepelski mgr inż. Renata Szczygielska		07.2011 07.2011	
	Etap projektowania: PROJEKT WYKONAWCZY	Sprawdził: mgr inż. Emilia Foks	drogowe SWK/0064/POOD/07	07.2011	
Tom: I	Tytuł rysunku: Przekroje konstrukcyjne	Branża: DROGOWA			
Data: 07.2011		Numer rysunku / Ścieżka dostępu: D-4/1		Rewizja:	
Skala: 1:50/20					