SCHEMAT PRZYDOMOWEJ PRZEPOMOWNI ŚCIEKÓW

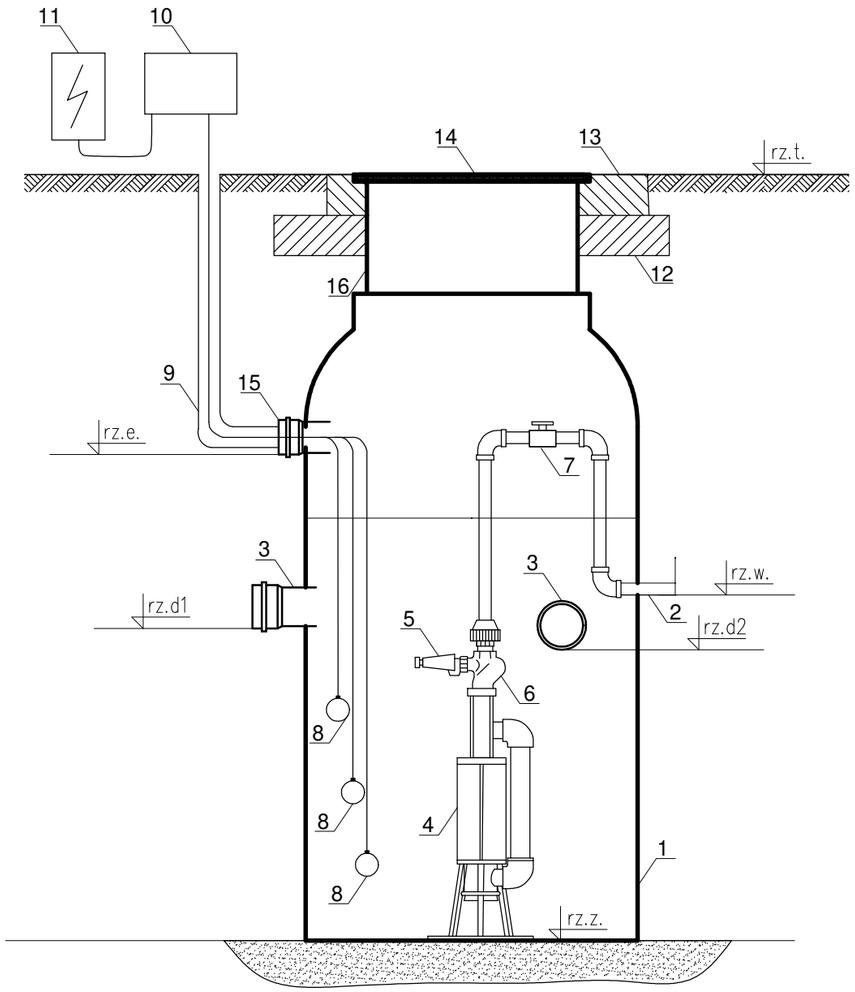

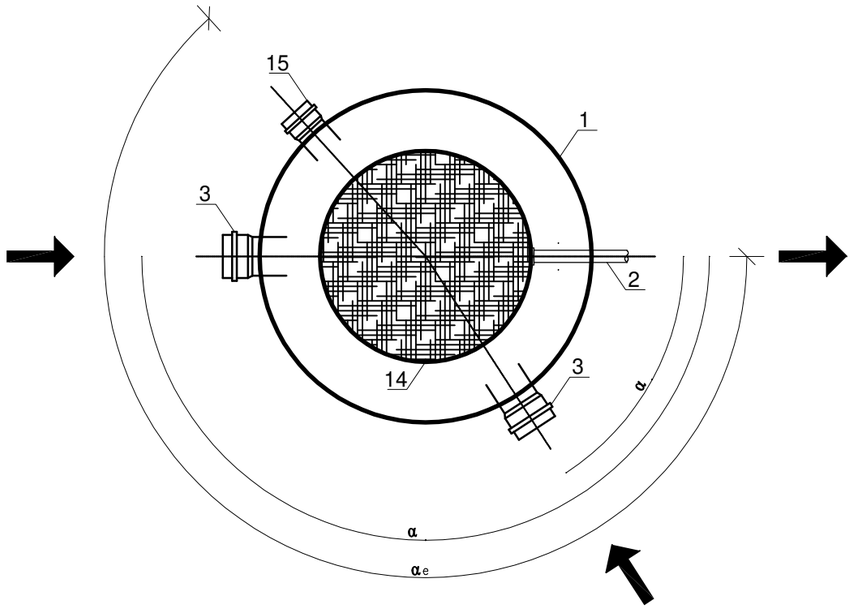

1. Zbiornik pompowni
2. Przewód ciśnieniowy PEØ40
3. Króciec PCVØ160 na przyłącze grawitacyjne
4. Pompa wysokociśnieniowa
5. Zawór bezpieczeństwa
6. Zawór zwrotny
7. Zawór odcinający
8. Czujniki poziomu
   Uwaga: Poziom należy wyregulować w trakcie eksploatacji pompowni
9. Kanalizacja kablowa
10. Szafka automatyki sterującej
11. Zabezpieczenie główne w budynku
12. Pierścień odciążający
13. Betonowa płyta pokrywowa
14. Właz żeliwny
15. Króciec PCVØ110 na przewód zasilający
16. Nadbudowa zbiorników pompowni rurą z PP

rz.t. Rzędna terenu
rz.e. Rzędna krócca PCVØ110 na przewód zasilający
rz.d1 Rzędna krócca PCVØ160 na przyłącze grawitacyjne
rz.d2 Rzędna krócca PCVØ160 na przyłącze grawitacyjne
rz.w. Rzedna wylotu rurociągu przydomowego PEØ40
rz.z. Rzędna dna zbiornika pompowni przydomowej
d1 Kąt dolotu krócca PCVØ160 na przyłącze grawitacyjne
d2 Kąt dolotu krócca PCVØ160 na przyłącze grawitacyjne
e Kąt dolotu krócca PCVØ110 na przewód zasilający

"ETGAR" Krzysztof Wójcik
30-418 KRAKÓW ul. ZAKOPIAŃSKA 73/306
kom: 500-103-628; 535-074-455
NIP 945-195-43-21 REGON 120054827
www.etgar.pl

Obiekt: BUDOWA SIECI KANALIZACJI SANITARNEJ NA TERENIE GMINY OSIEK

Stadium: KONCEPCJA | Branża: SANITARNA

Inwestor: GMINA OSIEK, RYNEK 1, 28-221 OSIEK

Tytuł rysunku: SCHEMAT PRZYDOMOWEJ PRZEPOMOWNI ŚCIEKÓW | Skala: schemat | Nr rys: 5

	Imię i nazwisko:	Specjalność:	Nr. uprawnień:	Podpis:
Projektował:	mgr inż. Krzysztof Wójcik	instalacyjna w zakresie sieci, inst. i urządz. cieplnych, wentylacyjnych gaz, wod-kan	SWK/0131/ POOS/04	
Sprawdziła:	mgr inż. Agnieszka Wójcik		MAP/0366/ PWOS/08	
Data opracowania:	MAJ 2022			